SICK.COM




FICHA DE DADOS

# LFV330-CAGBVX8N0360

LFV300
Sensores de nível

SICK Sensor Intelligence



Figura pode ser diferente

## SENSORES DE NÍVEL

# LFV330-CAGBVX8N0360

### INFORMAÇÕES DO PEDIDO

| tipo | nº de artigo |
|---|---|
| LFV330-CAGBVX8N0360 | 6068407 |

Outras versões do aparelho e acessórios em www.sick.com/LFV300

## DADOS TÉCNICOS EM DETALHE

### CARACTERÍSTICAS

| | |
|---|---|
| Tipo de registro | Nível de limite |
| Tipo de sonda | Garfo vibratório |
| Comprimento da sonda | 360 mm |
| Pressão de processo | –1 bar ... 64 bar |
| Temperatura de processo | –50 °C ... +150 °C [1] |
| Densidade do produto | 0,5 g/cm³ ... 2,5 g/cm³ |
| Aprovação ATEX | ATEX II 1G, 1/2G, 2G Ex ia IIC T6 Ga, Ga/Gb, Gb +WHG |
| Exame de tipo | PTB 16 ATEX 2008 X |

[1] Para dispositivos ATEX, ver orientação de segurança.

### PERFORMANCE

| | |
|---|---|
| Precisão do elemento de medição | ± 2 mm |
| Reprodutibilidade | ≤ 1 mm |
| Viscosidade | 0,1 mPas ... 10.000 mPas |
| Tempo de resposta | 500 ms |
| MTBF | 9,73*10^6 h |

### ELETRICIDADE

| | |
|---|---|
| Interface de comunicação | - |
| Tensão de alimentação | 4,5 V DC ... 12 V DC |
| Ondulação residual | ≤ 5 $V_{ss}$ |
| Consumo de corrente | 1 mA / 2,5 mA |
| Tempo de inicialização | < 2 s |
| Classe de proteção VDE 2 | ✓ |
| Tipo de conexão | M20 x 1,5 |

| | |
|---|---|
| Sinal de saída | Sinal NAMUR |
| Eletrônica | Sinal NAMUR |
| Histerese | 2 mm |
| Corrente de saída | 1 mA / 2,5 mA |
| Grau de proteção | IP66 / IP67 |
| Desvio de temperatura | 0,03 mm/K |

## MECÂNICA

| | |
|---|---|
| Materiais em contato com o meio | Aço inoxidável 1.4404 (opcional Ra ≤ 0,8 µm) |
| Conexão de processo | G ¾ A PN 64 / 1.4404 |
| Material do sensor | Aço inoxidável 1.4404 |

## DADOS AMBIENTAIS

| | |
|---|---|
| Temperatura ambiente, operação | –40 °C ... +70 °C |
| Temperatura ambiente, depósito | –40 °C ... +80 °C |

## CERTIFICADOS

| | |
|---|---|
| EU declaration of conformity | ✓ |
| UK declaration of conformity | ✓ |
| ACMA declaration of conformity | ✓ |
| China RoHS | ✓ |
| FDA certificate | ✓ |
| ATEX certificate | ✓ |

**DESENHO DIMENSIONAL LFV330**

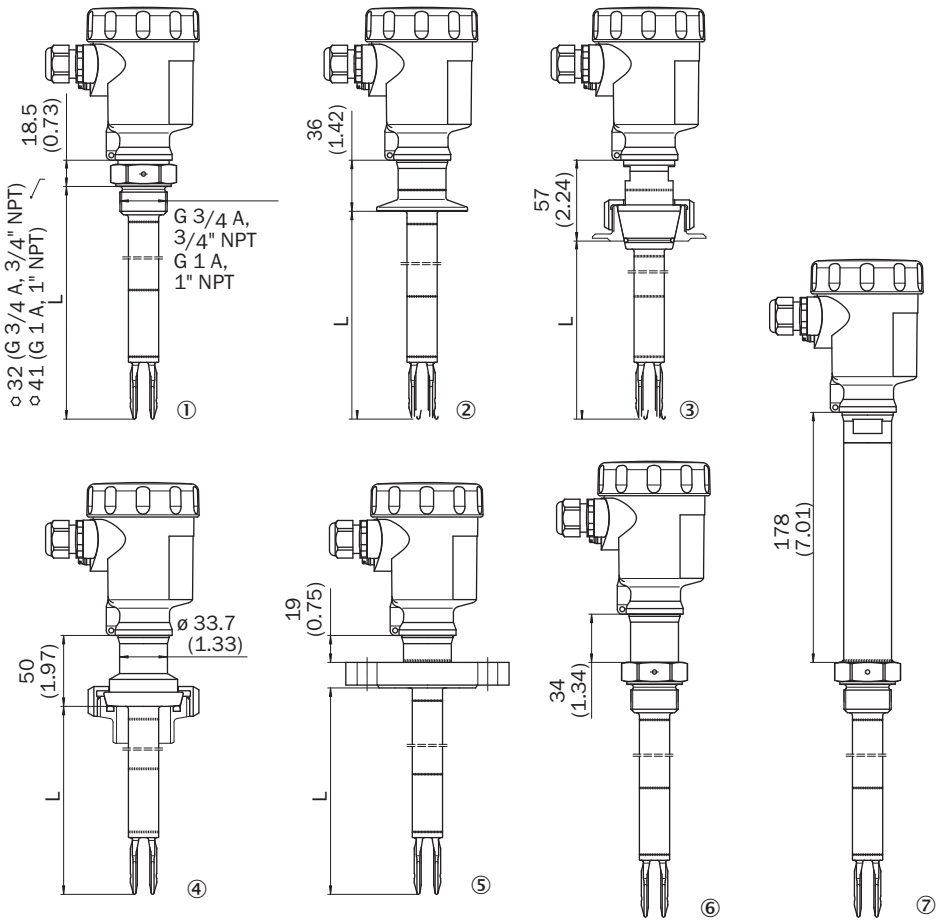


Dimensões em mm
① rosca de aparafusamento
② tri-clamp
③ cone DN 25
④ união roscada de tubos DN 40
⑤ flange
⑥ densidade do gás passagem
⑦ adaptador de temperatura

**DESENHO DIMENSIONAL MARCAÇÃO NO BICO DE SOLDAGEM**

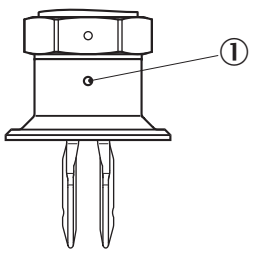


Dimensões em mm
① marcação

**ESQUEMA DE CONEXÃO INSERTO NAMUR E ELETRÔNICO**

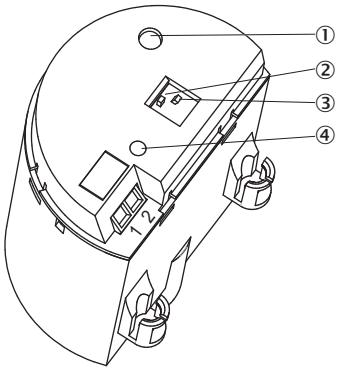


① luz de controle (LED)
② interruptor DIL para inversão da curva característica
③ interruptor DIL para comutação da sensibilidade
④ tecla de simulação

**ESQUEMA DE CONEXÃO ESQUEMA DE CONEXÕES NAMUR**

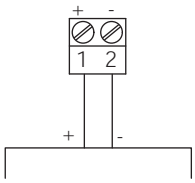


**ORIENTAÇÕES PARA MONTAGEM PRODUTO DE ALIMENTAÇÃO**

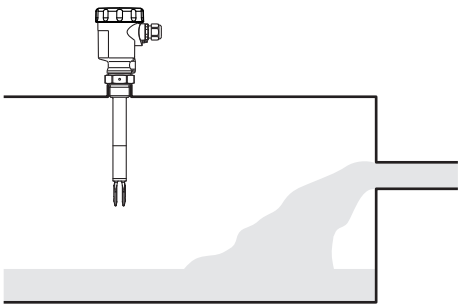

**CURVA CARACTERÍSTICA TEMPERATURA AMBIENTE - TEMPERATURA DE PROCESSO**

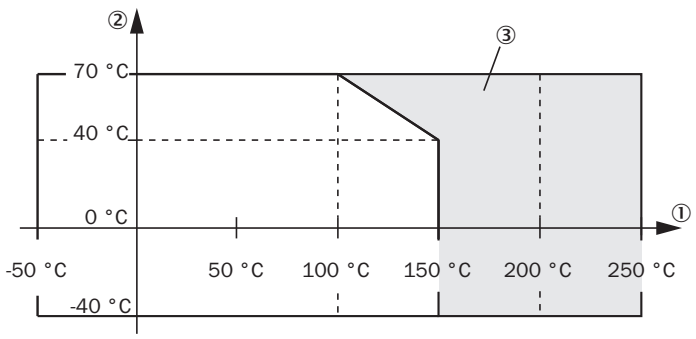


① temperatura de processo em °C (°F)
② temperatura ambiente em °C (°F)
③ faixa de temperatura com adaptador de temperatura

Informações adicionais, bem como acessórios adequados, exemplos de aplicação e downloads, como modelos dimensionais em CAD, manuais de instruções e software, podem ser encontrados em
www.sick.com/6068407



SICK AG
WALDKIRCH
GERMANY
SICK.COM

# A SICK EM SÍNTESE

A SICK é uma empresa global líder em tecnologia, especializada em soluções inteligentes de sensores e soluções integradas para automação industrial. Nossas tecnologias estabelecem padrões globais e tornam seus processos industriais mais eficientes, seguros e sustentáveis – tanto na logística quanto na produção.

A SICK combina inteligência de sensores com profundo conhecimento setorial e serviços de consultoria certificados. Oferecemos a base ideal para soluções de automação escaláveis e personalizadas, gerando valor ao longo de toda a cadeia de valor. Nossa estreita parceria com os clientes é mais do que uma promessa: juntos, aumentamos a produtividade, elevamos a qualidade, protegemos a saúde e a segurança e garantimos um futuro sustentável. Tudo isso com empatia e confiança.

Com paixão e espírito pioneiro, a SICK desenvolve tecnologias inovadoras desde 1946. Graças a uma rede global presente em cerca de 40 países, a SICK atua mundialmente e está sempre próxima de você. A sede da empresa está localizada em Waldkirch, próximo a Freiburg, na Alemanha. Nossos clientes se beneficiam do nosso entendimento das demandas locais e globais, que traduzimos em soluções sob medida.

SICK
Sensor Intelligence