SICK.COM



FICHE TECHNIQUE

LFV330-CAGBVX8N0360

LFV300
Capteurs de niveau

SICK Sensor Intelligence



illustration non contractuelle

CAPTEURS DE NIVEAU

LFV330-CAGBVX8N0360

INFORMATIONS DE COMMANDE

type	référence
LFV330-CAGBVX8N0360	6068407

D'autres versions d'appareils et accessoires sont disponibles à l'adresse www.sick.com/LFV300

CARACTÉRISTIQUES TECHNIQUES DÉTAILLÉES

CARACTÉRISTIQUES

Type de détection	Niveau limite
Type de sonde	Lame vibrante
Longueur de sonde	360 mm
Pression du process	–1 bar ... 64 bar
Température de process	–50 °C ... +150 °C [1]
Densité du matériau de remplissage	0,5 g/cm³ ... 2,5 g/cm³
Certification ATEX	ATEX II 1G, 1/2G, 2G Ex ia IIC T6 Ga, Ga/Gb, Gb +WHG
Examen de type	PTB 16 ATEX 2008 X

[1] Chez les appareils ATEX, voir la consigne de sécurité.

PERFORMANCE

Précision de l'élément de mesure	± 2 mm
Reproductibilité	≤ 1 mm
Viscosité	0,1 mPas ... 10.000 mPas
Temps de réponse	500 ms
MTBF	9,73*10^6 h

ÉLECTRIQUE

Interface de communication	-
Tension d'alimentation	4,5 V DC ... 12 V DC
Ondulation résiduelle	≤ 5 V_{ss}
Consommation	1 mA / 2,5 mA
Durée d'initialisation	< 2 s
Classe de protection VDE 2	✓
Mode de raccordement	M20 x 1,5

Signal de sortie	Signal NAMUR
Électronique	Signal NAMUR
Hystérésis	2 mm
Courant de sortie	1 mA / 2,5 mA
Indice de protection	IP66 / IP67
Dérive de température	0,03 mm/K

MÉCANIQUE

Matériaux en contact avec la matière	Acier inoxydable 1.4404 (en option Ra ≤ 0,8 µm)
Raccord process	G ¾ A PN 64 / 1.4404
Matériau du capteur	Acier inoxydable 1.4404

CARACTÉRISTIQUES AMBIANTES

Température de fonctionnement	–40 °C ... +70 °C
Température ambiante d'entreposage	–40 °C ... +80 °C

CERTIFICATIONS

EU declaration of conformity	✓
UK declaration of conformity	✓
ACMA declaration of conformity	✓
China RoHS	✓
FDA certificate	✓
ATEX certificate	✓

PLAN COTÉ LFV330

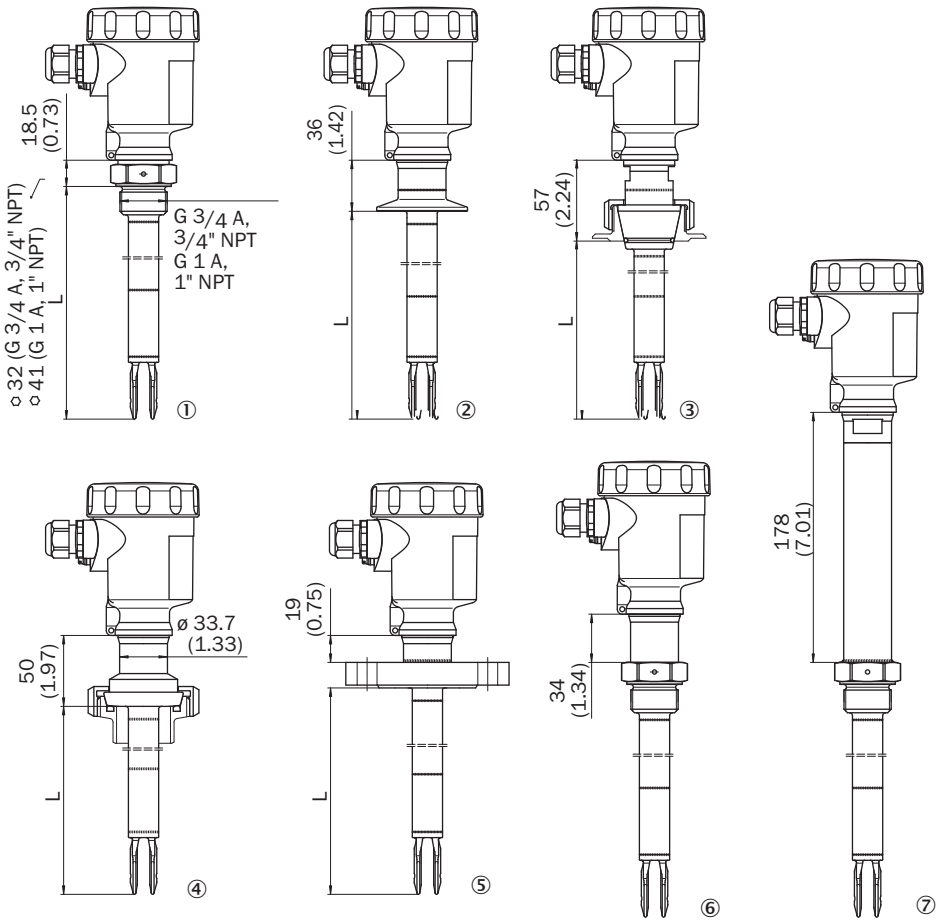

Dimensions en mm (inch)
① filetage
② Tri-Clamp
③ cône DN 25
④ raccord vissé pour tube DN 40
⑤ bride
⑥ joint étanche au gaz
⑦ adaptateur haute température

PLAN COTÉ MARQUAGE SUR LE RACCORD À SOUDER

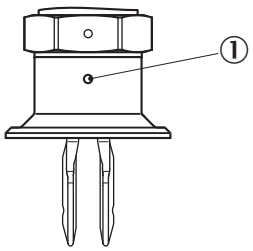

Dimensions en mm (inch)
① marquage

SCHÉMA DE RACCORDEMENT NAMUR - COMPOSANT ÉLECTRONIQUE

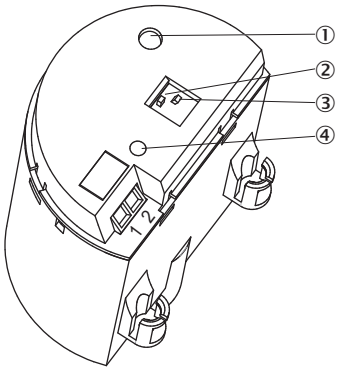

① voyants (LED)
② commutateur DIP pour le renversement de la courbe caractéristique
③ commutateur DIP pour le sélecteur de sensibilité
④ touche de simulation

SCHÉMA DE RACCORDEMENT SCHÉMA DE CONNEXION NAMUR

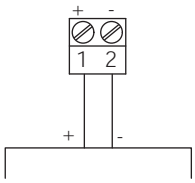

INSTRUCTIONS DE MONTAGE MATÉRIAU DE REMPLISSAGE ENTRANT

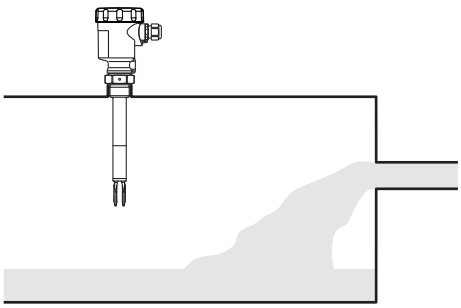

CARACTÉRISTIQUE TEMPÉRATURE AMBIANTE - TEMPÉRATURE DE PROCESSUS

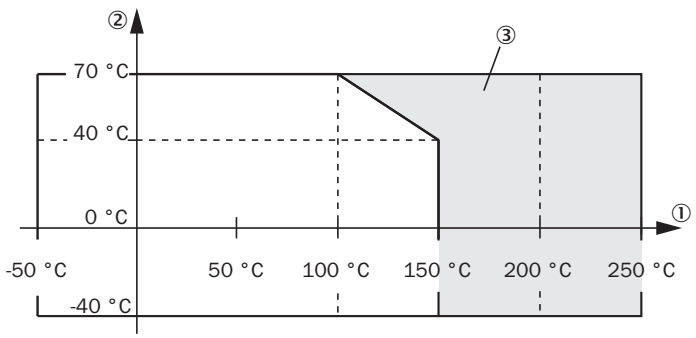

① température de process en °C (°F)
② température ambiante en °C (°F)
③ plage de températures avec adaptateur haute température

Vous trouverez des informations supplémentaires ainsi que des accessoires adaptés, des exemples d'application et des téléchargements tels que des modèles dimensionnels CAO, des notices d'instructions et des logiciels sous www.sick.com/6068407

SICK AG
WALDKIRCH
GERMANY
SICK.COM

SICK EN BREF

SICK est une des principales entreprises au monde produisant des solutions de détection intelligentes et des solutions intégrées pour le domaine de l'automatisation industrielle. Nos technologies établissent des normes mondiales et rendent vos processus industriels plus efficaces, plus sûrs et plus durables – dans la logistique ainsi que dans la production.

SICK allie l'intelligence des capteurs à la connaissance du secteur et à des prestations de conseils certifiées. Nous offrons la base idéale pour des solutions d'automatisation évolutives et sur mesure et créons une plus-value tout au long de la chaîne de création de valeur. Nos relations de partenariat intense avec nos clients sont plus qu'une simple promesse : ensemble, nous augmentons la productivité, améliorons la qualité, protégeons la santé et la sécurité et œuvrons pour un avenir durable. Ces relations reposent sur l'empathie et la confiance.

Avec passion et esprit pionnier, SICK développe des technologies innovantes depuis 1946. Grâce à un réseau mondial dans environ 40 pays, SICK est présente dans le monde entier et toujours prés de chez vous. Le siège principal de l'entreprise se trouve à Waldkirch près de Fribourg en Allemagne. Nos clients profitent de nos connaissances des exigences locales autant que mondiales que nous transposons vers des solutions sur mesure.

SICK
Sensor Intelligence