SICK.COM



DATENBLATT

LFV330-CAGBVX8N0360

LFV300
Füllstandssensoren

SICK Sensor Intelligence



Abbildung kann abweichen

FÜLLSTANDSSENSOREN

LFV330-CAGBVX8N0360

BESTELLINFORMATIONEN

Typ	Artikelnr.
LFV330-CAGBVX8N0360	6068407

Weitere Geräteausführungen und Zubehör auf www.sick.com/LFV300

TECHNISCHE DATEN IM DETAIL

MERKMALE

Erfassungsart	Grenzstand
Sondenart	Schwinggabel
Sondenlänge	360 mm
Prozessdruck	–1 bar ... 64 bar
Prozesstemperatur	–50 °C ... +150 °C [1]
Füllgutdichte	0,5 g/cm³ ... 2,5 g/cm³
ATEX-Zulassung	ATEX II 1G, 1/2G, 2G Ex ia IIC T6 Ga, Ga/Gb, Gb +WHG
Baumusterprüfung	PTB 16 ATEX 2008 X

[1] Bei ATEX-Geräten siehe Sicherheitshinweis.

PERFORMANCE

Genauigkeit des Messelements	± 2 mm
Reproduzierbarkeit	≤ 1 mm
Viskosität	0,1 mPas ... 10.000 mPas
Ansprechzeit	500 ms
MTBF	9,73*10^6 h

ELEKTRIK

Kommunikationsschnittstelle	-
Versorgungsspannung	4,5 V DC ... 12 V DC
Restwelligkeit	≤ 5 V_{ss}
Stromaufnahme	1 mA / 2,5 mA
Initialisierungszeit	< 2 s
VDE-Schutzklasse 2	✓
Anschlussart	M20 x 1,5

Ausgangssignal	NAMUR-Signal
Elektronik	NAMUR-Signal
Hysterese	2 mm
Ausgangsstrom	1 mA / 2,5 mA
Schutzart	IP66 / IP67
Temperaturdrift	0,03 mm/K

MECHANIK

Medienberührende Werkstoffe	Edelstahl 1.4404 (optional Ra ≤ 0,8 µm)
Prozessanschluss	G ¾ A PN 64 / 1.4404
Sensormaterial	Edelstahl 1.4404

UMGEBUNGSDATEN

Umgebungstemperatur Betrieb	–40 °C ... +70 °C
Umgebungstemperatur Lager	–40 °C ... +80 °C

ZERTIFIKATE

EU declaration of conformity	✓
UK declaration of conformity	✓
ACMA declaration of conformity	✓
China RoHS	✓
FDA certificate	✓
ATEX certificate	✓

MAßZEICHNUNG LFV330

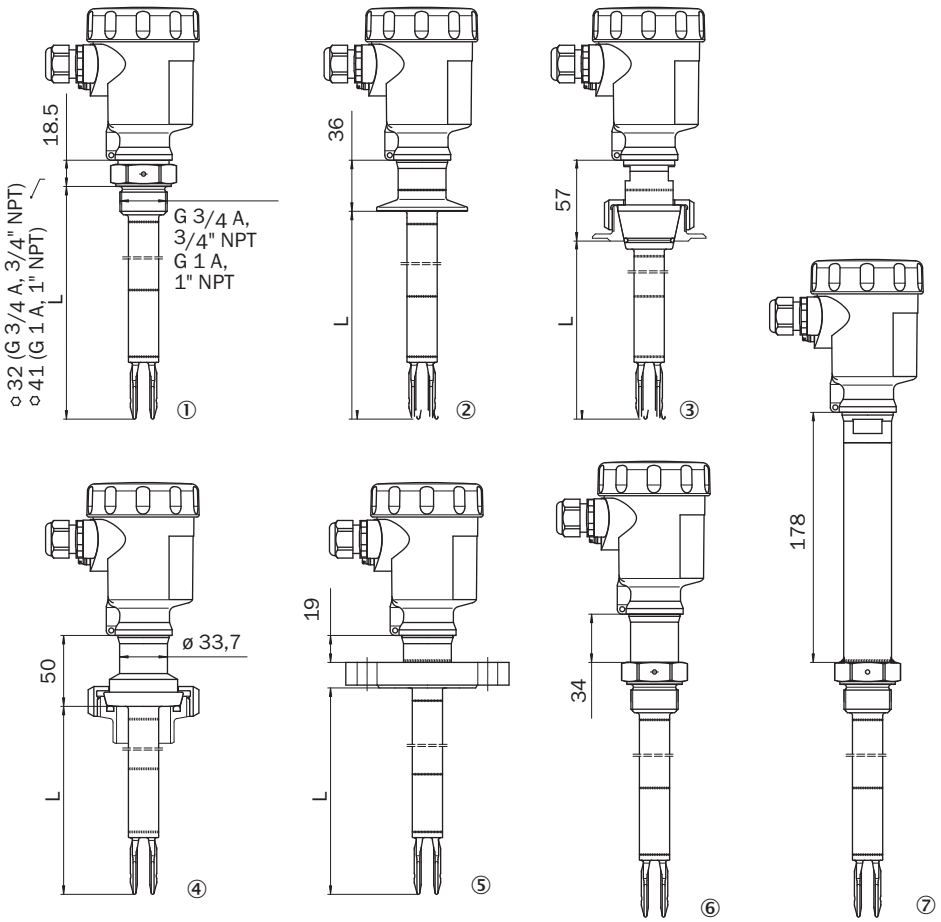

Maße in mm
① Einschraubgewinde
② Tri-Clamp
③ Konus DN 25
④ Rohrverschraubung DN 40
⑤ Flansch
⑥ Gasdichte Durchführung
⑦ Temperaturzwischenstück

MAßZEICHNUNG MARKIERUNG AM EINSCHWEIßSTUTZEN

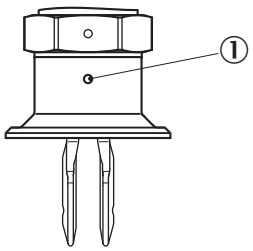

Maße in mm
① Markierung

ANSCHLUSSSCHEMA NAMUR - ELEKTRONIKEINSATZ

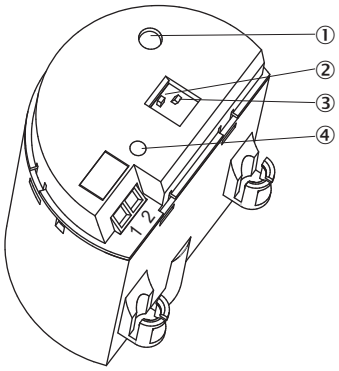

① Kontrollleuchte (LED)
② DIL-Schalter zur Kennlinienumkehr
③ DIL-Schalter zur Empfindlichkeitsumschaltung
④ Simulationstaste

ANSCHLUSSSCHEMA NAMUR ANSCHLUSSPLAN

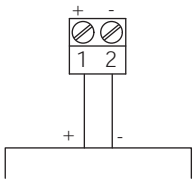

MONTAGEHINWEISE EINSTRÖMENDES FÜLLGUT

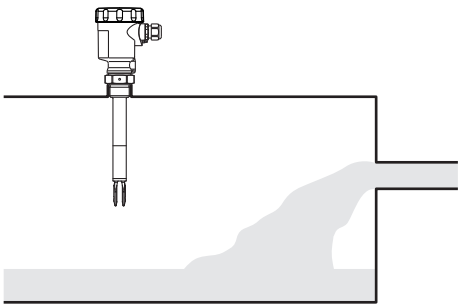

KENNLINIE UMGEBUNGSTEMPERATUR - PROZESSTEMPERATUR

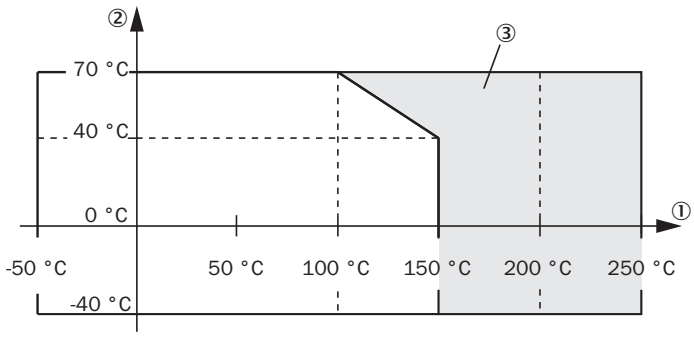

① Prozesstemperatur in °C (°F)
② Umgebungstemperatur in °C (°F)
③ Temperaturbereich mit Temperaturzwischenstück

Weitere Informationen sowie passendes Zubehör, Applikationsbeispiele und Downloads wie CAD Maßmodelle, Betriebsanleitungen und Software finden Sie unter www.sick.com/6068407

SICK AG
WALDKIRCH
GERMANY
SICK.COM

SICK AT A GLANCE

SICK ist ein weltweit führendes Technologieunternehmen für intelligente Sensorlösungen und integrierte Lösungen in der industriellen Automatisierung. Unsere Technologien setzen globale Standards und machen Ihre industriellen Prozesse effizienter, sicherer und nachhaltiger – sowohl in der Logistik als auch in der Produktion.

SICK verbindet Sensorintelligenz mit Branchenverständnis und zertifizierten Beratungsleistungen. Wir bieten die ideale Grundlage für skalierbare sowie maßgeschneiderte Automatisierungslösungen und schaffen Mehrwert entlang der gesamten Wertschöpfungskette. Unsere enge Partnerschaft mit unseren Kunden ist mehr als nur ein Versprechen: Gemeinsam verbessern wir die Produktivität, steigern die Qualität, schützen Gesundheit und Sicherheit und sichern die Zukunft nachhaltig. All das mit Empathie und Vertrauen.

Mit Leidenschaft und Pioniergeist entwickelt SICK seit 1946 innovative Technologien. Dank einem globalen Netzwerk in rund 40 Ländern ist SICK weltweit präsent und immer in Ihrer Nähe. Der Hauptsitz des Unternehmens befindet sich in Waldkirch in der Nähe von Freiburg, Deutschland. Unsere Kunden profitieren von unserem Verständnis für lokale sowie globale Anforderungen, die wir in maßgeschneiderte Lösungen übersetzen.

SICK

Sensor Intelligence