SICK.COM



DATABLAD

LFV330-CAGBVX8N0360

LFV300
Niveaumålere

SICK Sensor Intelligence



Billeder kan afvige

NIVEAUMÅLERE

LFV330-CAGBVX8N0360

BESTILLINGSOPLYSNINGER

type	varenr.
LFV330-CAGBVX8N0360	6068407

Andre modeller og tilbehør på www.sick.com/LFV300

OVERSIGT OVER TEKNISKE DATA

EGENSKABER

Verificeringsmåde	Grænseværdi
Sondetype	Svinggaffel
Probelængde	360 mm
Procestryk	–1 bar ... 64 bar
Procestemperatur	–50 °C ... +150 °C [1]
Produktdensitet	0,5 g/cm³ ... 2,5 g/cm³
ATEX-godkendelse	ATEX II 1G, 1/2G, 2G Ex ia IIC T6 Ga, Ga/Gb, Gb +WHG
Typeprøvning	PTB 16 ATEX 2008 X

[1] For ATEX-enheder henvises til sikkerhedsbestemmelserne.

YDELSE

Måleelementets præcision	± 2 mm
Reproducerbarhed	≤ 1 mm
Viskositet	0,1 mPas ... 10.000 mPas
Reaktionstid	500 ms
MTBF	9,73*10^6 h

ELEKTRISK

Kommunikationsinterface	-
Forsyningsspænding	4,5 V DC ... 12 V DC
Rippel	≤ 5 V_{ss}
Strømforbrug	1 mA / 2,5 mA
Initialiseringstid	< 2 s
VDE-beskyttelsesklasse 2	✓
Tilslutningsmåde	M20 x 1,5

Udgangssignal	NAMUR-signal
Elektronik	NAMUR-signal
Hysterese	2 mm
Udgangsstrøm	1 mA / 2,5 mA
Kapslingsklasse	IP66 / IP67
Temperaturdrift	0,03 mm/K

MEKANIK

Materialer med mediekontakt	Rustfrit stål 1.4404 (ekstra Ra < 0,8 µm)
Procestilslutning	G ¾ A PN 64 / 1.4404
Sensormateriale	Rustfrit stål 1.4404

OMGIVELSESDATA

Omgivelsestemperatur, drift	–40 °C ... +70 °C
Omgivelsestemperatur, lager	–40 °C ... +80 °C

CERTIFIKATER

EU declaration of conformity	✓
UK declaration of conformity	✓
ACMA declaration of conformity	✓
China RoHS	✓
FDA certificate	✓
ATEX certificate	✓

MÅLTEGNING LFV330

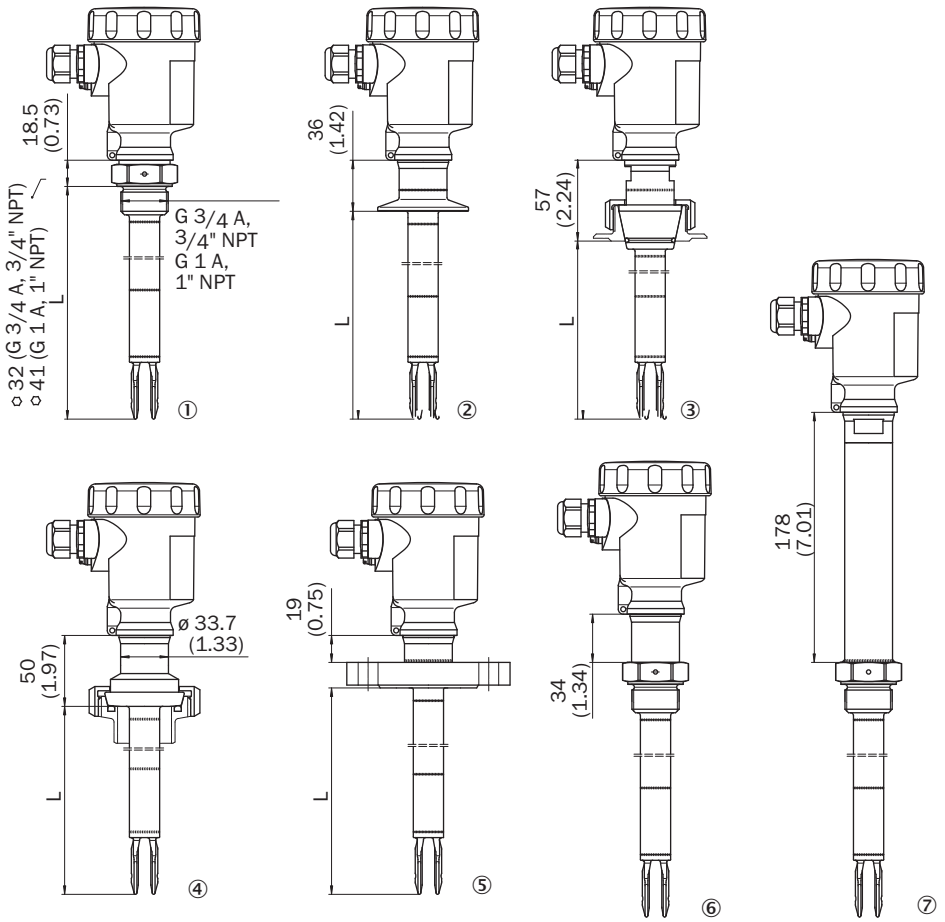

Dimensioner i mm
① iskruningsgevind
② Tri-Clamp
③ kegle DN 25
④ rørsamling DN 40
⑤ flange
⑥ gasdensitet udførelse
⑦ temperaturmellemstykke

MÅLTEGNING MARKERING VED INDSVEJSET STUDS

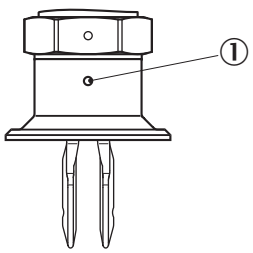

Dimensioner i mm
① markering

TILSLUTNINGSSKEMA NAMUR - ELEKTRONISK ANVENDELSE

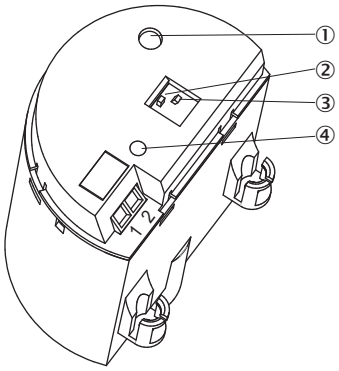

① controllerlampe (LED)
② DIL-kontakt til reversering af ID
③ DIL-kontakt til skift følsomhedsindstilling
④ simuleringstaste

TILSLUTNINGSSKEMA NAMUR TILSLUTNINGSDIAGRAM

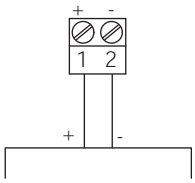

MONTAGEVEJLEDNINGER INDKOMMENDE MATERIALER

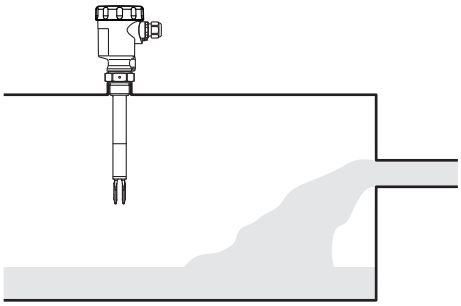

IDENTIFIKATION OMGIVELSESTEMPERATUR, PROCESTEMPERATUR

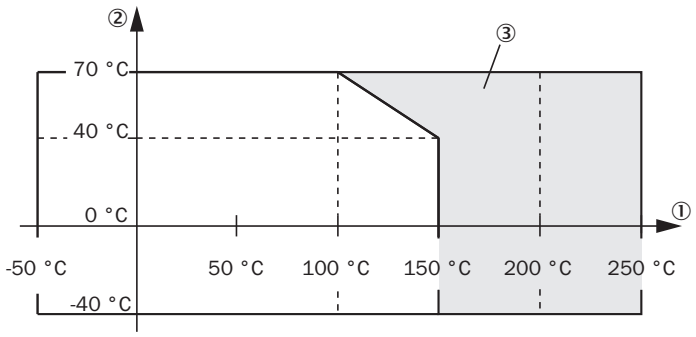

① procestemperatur i °C (°F)
② omgivelsestemperatur i °C (°F)
③ temperaturområde med temperaturmellemstykke

Yderligere informationer samt passende tilbehør, anvendelseseksempler og downloads som CAD-dimensionelle modeller, betjeningsvejledninger og software kan findes på www.sick.com/6068407

SICK AG
WALDKIRCH
GERMANY
SICK.COM

OVERBLIK OVER SICK

SICK er en af verdens førende teknologivirksomheder inden for intelligente sensorløsninger og integrerede løsninger til industriel automatisering. Vores teknologier sætter globale standarder og gør dine industrielle processer mere effektive, sikre og bæredygtige – både inden for logistik og produktion.

SICK forener sensorintelligens med branchekendskab og certificerede rågivningsydelser. Vi tilbyder det ideelle grundlag for skalerbare og tilpassede automatiseringsløsninger og skaber merværdi gennem hele værdikæden. Vores tætte samarbejde med kunderne er mere end blot et løfte: Sammen forbedrer vi produktiviteten, øger kvaliteten, beskytter sundhed og sikkerhed og sikrer en bæredygtig fremtid. Alt med empati og tillid.

Med passion og pionerånd har SICK udviklet innovative teknologier siden 1946. Takket være et globalt netværk i omkring 40 lande er SICK til stede over hele verden og altid tæt på dig. Virksomhedens hovedkontor ligger i Waldkirch i nærheden af Freiburg, Tyskland. Vores kunder drager fordel af vores indsigt i både lokale og globale krav, som vi omsætter til tilpassede løsninger.

SICK
Sensor Intelligence