SICK.COM

技術資料

RZC1-04ZRS-KU0

RZC1
氣壓缸感測器

Sensor Intelligence



氣壓缸感測器

RZC1-04ZRS-KU0

訂購資訊

型號	貨號
RZC1-04ZRS-KU0	1059746

更多裝置規格與配件請參閱: www.sick.com/RZC1

詳細技術資料

特徵

氣缸結構	C型槽
配備適配器的氣缸結構	SMC導軌CDQ2 SMC導軌ECDQ2
外殼長度	26.3 mm
開關輸出	Reed
開關頻率	500 Hz
輸出功能	常開
電氣規格	AC/DC 3導線
IP等級	IP68 [1] IP69K [2]

[1] 按照EN 60529 (IP67/IP68)標準.

[2] 按照DIN 40050 (IP69K) 標準.

機械/電氣

電源電壓	5 V AC/DC ... 30 V AC/DC
耗電量	5 mA, 無負載
電壓降	< 0.5 V
持續電流I_a	≤ 500 mA
開關容量	≤ 10 W
防護等級	III
超限距離典型值	7 mm [1]
可重複性	≤ 0.1 mT [2]
開關狀態 LED	是
教導設定	無

[1] 感測器輸出開關信號期間編碼器磁鐵移動的距離。.

[2] 電源電壓U_B與環境溫度Ta恒定.

工作環境溫度	–30 °C ... +80 °C
耐衝擊性與耐震性	30 g，11 ms / 10 … 55 Hz，1 mm
EMC	按照EN 60947-5-2標準
連接類型	電纜線，3 線，已剝皮, 2 m
連接方式詳細資訊	
導體截面積	0.09 mm²
電纜線直徑	Ø 2.2 mm
彎曲半徑	固定敷設 > 2 x 電纜線直徑 彈性使用 > 5 x 電纜線直徑
電纜出口	軸向
材質	
外殼	塑膠, 強化型PA
電纜線	PUR
UL文件號	NRKH.E181493 & NRKH7.E181493

[1] 感測器輸出開關信號期間編碼器磁鐵移動的距離。.

[2] 電源電壓U_B與環境溫度Ta恒定.

安全相關參數

$MTTF_D$	41,230 年
DC_{avg}	0 %
T_M（使用壽命）	20 年
B_{10D}	5,000,000 開關週期 [1]

[1] 僅用於包含電動機械式組件的裝置。此時必須根據給出的B_{10D}值、開關週期數及給出的$MTTF_D$值計算整個裝置的$MTTF_D$值。.

證書

EU declaration of conformity	✓
UK declaration of conformity	✓
ACMA declaration of conformity	✓
Moroccan declaration of conformity	✓
China RoHS	✓
China Compulsory Product Certification (CCC) exempt	✓
cULus certificate	✓

安裝提示

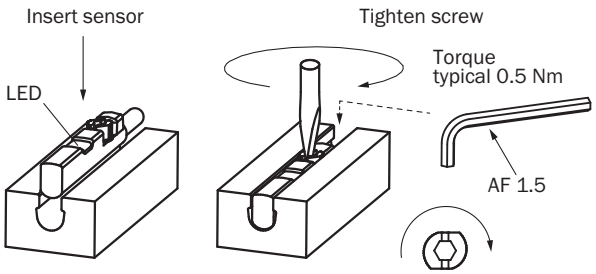

連接類型



連接示意圖 CD-035

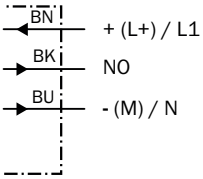

功能原理 超限距離

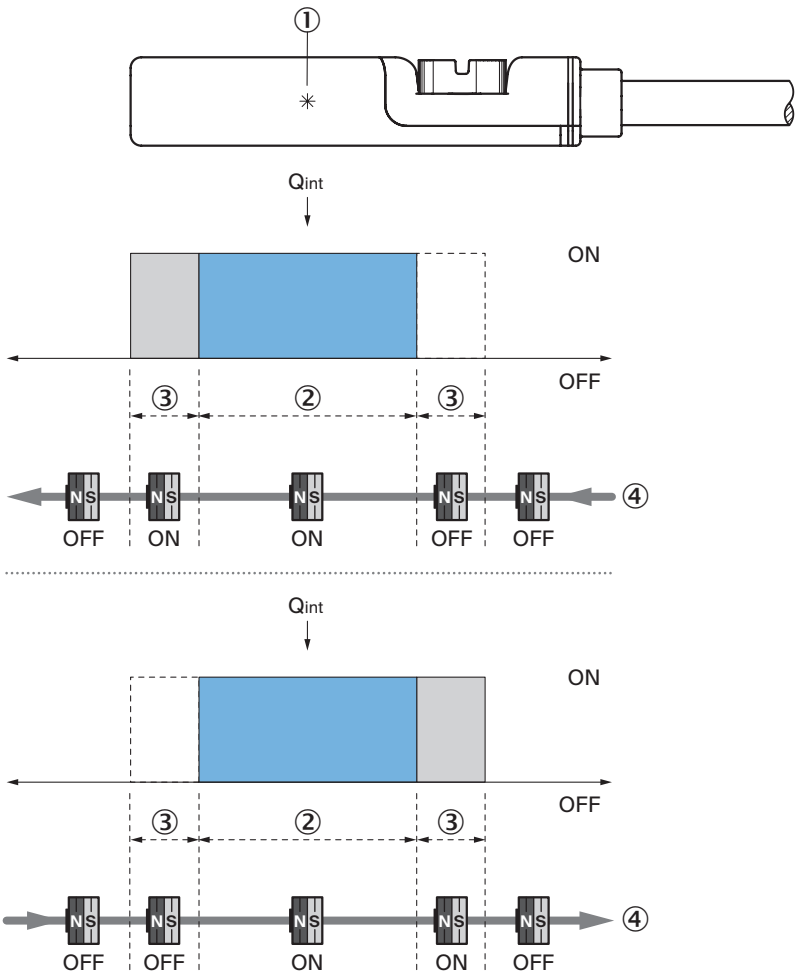

提示：感測器外殼可能有所不同；圖示代表輸出功能「常開」；超限距離 = 開關點寬度 + 遲滯

① 感測器元件位置
② 開關點寬度
③ 遲滯
④ 磁鐵運動方向

尺寸圖 電纜線

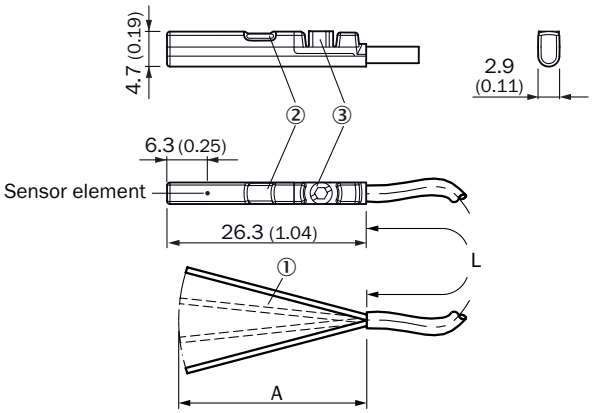

尺寸 (mm)
① 接頭
② LED指示燈
③ SW1.5固定螺絲

		L	A	
1059746	RZC1-04ZRS-KU0	2 m	31.5	3
1059750	RZC1-04ZUS-KU0	2 m	31.5	2
1065397	RZC1-04ZUS-KU0S01	2 m	31.5	2
1070035	RZC1-04ZUS-KUAS02	3 m	31.5	2
1059749	RZC1-04ZRS-KUB	5 m	31.5	3
1073286	RZC1-04ZUS-KUBS03	5 m	31.5	2

關於合適配件、應用範例及下載內容（如CAD尺寸模型、操作說明、軟體等）的其他資訊請參閱:
www.sick.com/1059746

SICK AG
WALDKIRCH
GERMANY
SICK.COM

SICK企業情況總纜

SICK是世界領先的專業為工業自動化提供智慧型感測器解決方案與一體化解決方案的技術企業。我們的技術為全球樹立了標準，令您在物流與生產領域的工業流程更高效、更安全、更具永續性。

SICK將感測器智慧與對行業的深刻理解及獲得認證的顧問服務有機結合。我們提供了打造可擴充的客製化自動化解決方案的理想基礎，並為整條價值創造鏈帶來附加價值。我們與客戶建立了密切的合作夥伴關係，這不止是一項承諾：我們還將攜手改進生產效率，提高品質，保護人員健康與安全，並保障未來的永續發展。這一切都建立在相互理解、相互信任的基礎上。

自1946年創辦開始，SICK始終懷有對技術的熱愛，發揚先驅精神，積極研發一系列創新技術。SICK在全球大約40個國家與地區構建起了網路，以此開展跨國經營，並始終伴您左右。企業總部位於德國弗萊堡附近的瓦爾德基爾希。我們將對本地及全球化要求的認識轉化為客製化解決方案，令客戶大為受益。

SICK
Sensor Intelligence