SICK.COM



FICHA DE DADOS

LBV330-XXAGDRANX0700

LBV3xx
Sensores de nível

SICK Sensor Intelligence



Figura pode ser diferente

SENSORES DE NÍVEL

LBV330-XXAGDRANX0700

INFORMAÇÕES DO PEDIDO

tipo	nº de artigo
LBV330-XXAGDRANX0700	6038153

Outras versões do aparelho e acessórios em www.sick.com/LBV3xx

DADOS TÉCNICOS EM DETALHE

CARACTERÍSTICAS

Meio	Materiais a granel
Tipo de registro	Nível de limite
Tipo de sonda	Garfo vibratório
Comprimento da sonda	700 mm
Pressão de processo	–1 bar ... 25 bar
Temperatura de processo	–50 °C ... +150 °C
Densidade do produto	≥ 0,008 g/cm³
Tamanho do grão	< 10 mm

PERFORMANCE

Precisão do elemento de medição	± 10 mm
Reprodutibilidade	≤ 5 mm
Tempo de resposta	500 ms [1] 1.000 ms [2]
MTBF	4,61*10^6 h

[1] Durante a cobertura.

[2] Ao ficar livre.

ELETRICIDADE

Interface de comunicação	-
Tensão de alimentação	20 V DC ... 72 V DC 20 V AC ... 253 V AC
Consumo de corrente	5 mA ... 30 mA
Tempo de inicialização	< 2 s
Classe de proteção VDE 1	✓

Tipo de conexão	½" NPT
Sinal de saída	Relé duplo (DPDT)
Eletrônica	Relé duplo (DPDT)
Histerese	10 mm
Corrente de saída	> 10 µA; < 3A AC, 1A DC
Carga indutiva	750 VA 54 W
Carga capacitiva	750 VA 54 W
Carga de contato	Mín. 50 mW / máx. 750 VA, 54 W
Grau de proteção	IP66 IP67

MECÂNICA

Materiais em contato com o meio	Aço inoxidável 1.4404 / 316L
Conexão de processo	G 1½ A PN 25
Material da carcaça	Alumínio
Material do sensor	Aço inoxidável 1.4404

DADOS AMBIENTAIS

Temperatura ambiente, operação	–40 °C ... +80 °C
Temperatura ambiente, depósito	–40 °C ... +80 °C

CERTIFICADOS

EU declaration of conformity	✓
UK declaration of conformity	✓
ACMA declaration of conformity	✓
China RoHS	✓
FDA certificate	✓

DESENHO DIMENSIONAL LBV330 EXECUÇÃO DA ROSCA G 1½ A (DIN ISO 228/1)

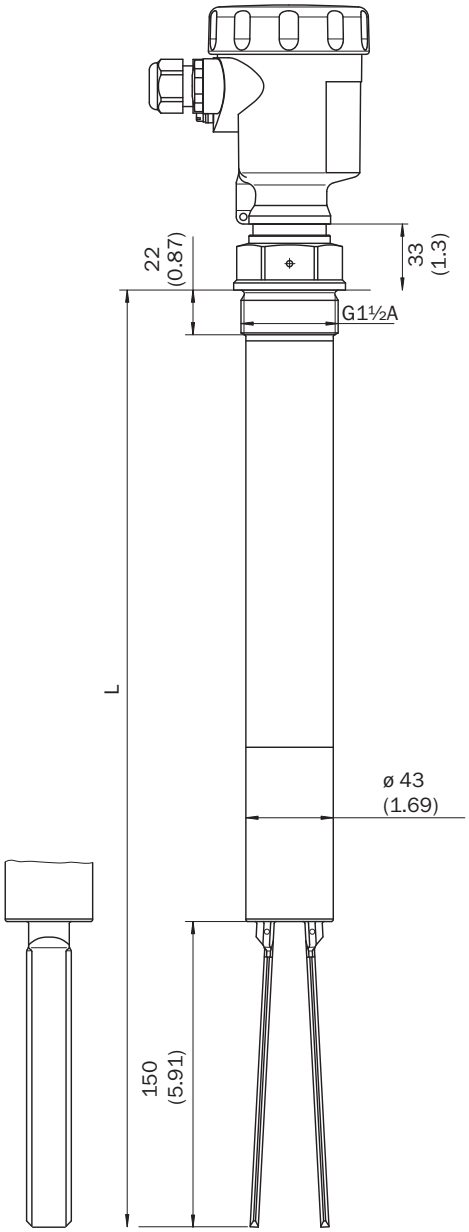

Dimensões em mm

DESENHO DIMENSIONAL ADAPTADOR DE TEMPERATURA

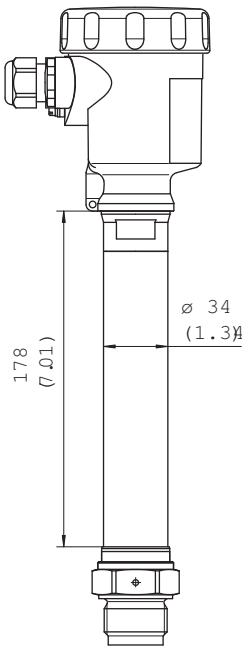

Dimensões em mm

ESQUEMA DE CONEXÃO ESQUEMA DE CONEXÕES RELÉS DUPLOS

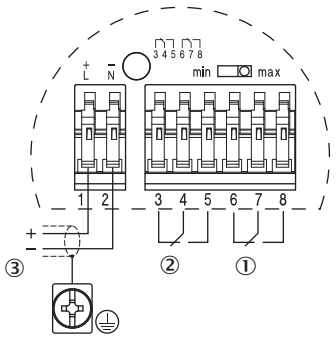

① saída de relé
② saída de relé
③ alimentação de tensão

ORIENTAÇÕES PARA MONTAGEM DIRECIONAMENTO DO FLUXO DO GARFO OSCILANTE

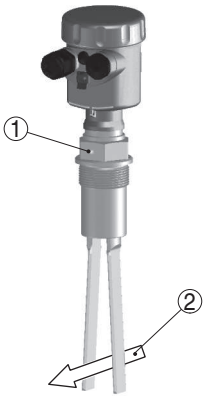

① marcação na execução da rosca
② direção de fluxo

ORIENTAÇÕES PARA MONTAGEM INSTALAÇÃO HORIZONTAL

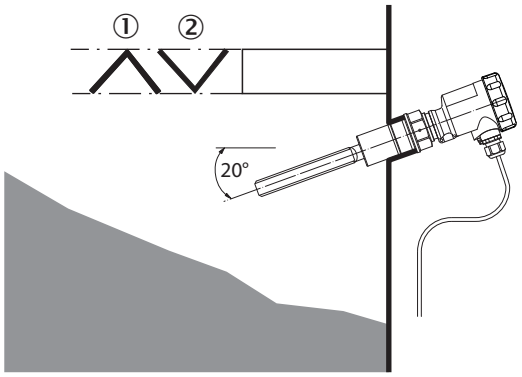

① placa de proteção
② placa de proteção côncava para produtos a granel abrasivos

Informações adicionais, bem como acessórios adequados, exemplos de aplicação e downloads, como modelos dimensionais em CAD, manuais de instruções e software, podem ser encontrados em www.sick.com/6038153

SICK AG
WALDKIRCH
GERMANY
SICK.COM

A SICK EM SÍNTESE

A SICK é uma empresa global líder em tecnologia, especializada em soluções inteligentes de sensores e soluções integradas para automação industrial. Nossas tecnologias estabelecem padrões globais e tornam seus processos industriais mais eficientes, seguros e sustentáveis – tanto na logística quanto na produção.

A SICK combina inteligência de sensores com profundo conhecimento setorial e serviços de consultoria certificados. Oferecemos a base ideal para soluções de automação escaláveis e personalizadas, gerando valor ao longo de toda a cadeia de valor. Nossa estreita parceria com os clientes é mais do que uma promessa: juntos, aumentamos a produtividade, elevamos a qualidade, protegemos a saúde e a segurança e garantimos um futuro sustentável. Tudo isso com empatia e confiança.

Com paixão e espírito pioneiro, a SICK desenvolve tecnologias inovadoras desde 1946. Graças a uma rede global presente em cerca de 40 países, a SICK atua mundialmente e está sempre próxima de você. A sede da empresa está localizada em Waldkirch, próximo a Freiburg, na Alemanha. Nossos clientes se beneficiam do nosso entendimento das demandas locais e globais, que traduzimos em soluções sob medida.

SICK
Sensor Intelligence