SICK.COM



데이터시트

LBV330-XXAGDRANX0700

LBV3xx
레벨 센서

SICK
Sensor Intelligence



그림은 실물과 다를 수 있음

레벨 센서

LBV330-XXAGDRANX0700

주문 정보

모델	부품 번호
LBV330-XXAGDRANX0700	6038153

추가 장치 버전 및 액세서리 www.sick.com/LBV3xx

자세한 기술 데이터

특징

매체	대량 자재
감지 방식	스위칭
프로브 종류	소리 굽쇠
프로브 길이	700 mm
프로세스 압력	–1 bar ... 25 bar
프로세스 온도	–50 °C ... +150 °C
충전물 밀도	≥ 0.008 g/cm³
입자 크기	< 10 mm

성능

측정 정확도	± 10 mm
반복성	≤ 5 mm
반응 시간	500 ms [1] 1,000 ms [2]
MTBF	4,61*10^6 h

[1] 자재로 덮인 경우.

[2] 자재로 덮이지 않은 경우.

전기

통신 인터페이스	-
공급 전압	20 V DC ... 72 V DC 20 V AC ... 253 V AC
소비 전류	5 mA ... 30 mA
초기화 시간	< 2 s
VDE 보호 등급 1	✓

연결 방식	½" NPT
출력 신호	더블 릴레이(DPDT)
전자	더블 릴레이(DPDT)
이력 현상	10 mm
출력 전류	> 10 µA; < 3A AC, 1A DC
유도성 부하	750 VA 54 W
용량성 부하	750 VA 54 W
접촉 부하	최소 50mW / 최대 750VA, 54W
보호 등급	IP66 IP67

기계 요소

젖은 부품	스테인리스 스틸 1.4404 / 316L
프로세스 연결	G 1½ A PN 25
하우징 재질	알루미늄
센서 재질	스테인리스 스틸 1.4404

주변 정보

작동 주변 온도	–40 °C ... +80 °C
보관 시 주변 온도	–40 °C ... +80 °C

인증서

EU declaration of conformity	✓
UK declaration of conformity	✓
ACMA declaration of conformity	✓
China RoHS	✓
FDA certificate	✓

축적 도면 LBV330 나사산 유형 G 1½ A(DIN ISO 228/1)

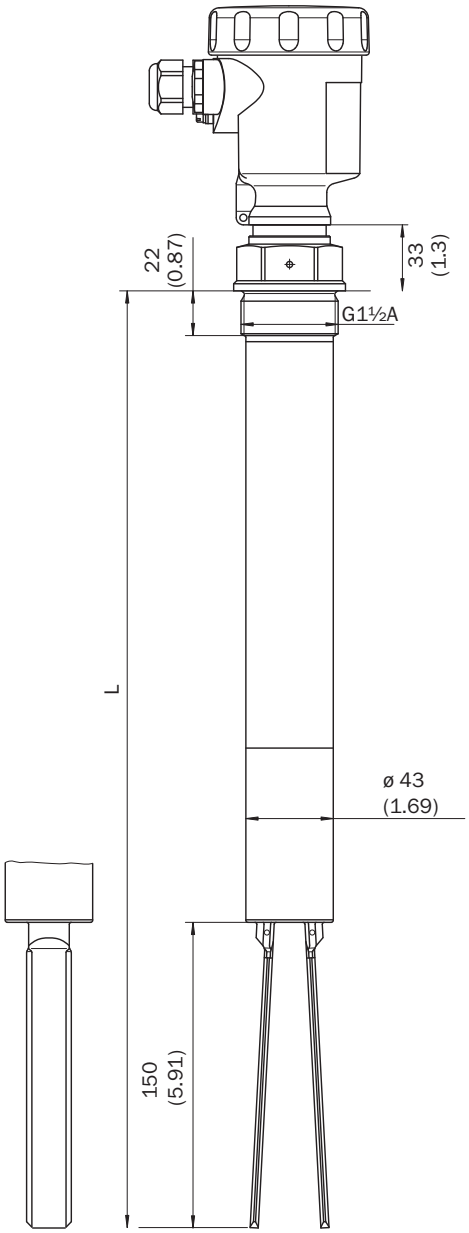

친수 단위: mm

축적 도면 온도 어댑터

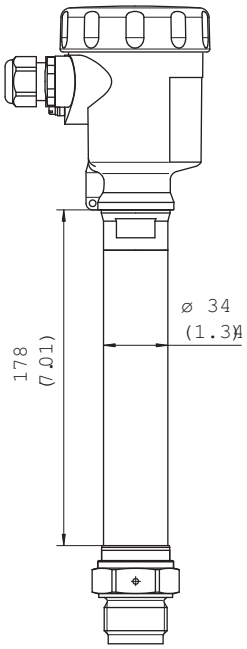

친수 단위: mm

결선도 이중 릴레이 접속도

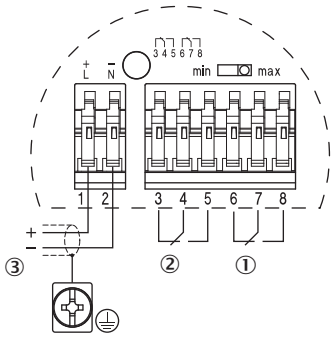

① 릴레이 출력부
② 릴레이 출력부
③ 전원 공급 장치

마운팅 지침 소리 굽쇠의 유동 조정 기능

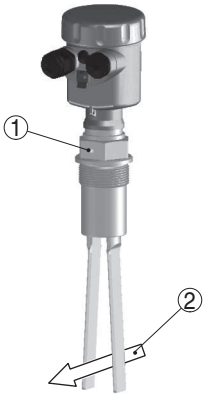

① 나사산 유형의 표시
② 유량 방향

마운팅 지침 수평 설치

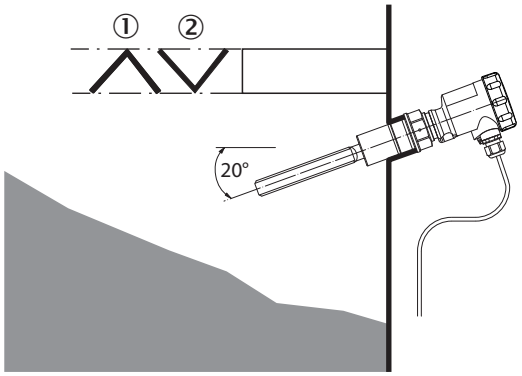

① 보호판
② 연마성 대량 자재용 오목한 보호판

자세한 정보와 적합한 액세서리, 애플리케이션 사례, 다운로드(예: CAD 치수 모델, 작동 지침서, 소프트웨어)를 다음 링크에서 확인할 수 있습니다 www.sick.com/6038153

SICK AG
WALDKIRCH
GERMANY
SICK.COM

SICK 한눈에 보기

SICK은 산업 자동화 분야에서 지능형 센서 솔루션 및 통합 솔루션을 제공하는 세계적인 선도 기술 기업입니다. 우리의 기술은 글로벌 표준을 설정하며, 물류와 생산 전반에 걸쳐 고객의 산업 공정을 보다 효율적이고, 안전하며, 지속 가능하게 만듭니다.

SICK은 센서 인텔리전스를 산업에 대한 이해와 인증된 컨설팅 서비스와 결합합니다. 우리는 확장 가능하면서도 맞춤형 자동화 솔루션을 위한 이상적인 기반을 제공하고, 전체 가치 사슬 전반에 걸쳐 부가가치를 창출합니다. 고객과의 긴밀한 파트너십은 단순한 약속을 넘어섭니다. 우리는 함께 생산성을 향상시키고, 품질을 높이며, 건강과 안전을 보호하고, 지속 가능한 미래를 확보합니다. 이 모든 것은 공감과 신뢰를 바탕으로 이루어집니다.

SICK은 1946년부터 열정과 개척자 정신을 바탕으로 혁신적인 기술을 개발해 왔습니다. 약 40개국에 걸친 글로벌 네트워크를 바탕으로 SICK은 전 세계에 진출해 있으며, 언제나 고객 가까이에 있습니다. 본사는 독일 프라이부르크 인근 발트키르히에 위치해 있습니다. 고객은 지역 및 글로벌 요구사항에 대한 우리의 이해를 바탕으로 이를 맞춤형 솔루션으로 구현한 혜택을 누립니다.

SICK
Sensor Intelligence