SICK.COM



FICHE TECHNIQUE

LBV330-XXAGDRANX0700

LBV3xx
Capteurs de niveau

SICK Sensor Intelligence



illustration non contractuelle

CAPTEURS DE NIVEAU

LBV330-XXAGDRANX0700

INFORMATIONS DE COMMANDE

type	référence
LBV330-XXAGDRANX0700	6038153

D'autres versions d'appareils et accessoires sont disponibles à l'adresse www.sick.com/LBV3xx

CARACTÉRISTIQUES TECHNIQUES DÉTAILLÉES

CARACTÉRISTIQUES

Milieu	Produits en vrac
Type de détection	Niveau limite
Type de sonde	Lame vibrante
Longueur de sonde	700 mm
Pression du process	–1 bar ... 25 bar
Température de process	–50 °C ... +150 °C
Densité du matériau de remplissage	≥ 0,008 g/cm³
Taille des particules	< 10 mm

PERFORMANCE

Précision de l'élément de mesure	± 10 mm
Reproductibilité	≤ 5 mm
Temps de réponse	500 ms [1] 1.000 ms [2]
MTBF	4,61*10^6 h

[1] Lors de la détection.

[2] Lors de la libération.

ÉLECTRIQUE

Interface de communication	-
Tension d'alimentation	20 V DC ... 72 V DC 20 V AC ... 253 V AC
Consommation	5 mA ... 30 mA
Durée d'initialisation	< 2 s
Classe de protection VDE 1	✓

Mode de raccordement	½" NPT
Signal de sortie	Double relais (DPDT)
Électronique	Double relais (DPDT)
Hystérésis	10 mm
Courant de sortie	> 10 µA; < 3A AC, 1A DC
Charge inductive	750 VA 54 W
Charge capacitive	750 VA 54 W
Charge contact	50 mW min. / 750 VA, 54 W max.
Indice de protection	IP66 IP67

MÉCANIQUE

Matériaux en contact avec la matière	Acier inoxydable 1.4404/316L
Raccord process	G 1½ A PN 25
Matériau du boîtier	Aluminium
Matériau du capteur	Acier inoxydable 1.4404

CARACTÉRISTIQUES AMBIANTES

Température de fonctionnement	–40 °C ... +80 °C
Température ambiante d'entreposage	–40 °C ... +80 °C

CERTIFICATIONS

EU declaration of conformity	✓
UK declaration of conformity	✓
ACMA declaration of conformity	✓
China RoHS	✓
FDA certificate	✓

PLAN COTÉ LBV330 VERSION À FILETAGE G 1½ A (DIN ISO 228/1)

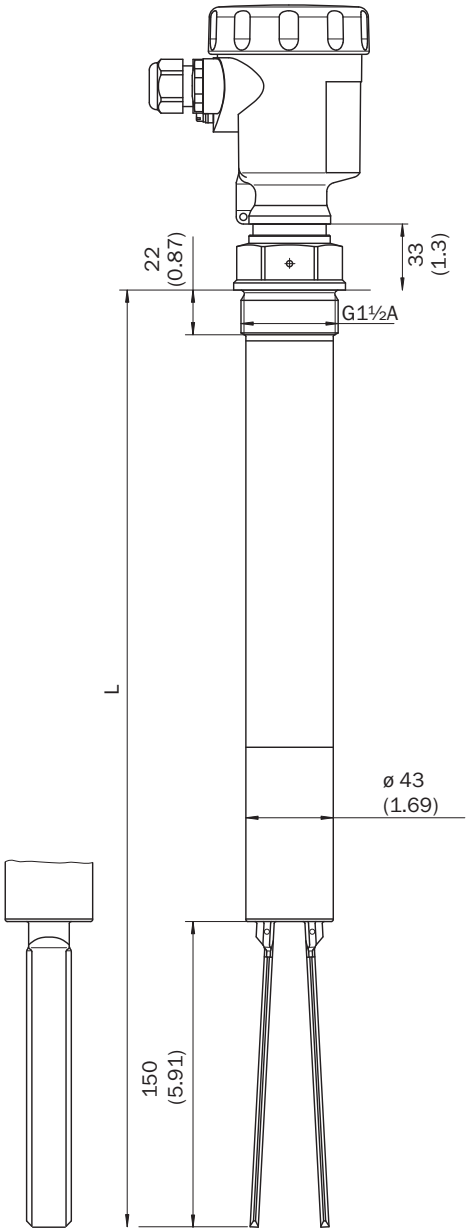

Dimensions en mm (inch)

PLAN COTÉ ADAPTATEUR HAUTE TEMPÉRATURE

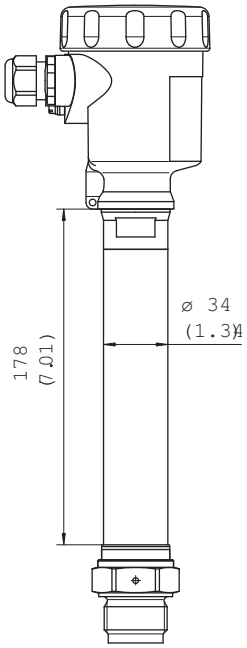

Dimensions en mm (inch)

SCHÉMA DE RACCORDEMENT SCHÉMA DE RACCORDEMENT DU DOUBLE-RELAIS

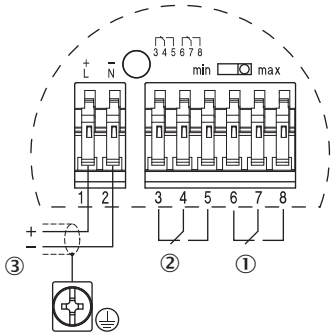

① sortie relais
② sortie relais
③ alimentation électrique

INSTRUCTIONS DE MONTAGE ORIENTATION DE L'ÉCOULEMENT DES LAMES VIBRANTES

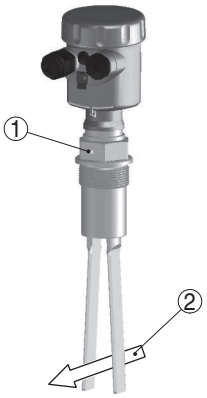

① marquage avec version à filetage
② sens de l'écoulement

INSTRUCTIONS DE MONTAGE MONTAGE HORIZONTAL

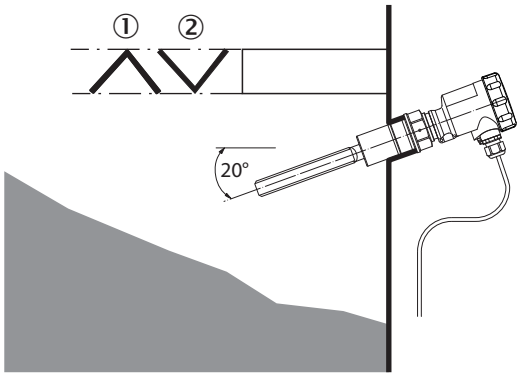

① tôle de protection
② tôle de protection concave pour les produits en vrac abrasifs

Vous trouverez des informations supplémentaires ainsi que des accessoires adaptés, des exemples d'application et des téléchargements tels que des modèles dimensionnels CAO, des notices d'instructions et des logiciels sous www.sick.com/6038153

SICK AG
WALDKIRCH
GERMANY
SICK.COM

SICK EN BREF

SICK est une des principales entreprises au monde produisant des solutions de détection intelligentes et des solutions intégrées pour le domaine de l'automatisation industrielle. Nos technologies établissent des normes mondiales et rendent vos processus industriels plus efficaces, plus sûrs et plus durables – dans la logistique ainsi que dans la production.

SICK allie l'intelligence des capteurs à la connaissance du secteur et à des prestations de conseils certifiées. Nous offrons la base idéale pour des solutions d'automatisation évolutives et sur mesure et créons une plus-value tout au long de la chaîne de création de valeur. Nos relations de partenariat intense avec nos clients sont plus qu'une simple promesse : ensemble, nous augmentons la productivité, améliorons la qualité, protégeons la santé et la sécurité et œuvrons pour un avenir durable. Ces relations reposent sur l'empathie et la confiance.

Avec passion et esprit pionnier, SICK développe des technologies innovantes depuis 1946. Grâce à un réseau mondial dans environ 40 pays, SICK est présente dans le monde entier et toujours prés de chez vous. Le siège principal de l'entreprise se trouve à Waldkirch près de Fribourg en Allemagne. Nos clients profitent de nos connaissances des exigences locales autant que mondiales que nous transposons vers des solutions sur mesure.

SICK
Sensor Intelligence