SICK.COM



HOJA DE DATOS

LBV330-XXAGDRANX0700

LBV3xx
Sensores de nivel

SICK Sensor Intelligence



Imagen aproximada

SENSORES DE NIVEL

LBV330-XXAGDRANX0700

INFORMACIÓN SOBRE PEDIDOS

Tipo	N.º de artículo
LBV330-XXAGDRANX0700	6038153

Para otras versiones del dispositivo y accesorios, véase www.sick.com/LBV3xx

DATOS TÉCNICOS DETALLADOS

CARACTERÍSTICAS

Medio	Material a granel
Medición	Límites
Tipo de sonda	Horquilla oscilante
Longitud de sonda	700 mm
Presión de proceso	–1 bar ... 25 bar
Temperatura de proceso	–50 °C ... +150 °C
Densidad de material de relleno	≥ 0,008 g/cm³
Tamaño de particula	< 10 mm

RENDIMIENTO

Exactitud del elemento de medición	± 10 mm
Reproducibilidad	≤ 5 mm
Tiempo de respuesta	500 ms [1] 1.000 ms [2]
MTBF	4,61*10^6 h

[1] Con cubrimiento.

[2] Al liberarse.

SISTEMA ELÉCTRICO

Interfaz de comunicación	-
Tensión de alimentación	20 V DC ... 72 V DC 20 V AC ... 253 V AC
Consumo de corriente	5 mA ... 30 mA
Tiempo de inicialización	< 2 s
Protección VDE clase 1	✓

Tipo de conexión	½" NPT
Salida de señal	Relé doble (DPDT)
Electrónica	Relé doble (DPDT)
Histéresis	10 mm
Corriente de salida	> 10 µA; < 3A AC, 1A DC
Carga inductiva	750 VA 54 W
Carga capacitiva	750 VA 54 W
Carga de contacto	Mín. 50 mW / máx. 750 VA, 54 W
Grado de protección	IP66 IP67

SISTEMA MECÁNICO

Partes en contacto con el medio	Acero inoxidable 1.4404 / 316L
Conexión de proceso	G 1½ A PN 25
Material de la carcasa	Aluminio
Material de sensor	Acero inoxidable 1.4404

DATOS DE AMBIENTE

Operación a temperatura ambiente	–40 °C ... +80 °C
Temperatura ambiente de almacenamiento	–40 °C ... +80 °C

CERTIFICADOS

EU declaration of conformity	✓
UK declaration of conformity	✓
ACMA declaration of conformity	✓
China RoHS	✓
FDA certificate	✓

ESQUEMA DE DIMENSIONES LBV330 VERSIÓN ROSCADA G 1½ A (DIN ISO 228/1)

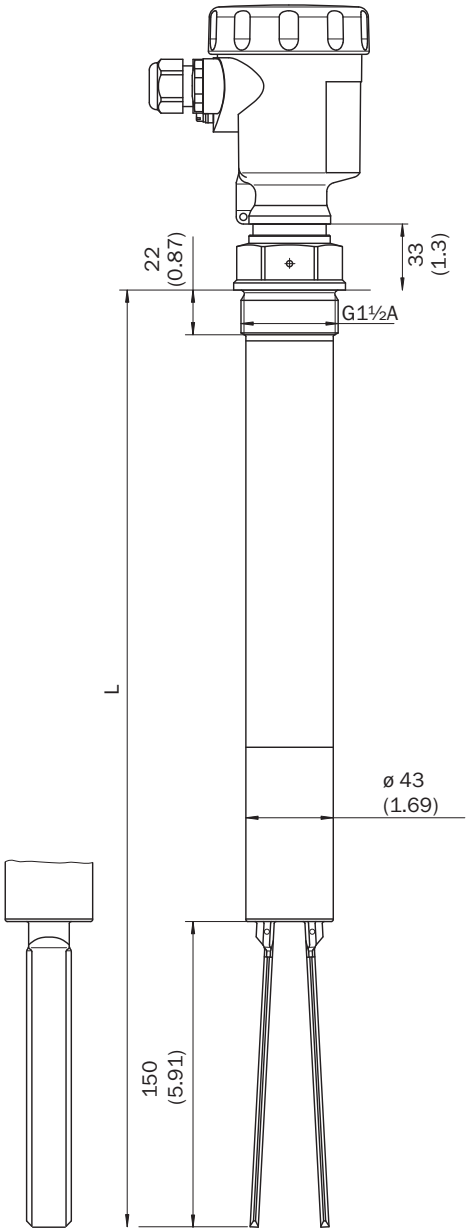

Medidas en mm

ESQUEMA DE DIMENSIONES PIEZA INTERMEDIA DE TEMPERATURA

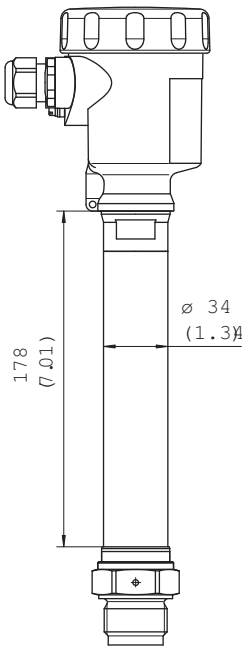

Medidas en mm

ESQUEMA DE CONEXIÓN RELÉ DOBLE PLAN DE CONEXIÓN

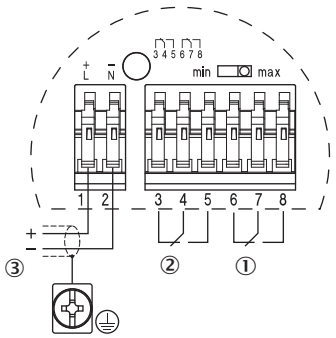

① salida de relé
② salida de relé
③ fuente de alimentación

INDICACIONES DE MONTAJE ORIENTACIÓN DEL CAUDAL DE LA HORQUILLA OSCILANTE

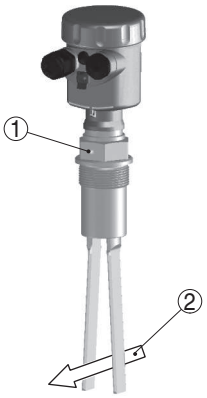

① marca con versión roscada
② orientación del caudal

INDICACIONES DE MONTAJE MONTAJE HORIZONTAL

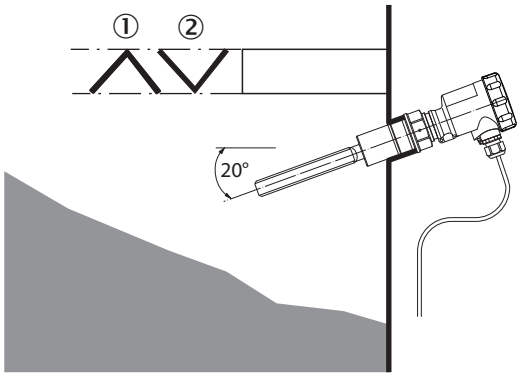

① chapa protectora
② chapa protectora cóncava para material a granel abrasivo

Encontrará más información, así como los accesorios adecuados, ejemplos de aplicación y descargas, tales como modelos CAD dimensionales, instrucciones de uso y software, en www.sick.com/6038153

SICK AG
WALDKIRCH
GERMANY
SICK.COM

SICK EN RESUMEN

SICK es uno de los líderes tecnológicos mundiales en soluciones de sensores inteligentes y soluciones integradas en la automatización industrial. Nuestras tecnologías emplean estándares globales y hacen sus procesos industriales más eficientes y sostenibles, tanto en la logística como en la producción.

SICK combina la inteligencia sensórica con su sólido conocimiento del sector y servicios certificados de asesoramiento. Aportamos la base perfecta para unas soluciones de automatización escalables y personalizadas y ofrecemos valor añadido en toda la cadena de adquisición de valor. La estrecha colaboración que mantenemos con nuestros clientes es algo más que una promesa: unidos aumentamos la productividad, mejoramos la calidad, protegemos la salud y la seguridad y garantizamos un futuro sostenible. Todo ello con empatía y con confianza.

Con pasión y espíritu pionero, SICK lleva desde 1946 desarrollando innovaciones tecnológicas. Gracias a nuestra red mundial presente en unos 40 países SICK mantiene una presencia global que siempre está cerca de usted. La sede principal de la empresa se encuentra en Waldkirch, en las proximidades de Friburgo, Alemania. Gracias a nuestra comprensión de las necesidades tanto locales como globales, nuestros clientes se benefician de unas soluciones hechas a medida.

SICK
Sensor Intelligence