SICK.COM



FICHA DE DADOS

LXRC-1XXXJXXABMAAX

LXRC-1
Sensores de nível

SICK Sensor Intelligence



Figura pode ser diferente

SENSORES DE NÍVEL

LXRC-1XXXJXXABMAAX

INFORMAÇÕES DO PEDIDO

tipo	nº de artigo
LXRC-1XXXJXXABMAAX	6085689

Outras versões do aparelho e acessórios em www.sick.com/LXRC-1

DADOS TÉCNICOS EM DETALHE

CARACTERÍSTICAS

Meio	Líquidos, Materiais a granel
Tipo de registro	Contínuo, Nível de limite
Tipo de sonda	Rosca com antena corneta integrada de PTFE
Faixa de frequência	Banda W (de 75 ... 85 GHz)
Faixa de medição	0 m ... 15 m
Ângulo de radiação	12° [1]
Pressão de processo	–1 bar ... 16 bar
Temperatura de processo	–40 °C ... +130 °C
Indicação de status de 360°	✓

[1] Fora do ângulo de radiação informado, a energia o sinal do radar tem um nível reduzido em 50% (-3 dB).

PERFORMANCE

Precisão do elemento de medição	± 2 mm [1] [2]
Reprodutibilidade	≤ 1 mm
Resolução	< 1 mm
Tempo de resposta	1.000 ms

[1] Sob as condições de referência.

[2] A divergência de medição pode aumentar se for influenciada pela interferência EMC.

ELETRICIDADE

Interface de comunicação	IO-Link

[1] Todas as conexões são protegidas contra inversão de pólos. Todas as saídas são protegidas de curto-circuito e sobrecarga.

[2] UB = 35 V CC, sinal de saída = 20 mA.

Tensão de alimentação	12 V DC ... 35 V DC [1]
Tempo de inicialização	≤ 5 s
Classe de proteção	III
Tipo de conexão	Conector redondo M12 x 1, 4 pinos
Sinal de saída	2 x PNP/NPN / PNP/NPN + 4 mA ... 20 mA
Consumo de energia	≤ 3,5 W [2]
Carga indutiva	≤ 0,5 H
Carga capacitiva	≤ 100 nF
Grau de proteção	IP66 IP67 IP69
Nível do sinal inferior	3,8 mA ... 4 mA
Nível do sinal superior	20 mA ... 20,5 mA

[1] Todas as conexões são protegidas contra inversão de pólos. Todas as saídas são protegidas de curto-circuito e sobrecarga.

[2] UB = 35 V CC, sinal de saída = 20 mA.

MECÂNICA

Materiais em contato com o meio	Aço inoxidável 1.4404 / 316L PTFE FKM
Conexão de processo	G 1, PN16, DIN3852-A
Material da carcaça	Aço inoxidável 1.4404 / 316L, PBT/PC
Material conector macho	Plástico

DADOS AMBIENTAIS

Temperatura ambiente, operação	–40 °C ... +70 °C
Temperatura ambiente, depósito	–40 °C ... +80 °C

CERTIFICADOS

EU declaration of conformity	✓
China RoHS	✓
China Compulsory Product Certification (CCC) exempt	✓
cULus certificate	✓
FCC certificate	✓
IO-Link certificate	✓
Radio Approval certificate Australia	✓
Radio Approval certificate Canada	✓
Radio Approval certificate New Zealand	✓
Information according to Art. 3 of Data Act (Regulation EU 2023/2854)	✓

DESENHO DIMENSIONAL

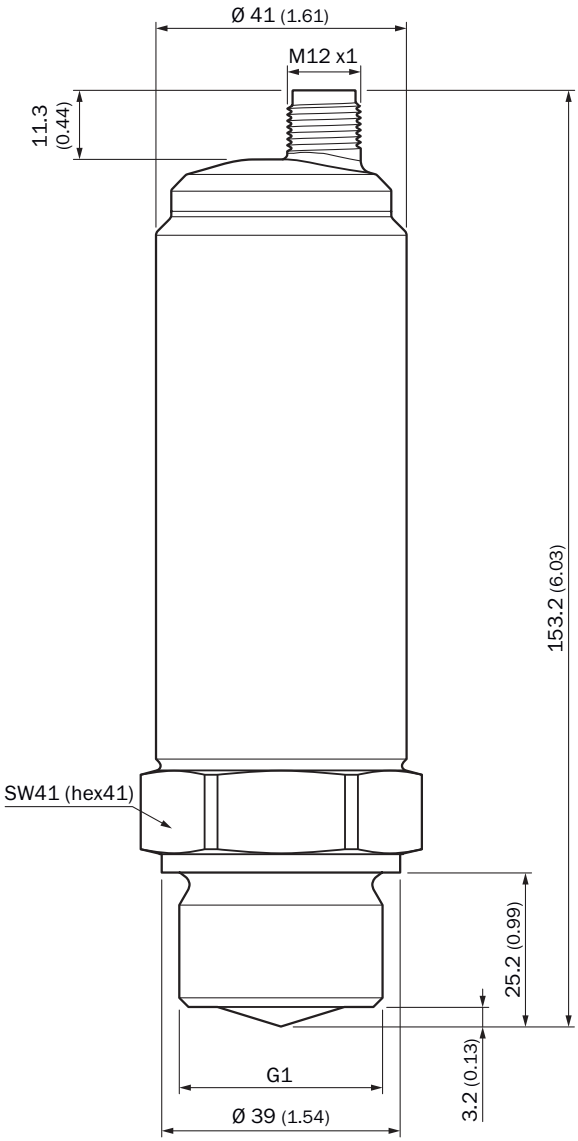

Dimensões em mm

PRINCÍPIO DE FUNCIONAMENTO

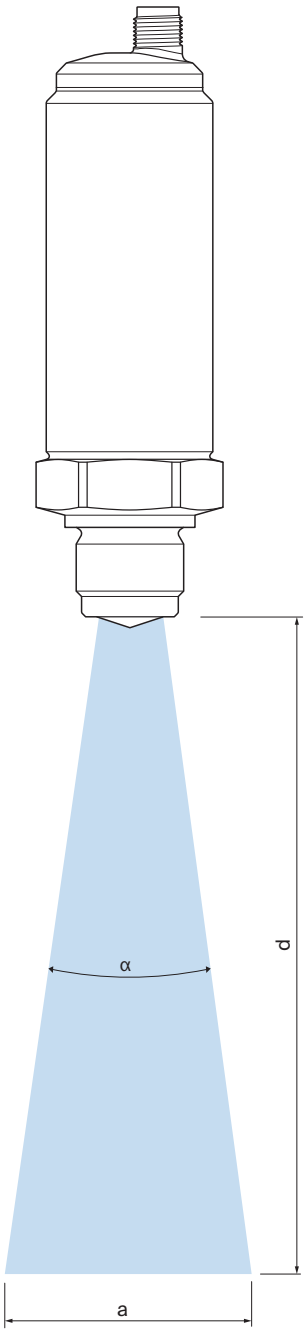

Ângulo de feixe (α) 12°

Distance to antenna (d)	Diameter signal cone (a)
0.5 m	0.09 m
1.0 m	0.20 m
1.5 m	0.30 m
2.0 m	0.41 m
2.5 m	0.52 m
3.0 m	0.62 m
3.5 m	0.73 m
4.0 m	0.83 m
4.5 m	0.94 m
5.0 m	1.04 m
5.5 m	1.15 m
6.0 m	1.25 m
6.5 m	1.36 m
7.0 m	1.46 m
7.5 m	1.57 m
8.0 m	1.67 m
8.5 m	1.78 m
9.0 m	1.88 m
9.5 m	1.99 m
10.0 m	2.09 m
10.5 m	2.20 m
11.0 m	2.30 m
11.5 m	2.41 m
12.0 m	2.51 m
12.5 m	2.62 m
13.0 m	2.72 m
13.5 m	2.83 m
14.0 m	2.93 m
14.5 m	3.04 m
15.0 m	3.14 m

Informações adicionais, bem como acessórios adequados, exemplos de aplicação e downloads, como modelos dimensionais em CAD, manuais de instruções e software, podem ser encontrados em www.sick.com/6085689

SICK AG
WALDKIRCH
GERMANY
SICK.COM

A SICK EM SÍNTESE

A SICK é uma empresa global líder em tecnologia, especializada em soluções inteligentes de sensores e soluções integradas para automação industrial. Nossas tecnologias estabelecem padrões globais e tornam seus processos industriais mais eficientes, seguros e sustentáveis – tanto na logística quanto na produção.

A SICK combina inteligência de sensores com profundo conhecimento setorial e serviços de consultoria certificados. Oferecemos a base ideal para soluções de automação escaláveis e personalizadas, gerando valor ao longo de toda a cadeia de valor. Nossa estreita parceria com os clientes é mais do que uma promessa: juntos, aumentamos a produtividade, elevamos a qualidade, protegemos a saúde e a segurança e garantimos um futuro sustentável. Tudo isso com empatia e confiança.

Com paixão e espírito pioneiro, a SICK desenvolve tecnologias inovadoras desde 1946. Graças a uma rede global presente em cerca de 40 países, a SICK atua mundialmente e está sempre próxima de você. A sede da empresa está localizada em Waldkirch, próximo a Freiburg, na Alemanha. Nossos clientes se beneficiam do nosso entendimento das demandas locais e globais, que traduzimos em soluções sob medida.

SICK
Sensor Intelligence