SICK.COM



DATALEHTI

LXRC-1XXXJXXABMAAX

LXRC-1
Pinnankorkeusanturit

SICK Sensor Intelligence



Esimerkkikuva

PINNANKORKEUSANTURIT

LXRC-1XXXJXXABMAAX

TILAUSTIEDOT

tyyppi	tuotenumero
LXRC-1XXXJXXABMAAX	6085689

Muita laitemalleja ja lisävarusteita on osoitteessa www.sick.com/LXRC-1

YKSITYISKOHTAISET TEKNISET TIEDOT

OMINAISUUDET

Väliaine	Nesteet, Bulkkimateriaalit
Mittaus	Jatkuva, kytkevä
Mittapään malli	Kierre, johon on integroitu torviantenni, PTFE
Taajuuskaista	W-kaista (välillä 75...85 GHz)
Mittausalue	0 m ... 15 m
Heijastuskulma	12° [1]
Prosessin paine	–1 bar ... 16 bar
Prosessin lämpötila	–40 °C ... +130 °C
360° tilanäyttö	✓

[1] Annetun heijastuskulman ulkopuolella tutkan signaalin energiataso on 50 % (-3 dB) alhaisempi.

SUORITUSKYKY

Mittauselementin tarkkuus	± 2 mm [1] [2]
Toistettavuus	≤ 1 mm
Resoluutio	< 1 mm
Vasteaika	1.000 ms

[1] Referenssiolosuhteissa.

[2] EMC-häiriöiden johdosta mittauspoikkeama voi suurentua.

SÄHKÖLAITTEISTO

Tietoliikenneliitäntä	IO-Link

[1] Kaikki liitännät ovat napaisuussuojattuja. Kaikki lähdöt ovat ylikuormitus- ja oikosulkusuojattuja.

[2] UB = 35 V DC, lähtösignaali = 20 mA.

Syöttöjännite	12 V DC ... 35 V DC [1]
Alustusaika	≤ 5 s
Suojausluokka	III
Liitäntätyyppi	Pyöröpistoliitin M12 x 1, 4-napainen
Lähtösignaali	2 x PNP/NPN / PNP/NPN + 4 mA ... 20 mA
Tehonkulutus	≤ 3,5 W [2]
Induktiivinen kuorma	≤ 0,5 H
Kapasitiivinen kuorma	≤ 100 nF
Kotelointiluokka	IP66 IP67 IP69
Alempi signaalitaso	3,8 mA ... 4 mA
Ylempi signaalitaso	20 mA ... 20,5 mA

[1] Kaikki liitännät ovat napaisuussuojattuja. Kaikki lähdöt ovat ylikuormitus- ja oikosulkusuojattuja.

[2] UB = 35 V DC, lähtösignaali = 20 mA.

MEKANIIKKA

Väliainetta koskettavat materiaalit	Ruostumaton teräs 1.4404 / 316L PTFE FKM
Prosessiliitäntä	G 1, PN16, DIN3852-A
Kotelon materiaali	Ruostumaton teräs 1.4404 / 316L, PBT/PC
Materiaali, urosliitin	Muovi

YMPÄRISTÖTIEDOT

Ympäristön lämpötila, käyttö	–40 °C ... +70 °C
Ympäristölämpötila, varasto	–40 °C ... +80 °C

SERTIFIKAATIT

EU declaration of conformity	✓
China RoHS	✓
China Compulsory Product Certification (CCC) exempt	✓
cULus certificate	✓
FCC certificate	✓
IO-Link certificate	✓
Radio Approval certificate Australia	✓
Radio Approval certificate Canada	✓
Radio Approval certificate New Zealand	✓
Information according to Art. 3 of Data Act (Regulation EU 2023/2854)	✓

MITTAPIIRROS

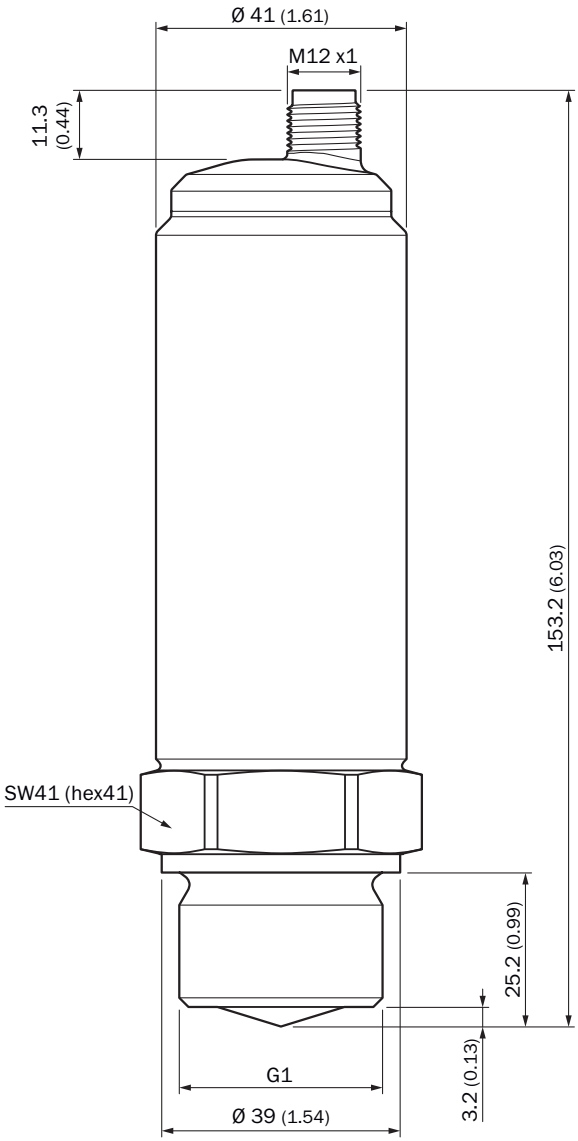

Mitat millimetreinä (mm)

TOIMINTAPERIAATE

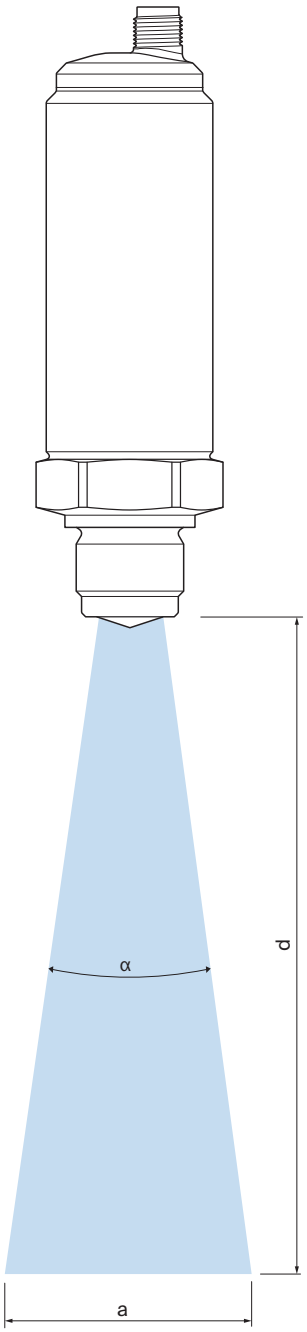

Avautumiskulma (α) 12°

Distance to antenna (d)	Diameter signal cone (a)
0.5 m	0.09 m
1.0 m	0.20 m
1.5 m	0.30 m
2.0 m	0.41 m
2.5 m	0.52 m
3.0 m	0.62 m
3.5 m	0.73 m
4.0 m	0.83 m
4.5 m	0.94 m
5.0 m	1.04 m
5.5 m	1.15 m
6.0 m	1.25 m
6.5 m	1.36 m
7.0 m	1.46 m
7.5 m	1.57 m
8.0 m	1.67 m
8.5 m	1.78 m
9.0 m	1.88 m
9.5 m	1.99 m
10.0 m	2.09 m
10.5 m	2.20 m
11.0 m	2.30 m
11.5 m	2.41 m
12.0 m	2.51 m
12.5 m	2.62 m
13.0 m	2.72 m
13.5 m	2.83 m
14.0 m	2.93 m
14.5 m	3.04 m
15.0 m	3.14 m

Lisätietoja sekä sopivia lisävarusteita, sovellusesimerkkejä ja latauksia, kuten CAD-mitoitusmalleja, käyttöohjeita ja ohjelmistoja, on osoitteessa www.sick.com/6085689

SICK AG
WALDKIRCH
GERMANY
SICK.COM

SICK YHDELLÄ SILMÄYKSELLÄ

SICK on maailmanlaajuinen, johtava teknologiayritys, joka kehittää älykkäitä anturiratkaisuja ja muita integroituja ratkaisuja teolliseen automatisointiin. Teknologiamme asettavat uudet globaalit standardit ja tekevät asiakkaiden teollisista prosesseista tehokkaampia, turvallisempia ja kestävämpiä – sekä logistiikassa että tuotannossa.

SICK käyttää älykkäissä anturiratkaisuissaan alan osaamistaan ja tarjoaa lisäksi sertifioituja konsultointipalveluita. Tarjoamme täydellisen perustan skaalattaville ja räätälöidyille automatisointiratkaisuille ja luomme näin lisäarvoa koko arvoketjussa. Tiivis kumppanuutemme asiakkaidemme kanssa ei ole pelkästään lupaus: yhdessä pystymme parantamaan tuottavuutta ja laatua, suojelemaan terveyttä, varmistamaan turvallisuuden sekä turvaamaan kestävän tulevaisuuden. Empaattisuus ja luottamus ovat läsnä kaikessa, mitä teemme.

SICK on ollut tehtäväänsä omistautunut uranuurtaja jo vuodesta 1946 asti kehittäen innovatiivisia tekniikoita. SICKin globaali verkko kattaa yli 40 maata, ja siksi voimme tarjota palveluita aina lähelläsi. Yhtiön päätoimipaikka on Waldkirchissä, Saksassa, lähellä Freiburgia. Asiakkaamme hyötyvät paikallisten ja globaalien vaatimusten ymmärryksestämme, joka on räätälöityjen ratkaisujemme kulmakivi.

SICK

Sensor Intelligence