SICK.COM



DATENBLATT

KHK53-AXB00107

KH53
Magnetische Linear-Encoder

SICK Sensor Intelligence



Abbildung kann abweichen

MAGNETISCHE LINEAR-ENCODER

KHK53-AXB00107

BESTELLINFORMATIONEN

Typ	Artikelnr.
KHK53-AXB00107	1030062

Weitere Geräteausführungen und Zubehör auf www.sick.com/KH53

TECHNISCHE DATEN IM DETAIL

SICHERHEITSTECHNISCHE KENNGRÖßEN

$MTTF_D$ (mittlere Zeit bis zu einem gefahrbringenden Ausfall)	40 Jahre (EN ISO 13849) [1]

[1] Bei diesem Produkt handelt es sich um ein Standardprodukt und kein Sicherheitsbauteil im Sinne der Maschinenrichtlinie. Berechnung auf Basis nominaler Last der Bauteile, durchschnittlicher Umgebungstemperatur 40°C, Einsatzhäufigkeit 8760 h/a. Alle elektronischen Ausfälle werden als gefährliche Ausfälle angesehen. Nähere Informationen siehe Dokument Nr. 8015532.

PERFORMANCE

Messbereich	0 m ... 107 m
Auflösung	0,1 mm
Verfahrgeschwindigkeit	6,6 m/s [1]
Wiederholgenauigkeit	0,3 mm
Messgenauigkeit	± 1000 + ME (Tu-25 °C) Tk µm [2]

[1] Ein Überschreiten der max. Verfahrgeschwindigkeit oder ein Verlassen der Maßverkörperung löst die entsprechende Fehlermeldung aus (bei SSI FF FF FE hex).

[2] Bei eingehaltener Lagetoleranz von ± 1 mm bezogen auf den Nominalabstand in N- und Y-Richtung innerhalb eines Maßverkörperungselements auf den Anfang dieses Elements bezogen ME = Länge Maßverkörperungselement Tu = Umgebungstemperatur in °C. Tk = Temperaturausdehnungskoeffizient (28 µm/°C/m).

SCHNITTSTELLEN

Kommunikationsschnittstelle	SSI
Positionsbildungszeit	+ 0,8 ms
Schnittstelle, digital, seriell	SSI, 24 Bit, gray
Parametrierschnittstelle	RS-422 Default OFF Vierdrahtübertragung, asynchron, vollduplex Datenformat: 1 Startbit, 8 Datenbits, 1 Stoppbit, no parity Datenprotokoll: ASCII, Baudrate 9600 RS-422

ELEKTRIK

Initialisierungszeit	2 s
Versorgungsspannung	10 V ... 32 V
Stromaufnahme	250 mA
Anschlussart	Stecker, M23, 12-polig

MECHANIK

Gewicht	2,7 kg
Länge Maßverkörperungselement	Siehe Berechnungsbeispiel
Lagetoleranz	± 10 mm, siehe Grafik Lagetoleranzen
Material, Lesekopf	AlMgSiPbF28

UMGEBUNGSDATEN

EMV	Nach EN 61000-6-2 und EN 61000-6-4 [1]
Schutzart	IP65, bei aufgestecktem Gegenstecker (IEC 60529)
Betriebstemperaturbereich	–20 °C ... +60 °C
Lagerungstemperaturbereich	–40 °C ... +85 °C
Widerstandsfähigkeit gegenüber Schocks	30 g, 10 ms (DIN EN 60 068-2-27)
Widerstandsfähigkeit gegenüber Vibration	10 g, 20 Hz ... 250 Hz (EN 60068-2-6)

[1] Die EMV entsprechend den angeführten Normen wird gewährleistet, wenn geschirmte Leitungen verwendet werden.

ZERTIFIKATE

EU declaration of conformity	✓
UK declaration of conformity	✓
ACMA declaration of conformity	✓
Moroccan declaration of conformity	✓
China RoHS	✓
Information according to Art. 3 of Data Act (Regulation EU 2023/2854)	✓

MAßZEICHNUNG LESEKOPF SSI

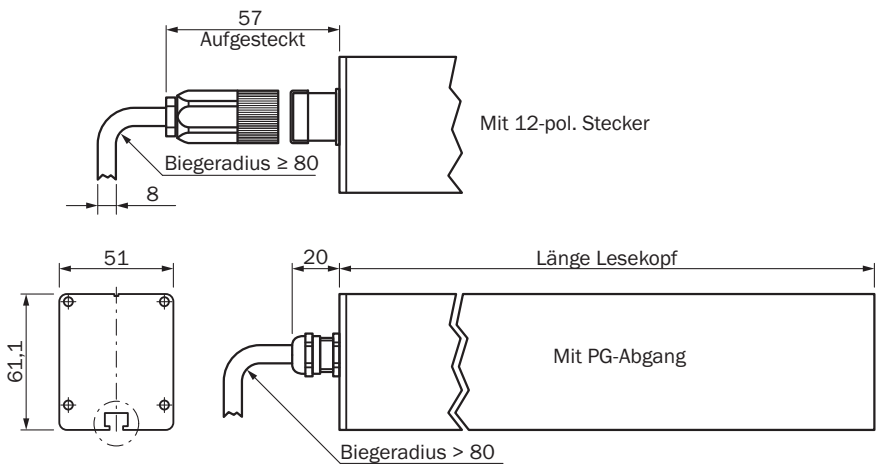

Maße in mm

ANBAUVORGABEN KH53 SSI

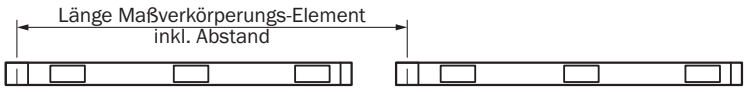

Messbereich bis	Messbereich Lesekopf	Länge Maßverkörperungs-element inkl. Abstand	Befestigungstechnik pro Maßver-körperungselement (Vorschlag)
107,40 m	1,051 m	1,8688 m Identifikations-buchstaben B1 ... ≤B58	3 Klemmhalter oder 6 Befestigungswinkel
Die angegebenen Maße sind leicht gerundet.			

ANBAUVORGABEN KH53

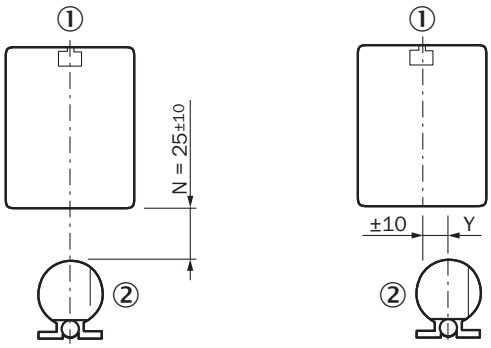

Alle Maße in mm

die Betriebszuverlässigkeit und -genauigkeit des Messsystems setzt (unter anderem) die Einhaltung der Lagetoleranzen voraus!
Im Umkreis von 80 mm des Encoders bzw. der Maßverkörperung, sind magnetische und magnetisierbare Materialien nicht zulässig.
① Lesekopf
② Maßverkörperung

ANSCHLUSSBELEGUNG SSI-SCHNITTSTELLE, ANSICHT GERÄTESTECKER M23

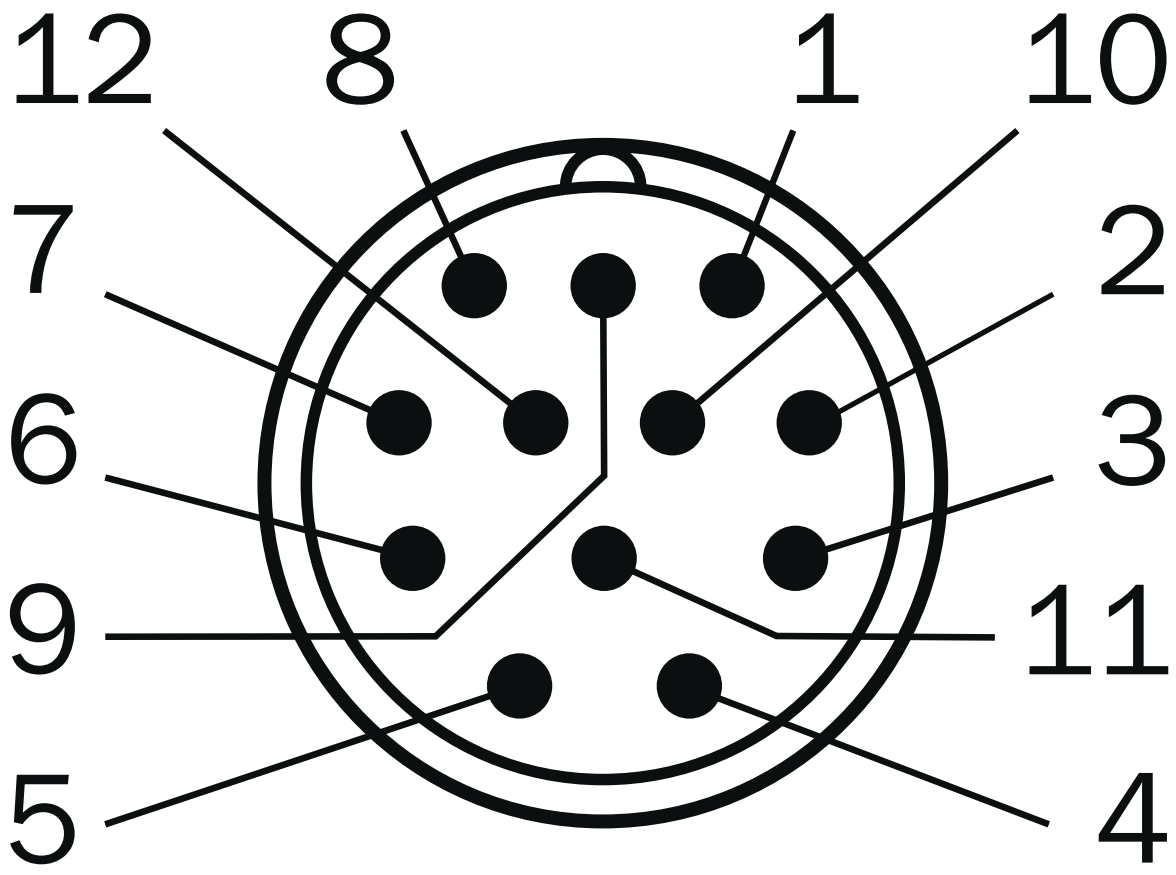

PIN	Signal	Farbe der Adern (Leitungsanschluss)	Erklärung
1	GND	Blau	Masseanschluss
2	Daten +	Weiß	Schnittstellensignale
3	Clock +	Gelb	Schnittstellensignale
4	R x D +	Grau	RS-422-Programmierleitungen
5	R x D -	Grün	RS-422-Programmierleitungen
6	T x D +	Rosa	RS-422-Programmierleitungen
7	T x D -	Schwarz	RS-422-Programmierleitungen
8	U_s	Rot	Versorgungsspannung
9	N.C.	Orange	Nicht belegt
10	Daten -	Braun	Schnittstellensignale
11	Clock -	Violett	Schnittstellensignale
12	N.C.	–	Nicht belegt

LAGETOLERANZ MESSSTRECKENBEGINN

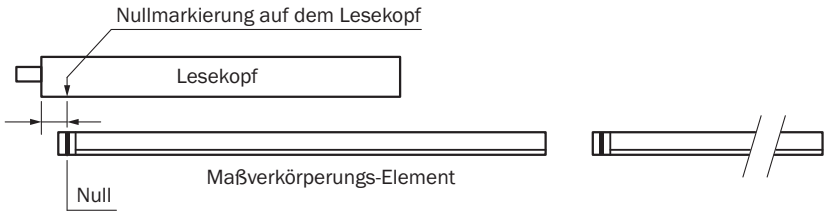

Weitere Informationen sowie passendes Zubehör, Applikationsbeispiele und Downloads wie CAD Maßmodelle, Betriebsanleitungen und Software finden Sie unter www.sick.com/1030062

SICK AG
WALDKIRCH
GERMANY
SICK.COM

SICK AT A GLANCE

SICK ist ein weltweit führendes Technologieunternehmen für intelligente Sensorlösungen und integrierte Lösungen in der industriellen Automatisierung. Unsere Technologien setzen globale Standards und machen Ihre industriellen Prozesse effizienter, sicherer und nachhaltiger – sowohl in der Logistik als auch in der Produktion.

SICK verbindet Sensorintelligenz mit Branchenverständnis und zertifizierten Beratungsleistungen. Wir bieten die ideale Grundlage für skalierbare sowie maßgeschneiderte Automatisierungslösungen und schaffen Mehrwert entlang der gesamten Wertschöpfungskette. Unsere enge Partnerschaft mit unseren Kunden ist mehr als nur ein Versprechen: Gemeinsam verbessern wir die Produktivität, steigern die Qualität, schützen Gesundheit und Sicherheit und sichern die Zukunft nachhaltig. All das mit Empathie und Vertrauen.

Mit Leidenschaft und Pioniergeist entwickelt SICK seit 1946 innovative Technologien. Dank einem globalen Netzwerk in rund 40 Ländern ist SICK weltweit präsent und immer in Ihrer Nähe. Der Hauptsitz des Unternehmens befindet sich in Waldkirch in der Nähe von Freiburg, Deutschland. Unsere Kunden profitieren von unserem Verständnis für lokale sowie globale Anforderungen, die wir in maßgeschneiderte Lösungen übersetzen.

SICK

Sensor Intelligence