Datablad



SG2-AAA00011CB0000

scanGrid2

SÄKRA FLERSTRÅLESKANNRAR

SICK
Sensor Intelligence.



beställningsinformation

typ	artikel nr
SG2-AAA00011CB0000	1109414

Ytterligare enhetsutföranden och tillbehör ➜ www.sick.com/scanGrid2

tekniska data i detalj

Kännetecken

Räckvidd skyddsfält	1,1 m (vid en upplösning på 70 mm)
Varningsfält, räckvidd	4 m (vid en upplösning på 70 mm och en remission på 80 %)
Antal samtidigt övervakade fält	≤ 2 [1]
Antal fält	16
Antal övervakningsfall	8
Scanningsvinkel	150°
Upplösning (konfigurerbar)	50 mm, 70 mm, 150 mm, 200 mm
Vinkelupplösning	6°
Responstid	≥ 63 ms
Antal scan	1 ... 4
Utökade skyddsfält	100 mm
Leveransomfattning	Säker flerstrålig scanner Säkerhetsanvisning Monteringsanvisning Bruksanvisning för nedladdning

[1] Skydd- och varningsfält.

Säkerhetstekniska parametrar

Typ	Typ 2 (IEC 61496-3)
Säkerhetsintegritetsnivå	SIL 1 (IEC 61508)
Kategori	Kategori 2 (ISO 13849-1)
Prestandanivå	PL c (ISO 13849-1)
PFH_D (genomsnittlig sannolikhet för en farlig felfunktion per timme.)	$1{,}3 \times 10^{-6}$
T_M (användningstid)	20 år (ISO 13849-1)
Säker status i vid funktionsfel	Säkerhetsutgångens status som skickas via CANopen Safety är AV och de överförda statusarna för skyddsfälten avbryts. Inga säkerhetsinriktade data skickas via CANopen Safety.

Funktioner

Återstartsfördröjning	✓
Multianvändning	✓

Omkoppling, övervakningsfall	✓
Tillslagsfördröjning för omkopplingen av övervakningsfallet	✓
Simultan övervakning	✓
Statisk skyddsfältsomkoppling	✓
Integrerat konfigurationsminne	✓
Mätdata	✓ , via CANopen

Gränssnitt

Anslutningstyp	Kontakt M12, 5-polig, A-kodad
Near Field Communication (NFC)	✓
Typ av konfiguration	Via program
Konfigurations- och diagnosprogram	Safety Designer (program för konfiguration och diagnos av säkerhetslösningar från SICK AG) Safety Assistant (app för överföring av konfigurationer och diagnos av säkerhetslösningar från SICK AG)
Konfigurations- och diagnostikgränssnitt	USB 2.0 typ C (Safety Designer) Närfältskommunikation (Safety Assistant App)
Fältbuss, industriellt nätverk	CANopen
Protokoll	CiA 301
Objekttyper	PDO - Process Data Object
	SDO - Service Data Object
Safety-protokoll	CiA 304
Safety-objekttyper	SRDO - Safety Related Data Object
Indikeringsdon	LEDs

Eldata

Skyddsklass	III (IEC 61140)
Matningsspänning U_V	24 V DC (8,4 V ... 30 V) [1]
Restvåg	≤ 10 % [2]
Effektförbrukning	≤ 3 W (DC)

[1] Säker SELV/PELV.
[2] Inom gränserna för U_V.

Mekaniska data

Dimensioner (B x H x D)	160 mm x 43 mm x 56 mm
Vikt	170 g
Husmaterial	Durabio (frontdel, svart) Polykarbonat (bakdel, rapsgul)
Kapslingsfärg	RAL 9005 (svart) RAL 1021 (rapsgul)

Omgivningsdata

IP-klassning	IP65 (IEC 60529)
Okänslighet mot störande omgivningsljus	≤ 10 klx
Omgivningstemperatur under drift	0 °C ... +50 °C
Lagringstemperatur	–30 °C ... +70 °C
Luftfuktighet	15 % ... 95 %, ej kondenserande

Vibrationståighet	IEC 60068-2-6, IEC 60068-2-64, IEC 60721-3-5, IEC TR 60721-4-5, IEC 61496-3
Klass	5M1 (IEC 60721-3-5)
Stöttålighet	IEC 60068-2-27, IEC 60721-3-5, IEC TR 60721-4-5, IEC 61496-3
Klass	5M1 (IEC 60721-3-5)
Enskild stöt	150 m/s², 11 ms
Permanent stöt	100 m/s², 16 ms
EMC	IEC 61496-1, IEC 61000-6-2, IEC 61000-6-3

Övriga uppgifter

Ljustyp	Pulsad laserdiod
Våglängd	850 nm
Detekterbar radiansfaktor	4 % ... flera 1 000 %
Laserklass	1

Certifikat

EU declaration of conformity	✓
UK declaration of conformity	✓
ACMA declaration of conformity	✓
Moroccan declaration of conformity	✓
China RoHS	✓
cULus certificate	✓
EC-Type-Examination approval	✓
Information according to Art. 3 of Data Act (Regulation EU 2023/2854)	✓

Klassificeringar

ECLASS 5.0	27272705
ECLASS 5.1.4	27272705
ECLASS 6.0	27272705
ECLASS 6.2	27272705
ECLASS 7.0	27272705
ECLASS 8.0	27272705
ECLASS 8.1	27272705
ECLASS 9.0	27272705
ECLASS 10.0	27272705
ECLASS 11.0	27272705
ECLASS 12.0	27272705
ETIM 5.0	EC002550
ETIM 6.0	EC002550
ETIM 7.0	EC002550
ETIM 8.0	EC002550
UNSPSC 16.0901	39121528

Måttritning

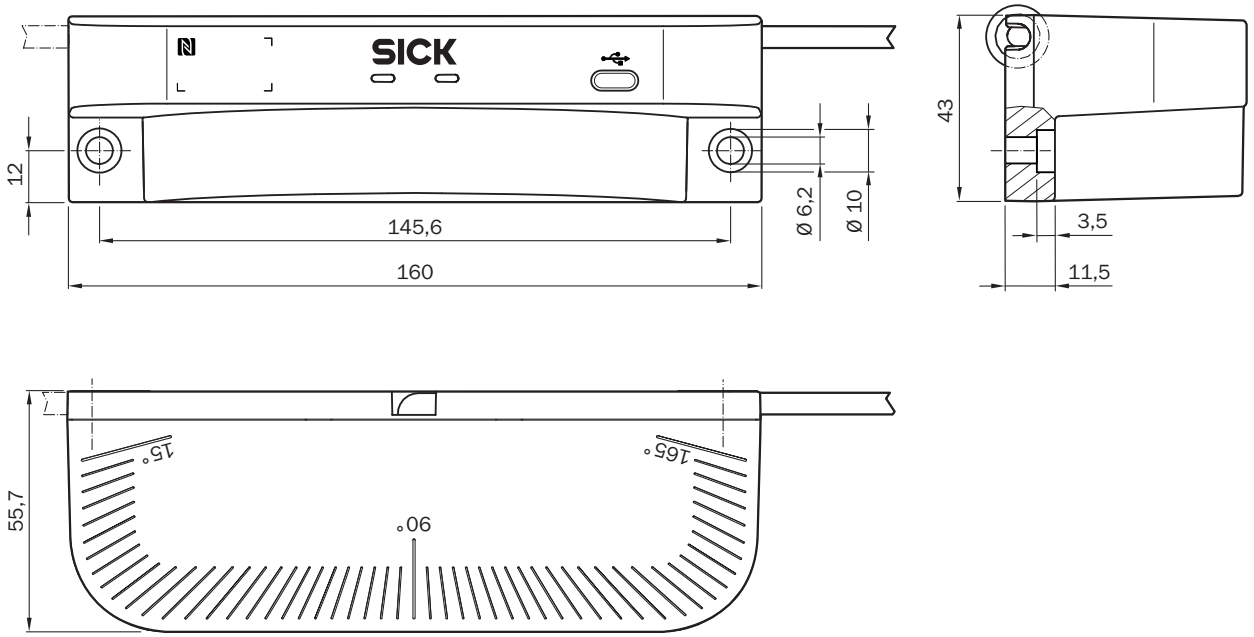

Mått i mm

Stifttilldelning

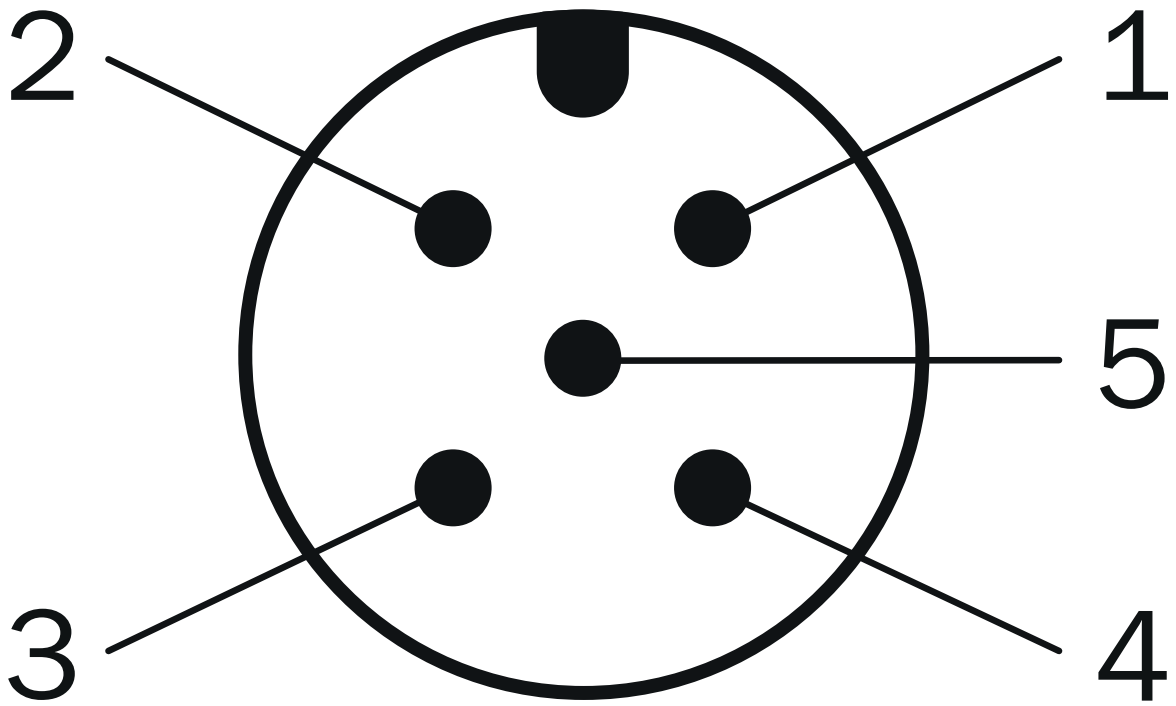

Pin	Beteckning	Beskrivning
1	CAN shield	Skärm
2	+24 V DC	Matningsspänning +24 V DC
3	0 V DC	Matningsspänning 0 V DC
4	CAN high	CAN-signal
5	CAN low	CAN-signal
Detaljer, se bruksanvisningen		

rekommenderat tillbehör

Ytterligare enhetsutföranden och tillbehör ➜ www.sick.com/scanGrid2

	Kortfattad beskrivning	typ	artikel nr
kontaktanslutningar och kablar			
	• **Anslutningstyp A:** Honkontakt, M12, 5-polig, rak, A-kodad • **Anslutningstyp B:** Öppen ledningsände • **Signaltyp:** Fältbuss, CANopen, DeviceNet™ • **Kabel:** 2 m, 4 ledare, PUR, halogenfri • **Beskrivning:** Fältbuss, skärmad, CANopen, DeviceNet™ • **Användningsområde:** Drift med kabelpaket, olje-/smörjmedelsområde	YF2A15-020C1BX-LEAX	2106283
	• **Anslutningstyp A:** Honkontakt, M12, 5-polig, rak, A-kodad • **Anslutningstyp B:** Öppen ledningsände • **Signaltyp:** Fältbuss, CANopen, DeviceNet™ • **Kabel:** 5 m, 4 ledare, PUR, halogenfri • **Beskrivning:** Fältbuss, skärmad, CANopen, DeviceNet™ • **Användningsområde:** Drift med kabelpaket, olje-/smörjmedelsområde	YF2A15-050C1BX-LEAX	2106284
	• **Anslutningstyp A:** Honkontakt, M12, 5-polig, rak, A-kodad • **Anslutningstyp B:** Öppen ledningsände • **Signaltyp:** Fältbuss, CANopen, DeviceNet™ • **Kabel:** 10 m, 4 ledare, PUR, halogenfri • **Beskrivning:** Fältbuss, skärmad, CANopen, DeviceNet™ • **Användningsområde:** Drift med kabelpaket, olje-/smörjmedelsområde	YF2A15-100C1BX-LEAX	2106286
	• **Anslutningstyp A:** Kontakt, USB-C, 4-polig, rak • **Anslutningstyp B:** Kontakt, USB-A, 4-polig, rak • **Kabel:** 2 m, PVC	YMUSA4-020VG5MUSC4	2119989
monteringssystem			
	• **Beskrivning:** Justeringshållare för scanGrid2, inriktningsbar ±10° • **Lämpliga för:** scanGrid2	BEF-1GHAHVKU1	2116913

SICK I ÖVERSIKT

SICK är en av de ledande tillverkarna av intelligenta sensorer och sensorlösningar för industriella användningar. Ett unikt program med produkter och tjänster skapar den perfekta basen för säker och effektiv styrning av processer, till skydd för människor mot olyckor och för att undvika att skada miljön.

Vi har omfattande erfarenhet inom många branscher och känner till dina processer och krav. Därmed kan vi leverera intelligenta sensorer, perfekt anpassade till kundens behov. Kundanpassade systemlösningar testas och optimeras vid applikationscentren i Europa, Asien och Nordamerika. Detta gör oss till en pålitlig leverantör och utvecklingspartner.

Omfattande tjänster avrundar vår program: SICK LifeTime Services stöder dig under maskinens kompletta livstid och ger både säkerhet och produktivitet.

Det betyder “Sensor Intelligence.”

GLOBALT NÄRA DIG:

Kontaktpersoner och flera orter ➔ www.sick.com

SICK
Sensor Intelligence.