SICK.COM

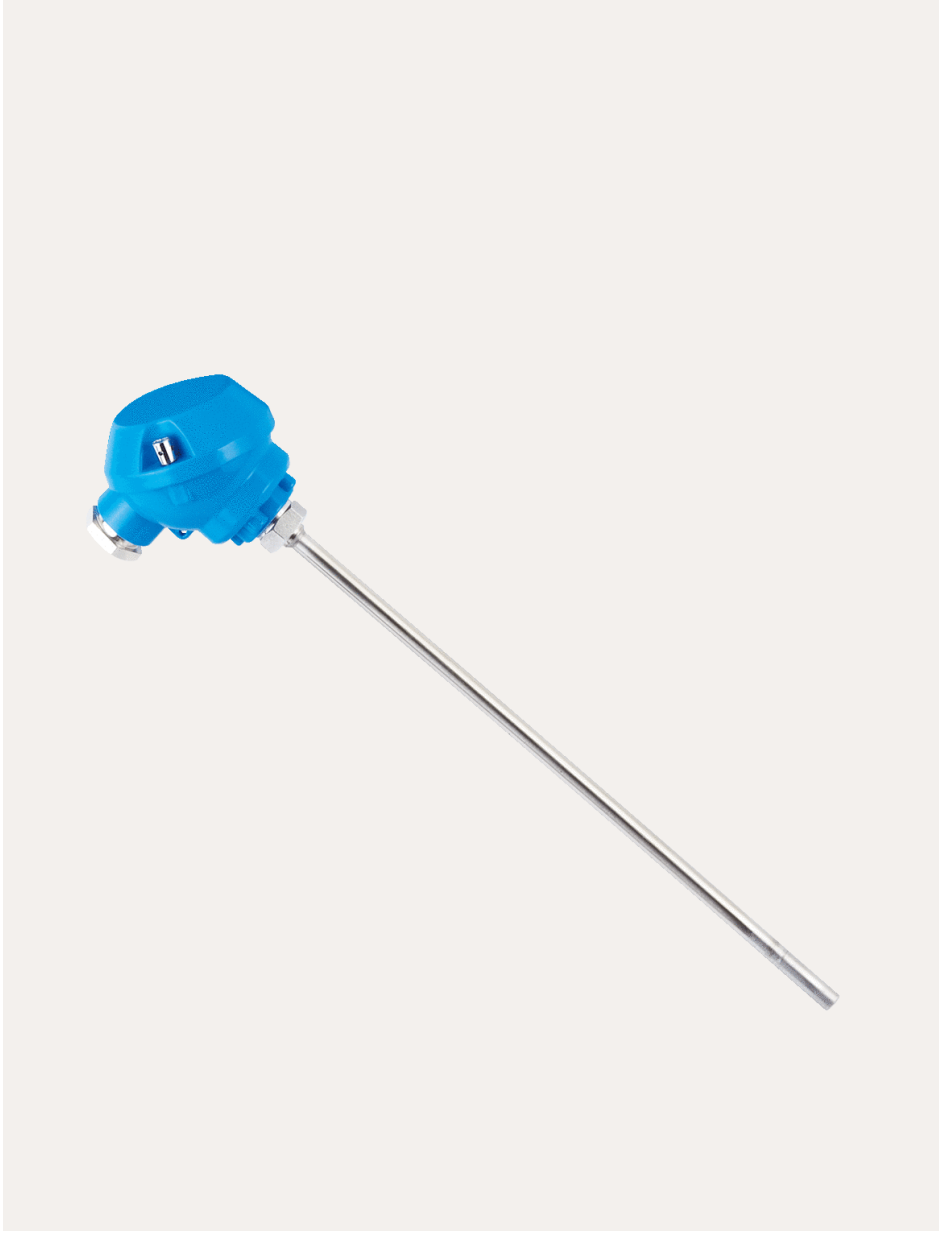

技術資料

TBT-1AAZZ0503GZ

TBT
溫度感測器

SICK
Sensor Intelligence

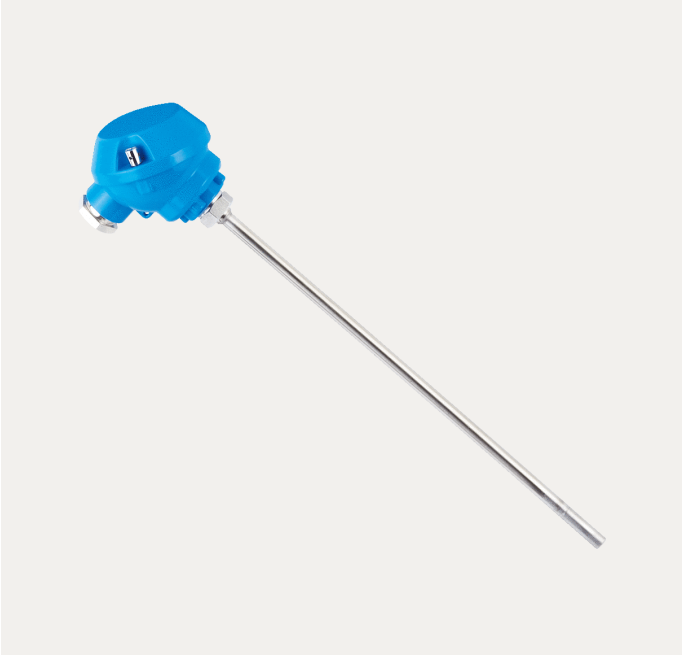

圖示僅供參考

溫度感測器

TBT-1AAZZ0503GZ

訂購資訊

型號	貨號
TBT-1AAZZ0503GZ	6043039

更多裝置規格與配件請參閱: www.sick.com/TBT

詳細技術資料

特徵

量測範圍	–50 °C ... +150 °C
量測元件	Pt100
輸出信號	4 mA ... 20 mA，2線式
最大負載 R_A	$R_A \leq (L^+ – 10\ V) / 0.028\ A\ [Ohm]$

機械/電氣

通訊介面	-
接續牙口	無接續牙口
密封	無密封
量測器的安裝長度/直徑	50 mm / 3 mm
感測面材質	不鏽鋼 1.4571
外殼材質	鋁
連接類型	M16 x 1.5電纜接頭，防護等級為 [1]
IP等級	IP65
量測電流	0.3 mA ... 1 mA
電源電壓	10 V DC ... 35 V DC
最大耗電量	約 28 mA
電氣安全	防護等級：III, 絕緣電壓：500 V AC, 反向極性保護：L^+對M
防護等級III	✓
CE一致性	2004/108/EC, EN 61326-2-3
重量	約為155 g（按照規格）
初始化時間	< 1 ms

[1] 規定的防護等級只在與防護等級相對應的電纜線公接頭的插入狀態下適用。.

性能

感測器精確度	按照IEC 60751標準的A級
發射器精度	≤ ± 0.1% 的量程
線性發射器	≤ 0.1% 的量程
反應時間	t_{50} ≤ 5.8 s [1)] t_{90} ≤ 15.5 s [1)]

[1)] 視感測器配置而定，依據IEC 60751標準。.

環境資料

環境溫度	–40 °C ... +85 °C
倉儲與運輸溫度	–40 °C ... +60 °C
耐衝擊性	500 g (IEC 60751)
按照IEC 60751標準的抗振動性	3 g

證書

EU declaration of conformity	✓
China RoHS	✓

比例圖：圓柱螺紋

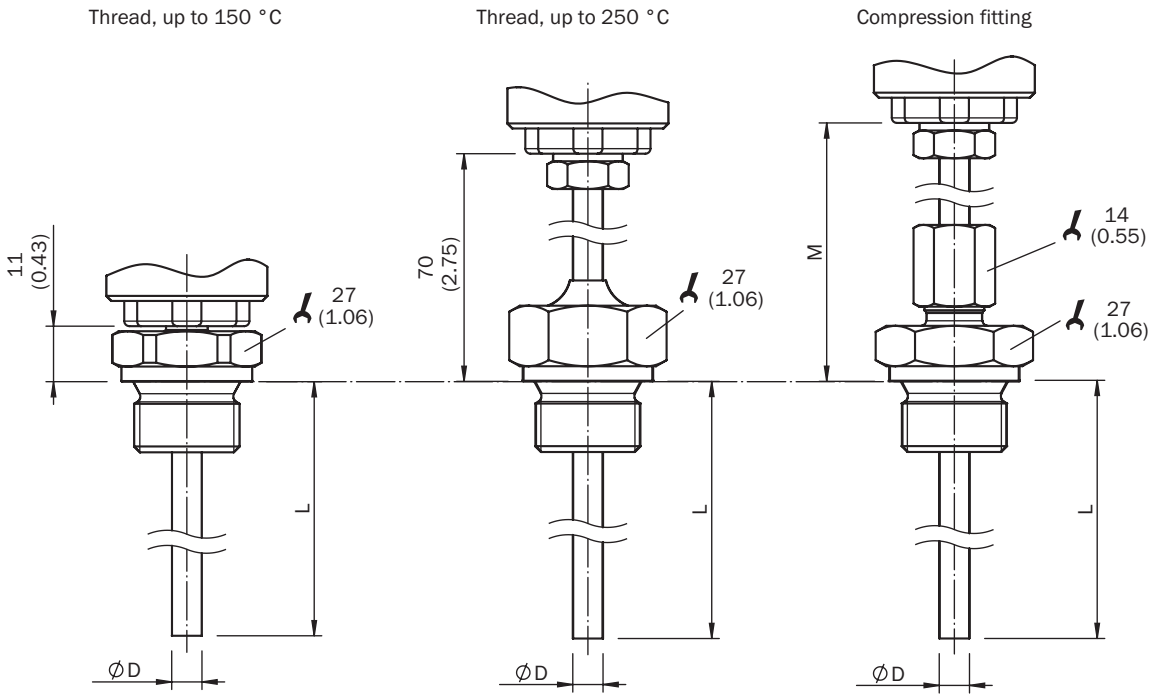

尺寸 (mm)

比例圖: 圓錐螺紋

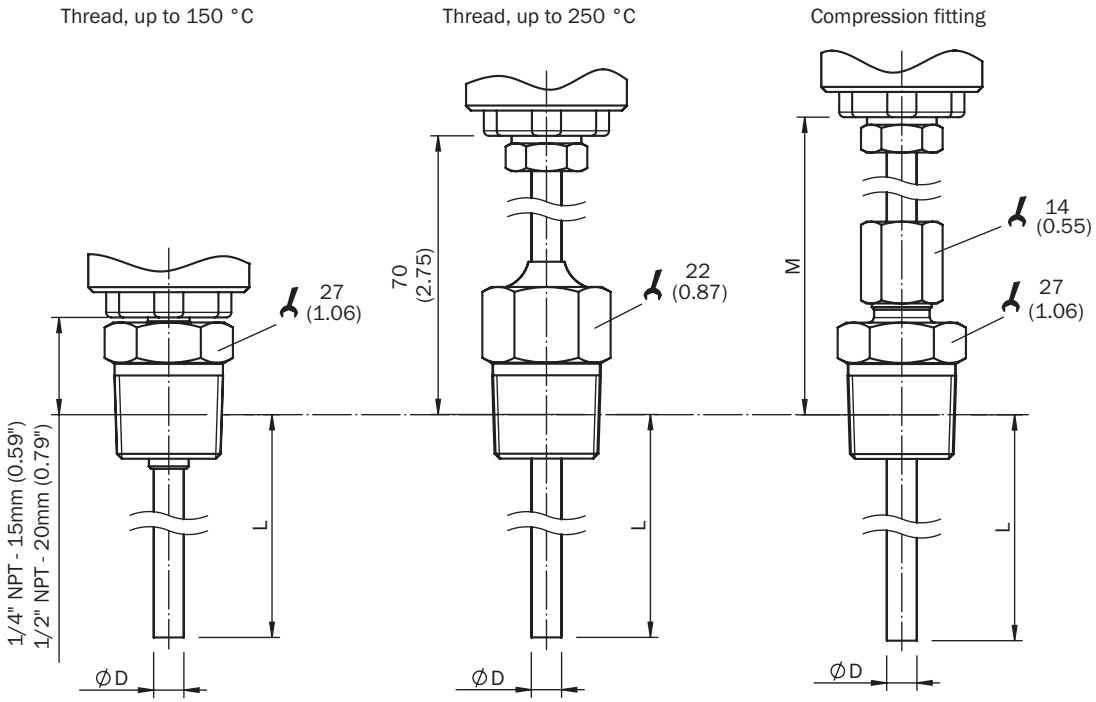

尺寸 (mm)

比例圖: 外殼，無接續牙口

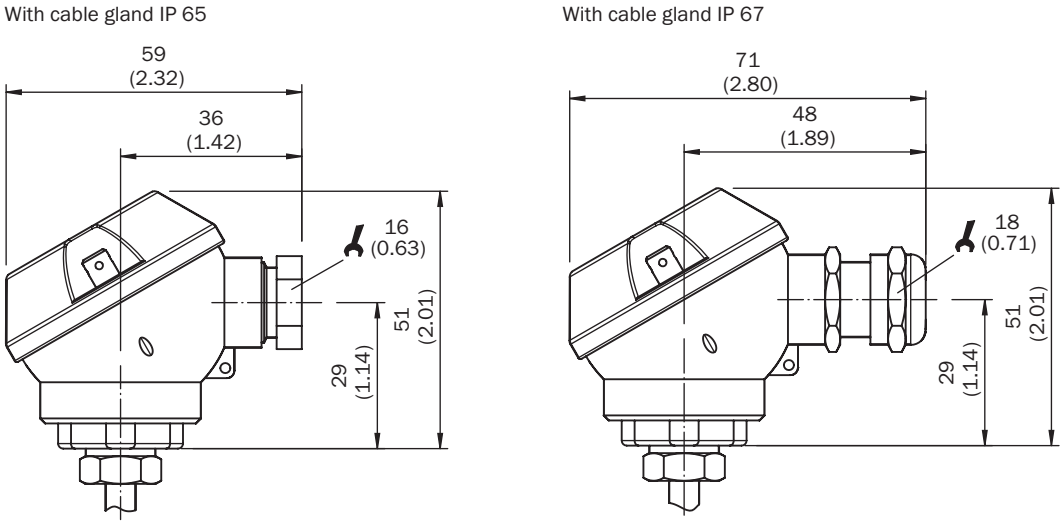

尺寸 (mm)

連接類型 M16 X 1.5電纜線套管，電纜線橫截面積最大0.75 MM2，輸出信號4 MA ~ 20 MA

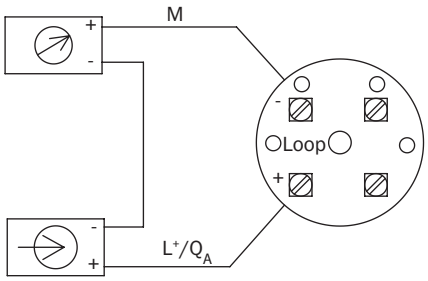

關於合適配件、應用範例及下載內容（如CAD尺寸模型、操作說明、軟體等）的其他資訊請參閱:
www.sick.com/6043039

SICK AG
WALDKIRCH
GERMANY
SICK.COM

SICK企業情況總纜

SICK是世界領先的專業為工業自動化提供智慧型感測器解決方案與一體化解決方案的技術企業。我們的技術為全球樹立了標準，令您在物流與生產領域的工業流程更高效、更安全、更具永續性。

SICK將感測器智慧與對行業的深刻理解及獲得認證的顧問服務有機結合。我們提供了打造可擴充的客製化自動化解決方案的理想基礎，並為整條價值創造鏈帶來附加價值。我們與客戶建立了密切的合作夥伴關係，這不止是一項承諾：我們還將攜手改進生產效率，提高品質，保護人員健康與安全，並保障未來的永續發展。這一切都建立在相互理解、相互信任的基礎上。

自1946年創辦開始，SICK始終懷有對技術的熱愛，發揚先驅精神，積極研發一系列創新技術。SICK在全球大約40個國家與地區構建起了網路，以此開展跨國經營，並始終伴您左右。企業總部位於德國弗萊堡附近的瓦爾德基爾希。我們將對本地及全球化要求的認識轉化為客製化解決方案，令客戶大為受益。

SICK
Sensor Intelligence