SICK.COM

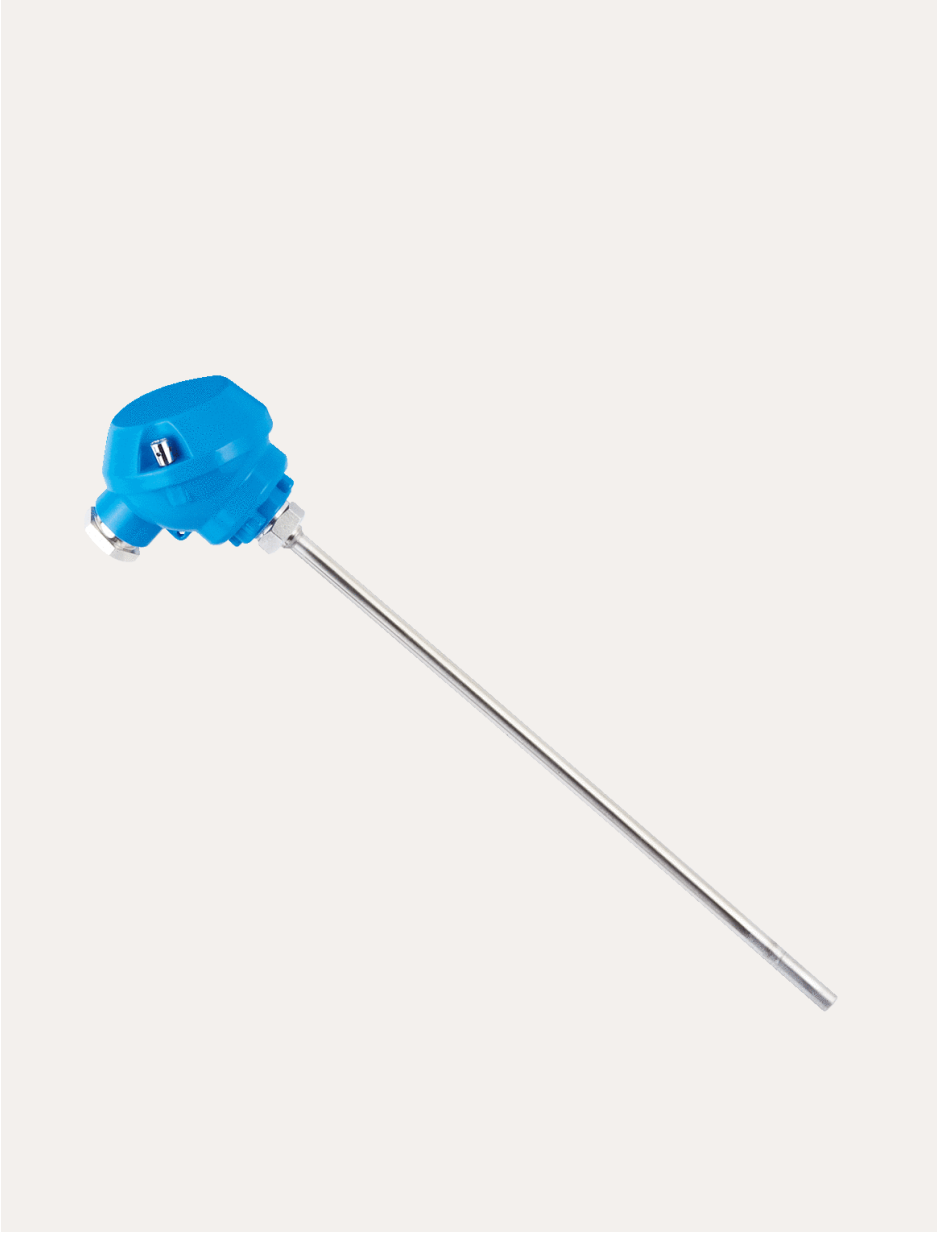

DATABLAD

TBT-1AAZZ0503GZ

TBT
Temperatursensorer

SICK Sensor Intelligence

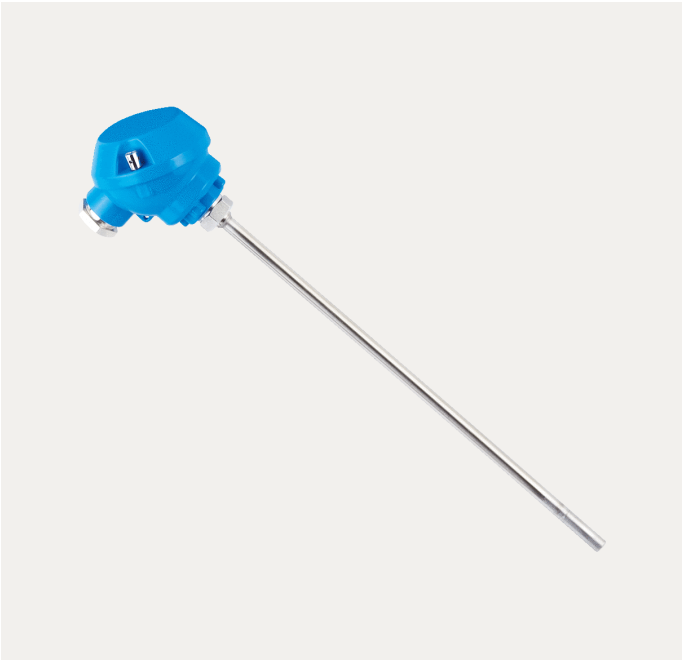

Bilden kan avvika från texten

TEMPERATURSENSORER

TBT-1AAZZ0503GZ

BESTÄLLNINGSINFORMATION

typ	artikel nr
TBT-1AAZZ0503GZ	6043039

Fler enhetsutföranden och tillbehör på www.sick.com/TBT

TEKNISKA DATA I DETALJ

KÄNNETECKEN

Mätområde	–50 °C ... +150 °C
Mätkomponent	Pt100
Utgångssignal	4 mA till 20 mA, 2 ledare
Maximalt motstånd R_A	$R_A \leq (L^+ - 10\ V) / 0{,}028\ A$ [Ohm]

MEKANIK/ELEKTROTEKNIK

Kommunikationsgränssnitt	-
Processanslutning	Utan processanslutning
Tätning	Utan tätning
Mätsensorns monteringslängd/diameter	50 mm / 3 mm
Mediumkontaktande material	Rostfritt stål 1.4571
Husmaterial	Aluminium
Anslutningstyp	Ledningsförskruvning M16 x 1,5 [1]
IP-klassning	IP65 [2]
Mätström	0,3 mA ... 1 mA
Matningsspänning	10 V DC ... 35 V DC
Maximal strömförbrukning	Ca 28 mA
Elsäkerhet	Skyddsklass: III, Isolationsspänning: 500 V AC, Polaritetsskyddad: L^+ mot M
Skyddsklass III	✓
CE-överensstämmelse	2004/108/EG, EN 61326-2-3
Vikt	Ca. 155 g (beroende på utförande)
Initieringstid	< 1 ms

[1] Angiven IP-klassning gäller endast vid ansluten status med kabelkontakter som motsvarar IP-klassningen.

[2] IP-klassning enligt IEC 60529.

PRESTANDA

Mätelementets noggrannhet	Klass A enligt IEC 60751
Mätomvandlarens noggrannhet	≤ ± 0,1% av marginal
Mätomvandlarens linearitet	≤ 0,1% av marginal
Responstid	t_{50} ≤ 5,8 s [1] t_{90} ≤ 15,5 s [1]

[1] Beroende på sensorkonfiguration, enligt IEC 60751.

OMGIVNINGSDATA

Omgivningstemperatur	–40 °C ... +85 °C
Förvarings- och transporttemperatur	–40 °C ... +60 °C
Stöttålighet	500 g (IEC 60751)
Vibrationstålighet enligt IEC 60751	3 g

CERTIFIKAT

EU declaration of conformity	✓
China RoHS	✓

MÅTTRITNING: CYLINDERFORMAD GÄNGA

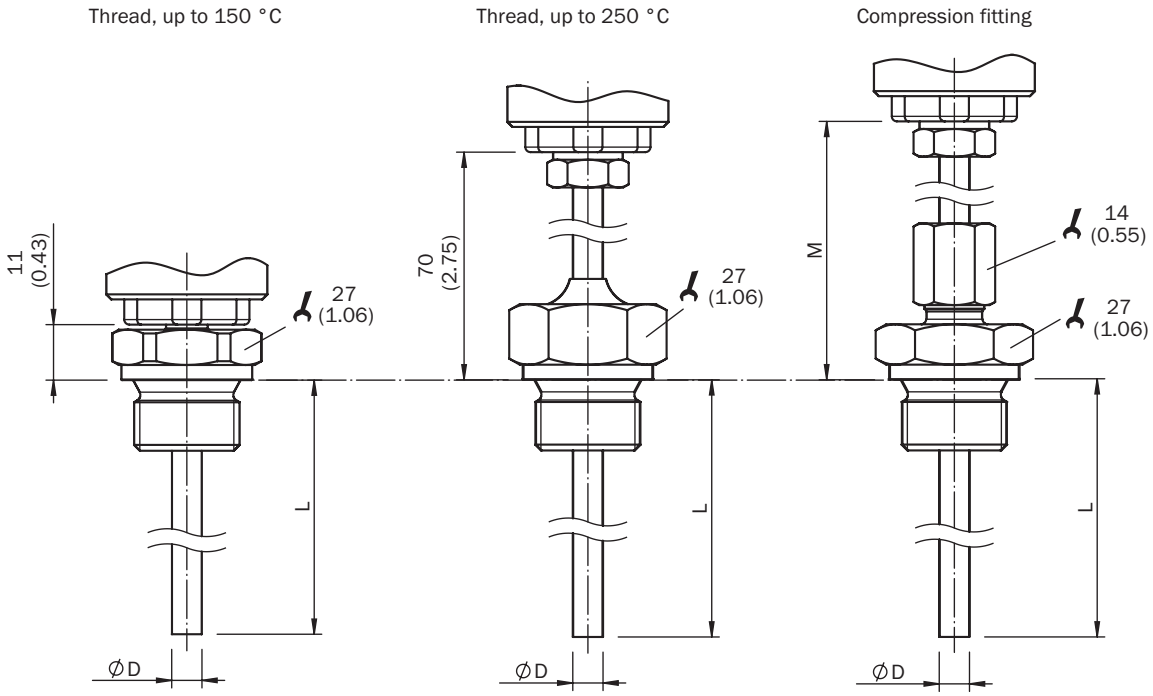

Mått i mm

MÅTTRITNING: KONISK GÄNGA

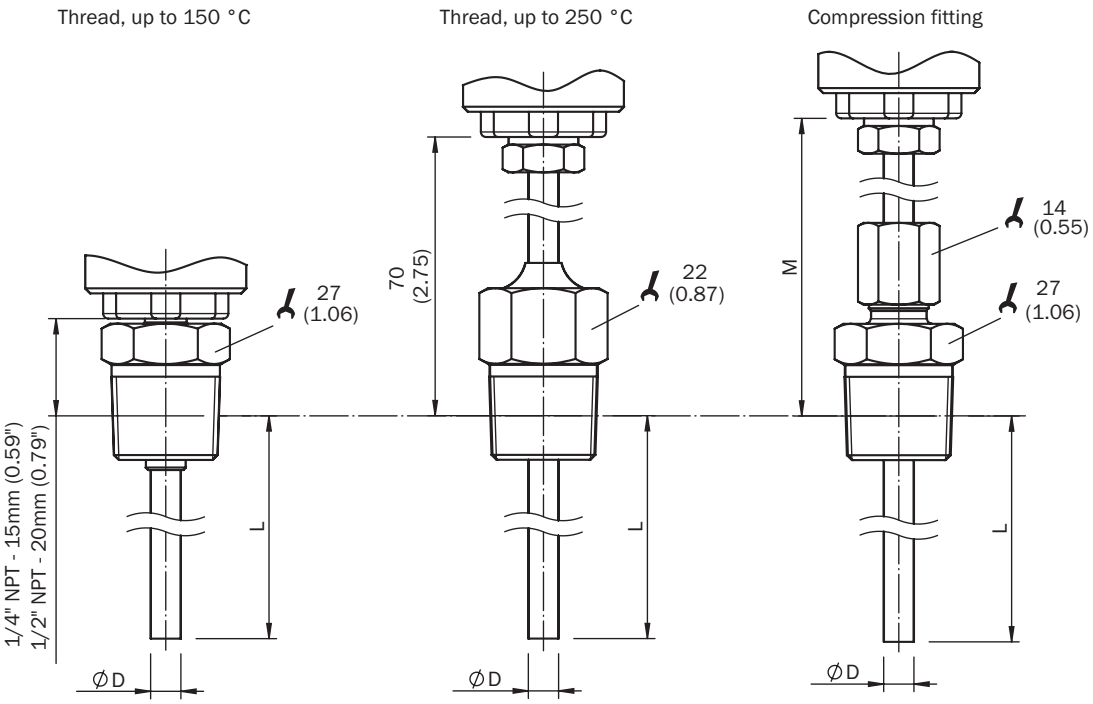

Mått i mm

MÅTTRITNING:HUS, UTAN PROCESSANSLUTNING

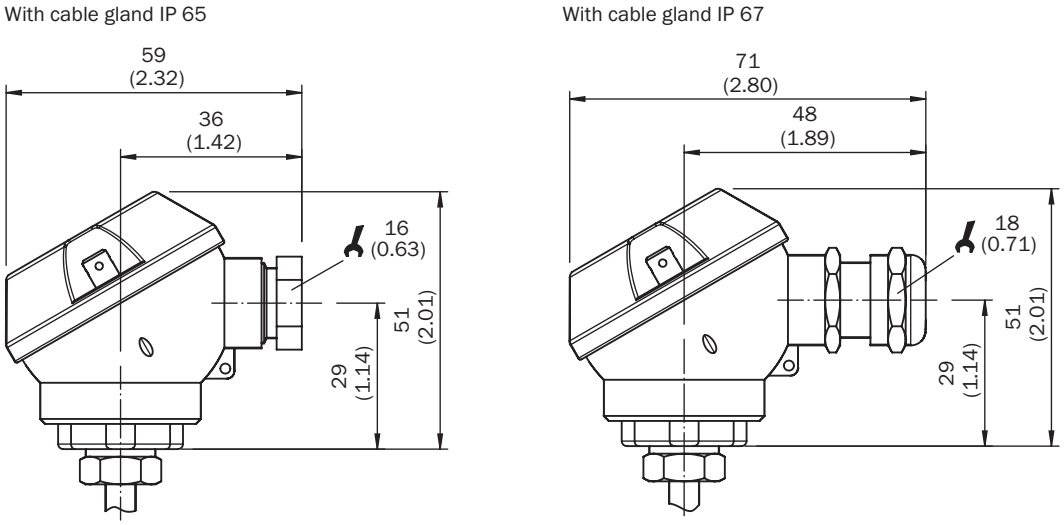

Mått i mm

ANSLUTNINGSTYP KABELGENOMFÖRING M16 X 1,5, KABELAREA TILL 0,75 MM2, UTGÅNGSSIGNAL 4 MA ... 20 MA

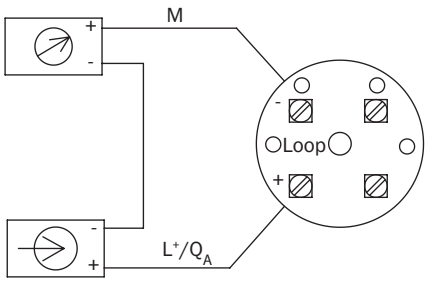

Mer information och lämpliga tillbehör, tillämpningsexempel och nedladdningar som CAD-måttmodeller, bruksanvisningar och programvara, finns på www.sick.com/6043039

SICK AG
WALDKIRCH
GERMANY
SICK.COM

SICK
ÖVERSIKT

SICK är ett världsledande teknikföretag som skapar intelligenta sensorlösningar och integrerade lösningar inom industriell automatisering. Vår teknik sätter nya globala standarder och gör dina industriella processer effektivare, säkrare och hållbarare – både vad gäller logistik och produktion.

SICK kopplar samman sensorintelligens med branschkompetens och certifierade rådgivningstjänster. Vi erbjuder den perfekta grunden för skalbara och skräddarsydda automatiseringslösningar och skapar mervärde längs hela värdekedjan. Vårt nära partnerskap mer våra kunder är mer än bara ett löfte: Tillsammans förbättrar vi produktiviteten, ökar kvaliteten, skyddar hälsan och säkerheten och gör framtiden mer hållbar. Allt detta med empati och förtroende.

Sedan 1946 utvecklar SICK innovativ teknik med glöd och en pionjäranda. Tack vare ett globalt nätverk i ca 40 länder är SICK närvarande över hela världen och finns alltid i din närhet. Företagets huvudsäte är i Waldkirch i närheten av Freiburg i Tyskland. Våra kunder drar nytta av vår förståelse för både lokala och globala krav som vi omsätter i skräddarsydda lösningar.

SICK
Sensor Intelligence