SICK.COM

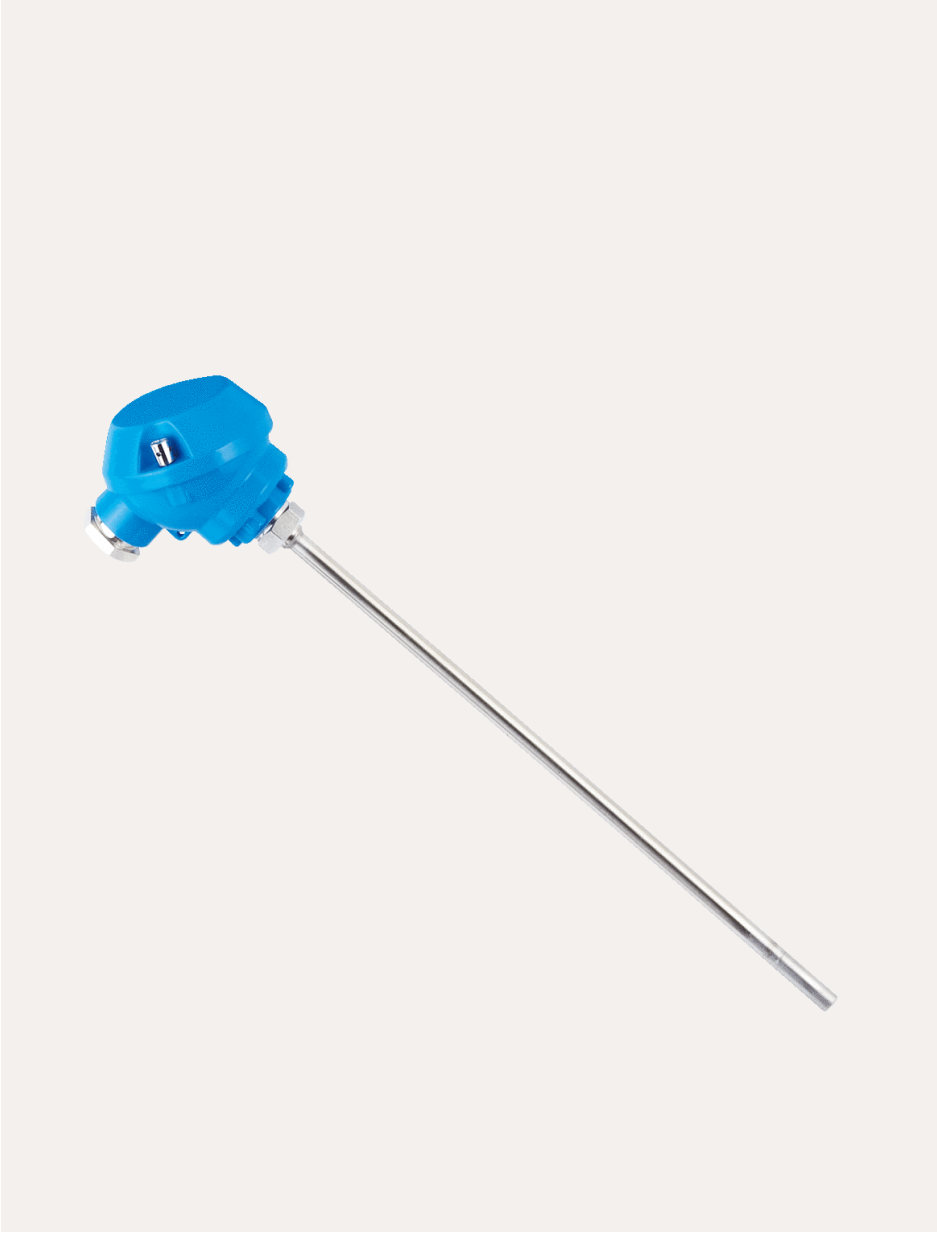

FICHA DE DADOS

TBT-1AAZZ0503GZ

TBT
Sensores de temperatura

SICK
Sensor Intelligence

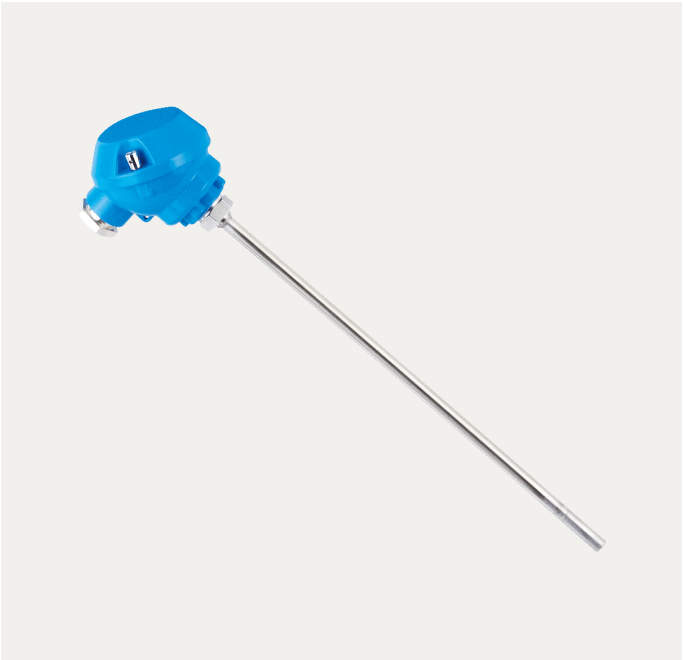

Figura pode ser diferente

SENSORES DE TEMPERATURA

TBT-1AAZZ0503GZ

INFORMAÇÕES DO PEDIDO

tipo	nº de artigo
TBT-1AAZZ0503GZ	6043039

Outras versões do aparelho e acessórios em www.sick.com/TBT

CE

DADOS TÉCNICOS EM DETALHE

CARACTERÍSTICAS

Faixa de medição	–50 °C ... +150 °C
Elemento de medição	Pt100
Sinal de saída	4 mA ... 20 mA, condutor de 2 fios
Resistência máxima R_A	$R_A \leq (L^+ - 10\ V) / 0{,}028\ A$ [Ohm]

MECÂNICA/SISTEMA ELÉTRICO

Interface de comunicação	-
Conexão de processo	Sem conexão de processo
Vedante	Sem vedante
Comprimento de montagem/diâmetro do sensor de medição	50 mm / 3 mm
Materiais em contato com o meio	Aço inoxidável 1.4571
Material da carcaça	Alumínio
Tipo de conexão	Prensa cabo M16 x 1,5 [1]
Grau de proteção	IP65 [2]
Corrente de medição	0,3 mA ... 1 mA
Tensão de alimentação	10 V DC ... 35 V DC
Consumo máximo de corrente	Aprox. 28 mA
Segurança elétrica	Classe de proteção: III, tensão de isolamento 500 V CA, Proteção contra inversão de polaridade: L^+ contra M
Classe de proteção III	✓
Conformidade CE	2004/108/CE, EN 61326-2-3
Peso	Aprox. 155 g (consoante versão)

[1] Os graus de proteção indicados somente se aplicam no estado encaixado com conectores machos correspondentes do grau de proteção.

[2] Grau de proteção IP segundo IEC 60529.

Tempo de inicialização	< 1 ms

[1] Os graus de proteção indicados somente se aplicam no estado encaixado com conectores machos correspondentes do grau de proteção.

[2] Grau de proteção IP segundo IEC 60529.

PERFORMANCE

Precisão do elemento de medição	Classe A segundo IEC 60751
Precisão do transmissor de medição	≤ ± 0,1% da margem
Linearidade do transmissor de medição	≤ 0,1% da margem
Tempo de resposta	t_{50} ≤ 5,8 s [1] t_{90} ≤ 15,5 s [1]

[1] Dependendo da configuração do sensor, segundo IEC 60751.

DADOS AMBIENTAIS

Temperatura ambiente	–40 °C ... +85 °C
Temperatura de transporte e armazenamento	–40 °C ... +60 °C
Resistência a choques	500 g (IEC 60751)
Resistência a vibrações segundo IEC 60751	3 g

CERTIFICADOS

EU declaration of conformity	✓
China RoHS	✓

DESENHO DIMENSIONAL: ROSCAS CILÍNDRICAS

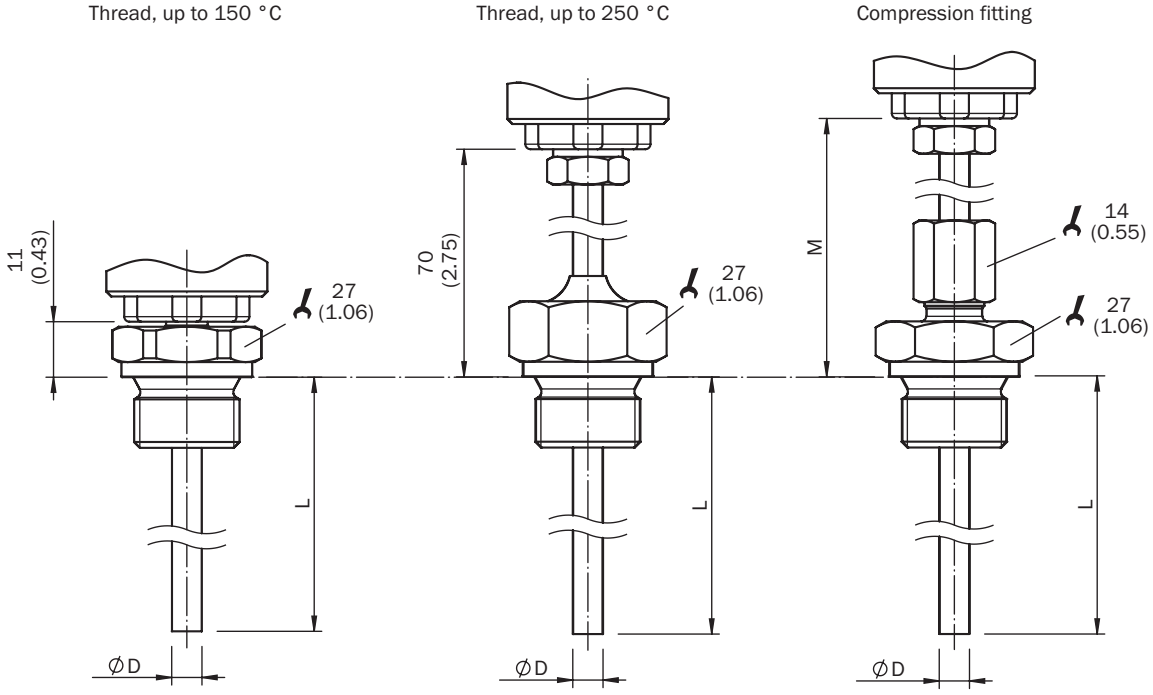

Dimensões em mm

DESENHO DIMENSIONAL: ROSCAS CÔNICAS

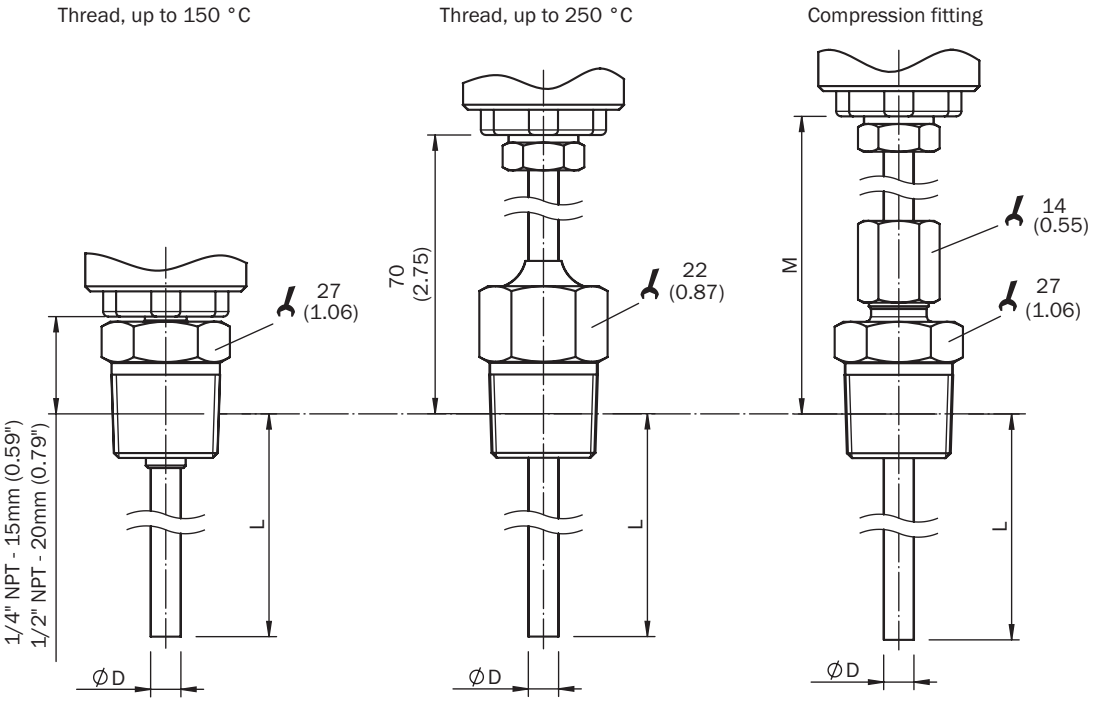

Dimensões em mm

DESENHO DIMENSIONAL: CARCAÇA, SEM CONEXÃO DE PROCESSO

With cable gland IP 65

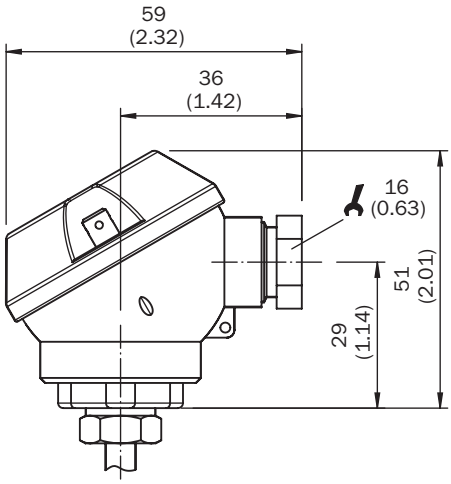

With cable gland IP 67

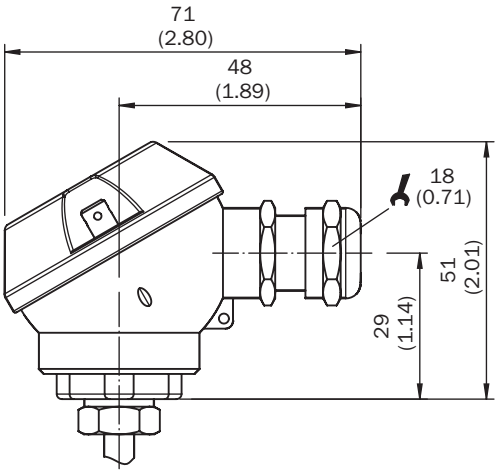

Dimensões em mm

TIPO DE CONEXÃO PASSAGEM DE CABO M16 X 1,5, SEÇÃO TRANSVERSAL DO CABO ATÉ 0,75 MM2, SINAL DE SAÍDA 4 MA ... 20 MA

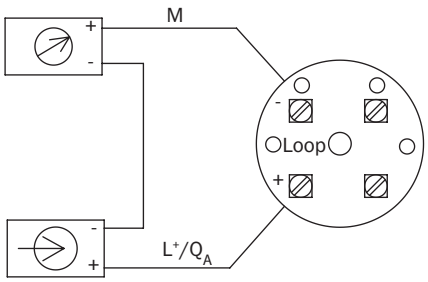

Informações adicionais, bem como acessórios adequados, exemplos de aplicação e downloads, como modelos dimensionais em CAD, manuais de instruções e software, podem ser encontrados em www.sick.com/6043039

SICK AG
WALDKIRCH
GERMANY
SICK.COM

A SICK EM SÍNTESE

A SICK é uma empresa global líder em tecnologia, especializada em soluções inteligentes de sensores e soluções integradas para automação industrial. Nossas tecnologias estabelecem padrões globais e tornam seus processos industriais mais eficientes, seguros e sustentáveis – tanto na logística quanto na produção.

A SICK combina inteligência de sensores com profundo conhecimento setorial e serviços de consultoria certificados. Oferecemos a base ideal para soluções de automação escaláveis e personalizadas, gerando valor ao longo de toda a cadeia de valor. Nossa estreita parceria com os clientes é mais do que uma promessa: juntos, aumentamos a produtividade, elevamos a qualidade, protegemos a saúde e a segurança e garantimos um futuro sustentável. Tudo isso com empatia e confiança.

Com paixão e espírito pioneiro, a SICK desenvolve tecnologias inovadoras desde 1946. Graças a uma rede global presente em cerca de 40 países, a SICK atua mundialmente e está sempre próxima de você. A sede da empresa está localizada em Waldkirch, próximo a Freiburg, na Alemanha. Nossos clientes se beneficiam do nosso entendimento das demandas locais e globais, que traduzimos em soluções sob medida.

SICK
Sensor Intelligence