Hoja de datos de producto

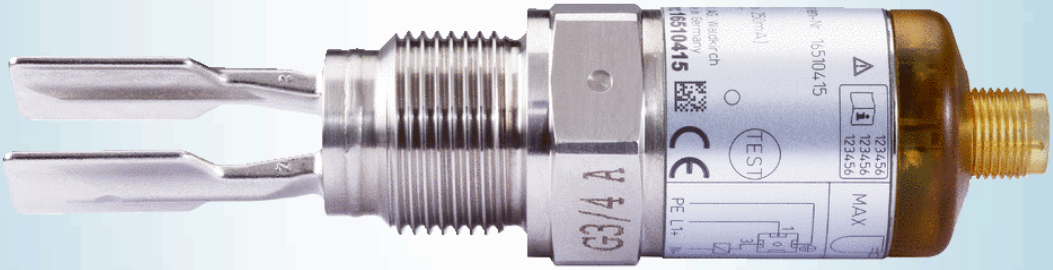

LFV200-XATGBTPML

LFV200

SENSORES DE NIVEL

SICK
Sensor Intelligence.

Imagen aproximada

Información sobre pedidos

Tipo	N.º de artículo
LFV200-XATGBTPML	6037460

Otros modelos del dispositivo y accesorios → www.sick.com/LFV200

Datos técnicos detallados

Características

Medio	Líquidos
Medición	Límites
Longitud de sonda	115 mm
Presión de proceso	–1 bar ... 64 bar
Temperatura de proceso	–40 °C ... +150 °C
Densidad de material de relleno	0,7 g/cm³ ... 2,5 g/cm³
Homologación WHG	✓
Autorizaciones	Homologación WHG

Rendimiento

Exactitud del elemento de medición	± 2 mm
Reproducibilidad	≤ 1 mm
Viscosidad	0,1 mPas ... 10.000 mPas
Resolución	≤ 1 mm
Tiempo de respuesta	500 ms
MTBF	1,25*10^7 h

Sistema eléctrico

Tensión de alimentación	9,6 V DC ... 35 V DC
Ondulación	≤ 5 v_{ss}
Consumo de corriente	< 10 mA
Tiempo de inicialización	< 2 s
Protección VDE clase 2	✓
Tipo de conexión	1 Conector circular M12 de 4 polos
Salida de señal	Salida de transistor PNP
Histéresis	2 mm
Corriente de salida	< 250 mA
Carga inductiva	≤ 1 H
Carga capacitiva	100 nF
Grado de protección	IP67
Desviación de temperatura	0,03 mm/K

Sistema mecánico

Partes en contacto con el medio	Acero inoxidable 1.4404
Conexión de proceso	G ¾ A PN 64
Material de la carcasa	Acero inoxidable 1.4404, PEI

Datos de ambiente

Operación a temperatura ambiente	–40 °C ... +70 °C
Temperatura ambiente de almacenamiento	–40 °C ... +80 °C

Clasificaciones

ECLASS 5.0	27273202
ECLASS 5.1.4	27273202
ECLASS 6.0	27273202
ECLASS 6.2	27273202
ECLASS 7.0	27273202
ECLASS 8.0	27273202
ECLASS 8.1	27273202
ECLASS 9.0	27273202
ECLASS 10.0	27273202
ECLASS 11.0	27273202
ECLASS 12.0	27273106
ETIM 5.0	EC002654
ETIM 6.0	EC002654
ETIM 7.0	EC002654
ETIM 8.0	EC002654
UNSPSC 16.0901	41111938

Clave de tipos

Clave de tipos LFV200

Homologación

XX	sin
XA	Seguridad contra el llenado excesivo conforme a la Ley alemana de aguas (WHG)

Ejecución/temperatura de proceso

S	Estándar / –40 °C ... +100 °C
T	ampliada / –40 °C ... +150 °C
H	Aplicaciones higiénicas / –40 °C ... +150 °C

Conexión de proceso/material

GH	G ½, DIN3852-A, PN 64 / 316L
NH	½" NPT, ASME B1.20.1, PN 64 / 316L
GB	G ¾ A, PN 64 / 316L
NB	¾" NPT, PN 64 / 316L
GA	G 1 A, PN 64 / 316L
NA	1" NPT, PN 64 / 316L
CL	Abrazadera Triclamp 1", PN 16, L, Ra < 0,8 µm
CN	Abrazadera Triclamp 2", PN 16, L, Ra < 0,8 µm
RL	Manguito cónico DN 25, DIN 11851 con tuerca de unión, PN 40 / 316L, Ra < 0,8 µm
RM	Manguito cónico DN 40, DIN 11851 con tuerca de unión, PN 40 / 316L, Ra < 0,8 µm
RN	Manguito cónico DN 50, DIN 11851, con tuerca de unión, PN 40 / 316L, Ra < 0,8 µm

GP	G ¾ A, PN 64 / 316L, Ra < 0,8 µm
NP	¾" NPT, PN 64 / 316L, Ra < 0,8 µm
GL	G 1 A, PN 64 / 316L, Ra < 0,8 µm
NL	1" NPT, PN 64 / 316L, Ra < 0,8 µm
CM	Abrazadera Triclamp 1 ½", PN 16, L, Ra < 0,8 µm
RR	SMS DN 38, PN 6, 316L, Ra < 0,8 µm
LA	Conexión aséptica con tuerca de unión ranurada, F 40, DN 25, 316L, Ra < 0,8 µm
R3	Rosca ¾, PN 64, 316L, EN10226-1

Electrónica

C	Conmutador sin contacto, 20 ... 253 V CA/CC
T	Salida de transistor PNP, 9,6 ... 35 V CC
I	Salida de transistor PNP con IO-Link, 18 ... 30 V CC

Carcasa

P	1.4404

Conexión eléctrica / tipo de protección

M	M12 x 1 / IP 67
V	DIN 43650 incluido conector macho / IP 65

Letrero de identificación de puntos de medición

	sin
L	Longitud de horquilla 115 mm

LFV200 -					P		

No todas las variantes de la clave de tipos se pueden combinar entre sí.

Esquema de dimensiones (Medidas en mm)

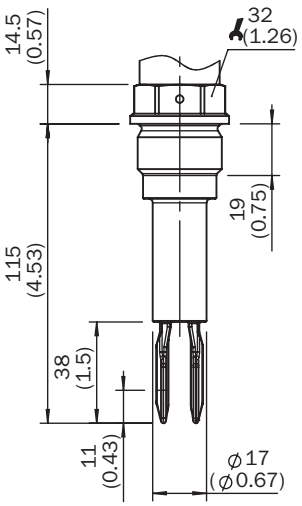

Dibujo acotado carcasa

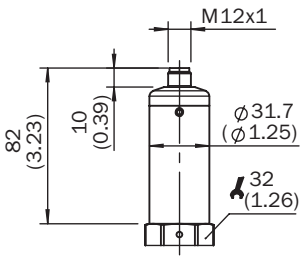

Accesorios recomendados

Otros modelos del dispositivo y accesorios ➜ www.sick.com/LFV200

	Descripción breve	Tipo	N.º de artículo
Bridas			
	Brida de soldadura/racor de soldadura DIN11851-1, DN25 / PN40, Acero inoxidable 1.4404	BEF-FL-851D25-LFV2	5321527
	Brida de soldadura/racor de soldadura DIN11851-1, DN40 / PN40, Acero inoxidable 1.4404	BEF-FL-851D40-LFV2	5321459
	Brida de soldadura/racor de soldadura DIN11851-1, DN50 / PN25, Acero inoxidable 1.4404	BEF-FL-851D50-LFV2	5321528
	Brida de soldadura/racor de soldadura, conexión de proceso G 1, Acero inoxidable 1.4404	BEF-FL-GEWG10-LFV2	4054605
	Brida de soldadura/racor de soldadura, conexión de proceso G 3/4, Acero inoxidable 1.4404	BEF-FL-GEWG34-LFV2	4054604
	Brida de soldadura/racor de soldadura, conexión de proceso Tri-Clamp 1", Acero inoxidable 1.4404	BEF-FL-TCLI10-LFV2	5321678
	Brida de soldadura/racor de soldadura, conexión de proceso Tri-Clamp 2", Acero inoxidable 1.4404	BEF-FL-TCLI20-LFV2	5321679

LO MÁS DESTACADO DE SICK

SICK es uno de los fabricantes líderes de sensores y soluciones de sensores inteligentes para aplicaciones industriales. Nuestro exclusivo catálogo de productos y servicios constituye la base perfecta para el control seguro y eficaz de procesos, para la protección de personas y para la prevención de accidentes y de daños medioambientales.

Nuestra amplia experiencia multidisciplinar nos permite conocer sus necesidades y procesos para ofrecer a nuestros clientes exactamente la clase de sensores inteligentes que necesitan. Contamos con centros de aplicación en Europa, Asia y Norteamérica, donde probamos y optimizamos las soluciones de sistemas específicas del cliente. Todo ello nos convierte en el proveedor y socio en el desarrollo de confianza que somos.

SICK LifeTime Services, nuestra completa oferta de servicios, garantiza la asistencia durante toda la vida útil de su maquinaria para que obtenga la máxima seguridad y productividad.

Para nosotros, esto es “Sensor Intelligence”.

CERCA DE USTED EN CUALQUIER LUGAR DEL MUNDO:

Encontrará información detallada sobre todas las sedes y personas de contacto en nuestra página web: → www.sick.com

SICK
Sensor Intelligence.