SICK.COM



HOJA DE DATOS

WL12L-2B530S02

W12
Fotocélulas

SICK Sensor Intelligence



Imagen aproximada

FOTOCÉLULAS

WL12L-2B530S02

INFORMACIÓN SOBRE PEDIDOS

Tipo	N.º de artículo
WL12L-2B530S02	1018957

Para otras versiones del dispositivo y accesorios, véase www.sick.com/W12

DATOS TÉCNICOS DETALLADOS

CARACTERÍSTICAS

Principio funcional	Barrera fotoeléctrica réflex
Detalle del principio de funcionamiento	Reflector sin distancia mínima (autocolimación/óptica coaxial)
Alcance de detección máx.	0 m ... 36 m [1]
Distancia de conmutación	0 m ... 5 m [2]
Filtros de polarización	Sí
Haz emitido	
Fuente de luz	Láser [3]
Tipo de luz	Luz roja visible
Tamaño del spot (distancia)	Ø 0,8 mm (300 mm)
Datos característicos del láser	
Referencia normativa	EN 60825-1:2014, IEC 60825-1:2007
Clase de láser	2 [4] [5]
Datos característicos del LED	
Longitud de onda	650 nm
Ajuste	Potenciómetro
Aplicaciones especiales	Detección de objetos pequeños, Detección de objetos a alta velocidad

[1] Reflector PL80A.

[2] Lámina de reflexión Diamond Grade.

[3] Vida útil media: 50.000 h con T_u = +25 °C.

[4] Longitud de impulso 4 µs, potencia máx. de impulso < 5,0 mW.

[5] No mirar fijamente el haz láser de forma intencionada. No dirigir el haz de luz láser hacia los ojos de personas.

SISTEMA ELÉCTRICO

Tensión de alimentación V_B	10 V DC ... 30 V DC [1]
Ondulación	< 5 v_{ss} [2]
Consumo de corriente	55 mA [3]
Clase de protección	III
Salida digital	
Tipo	PNP [4] NPN [5]
Modo de conmutación	Conmutación en claro, conmutación en oscuro [4] [5]
Tipo de conmutación seleccionable	Opcional, por cable de control L/D
Tensión de señal PNP HIGH/LOW	Uv - < 2,9 V, Uv V / 0 V <= 1,5 V
Tensión de señal NPN HIGH/LOW	Uv - < 2,9 V, Uv V / 0 V <= 1,5 V
Corriente de salida $I_{máx.}$	≤ 100 mA
Tiempo de respuesta	≤ 200 µs [6]
Frecuencia de conmutación	2.500 Hz [7]
Protección de circuito	A [8] C [9] D [10]

[1] Valores límite en funcionamiento en red protegida contra cortocircuito máx. 8 A.

[2] No se deben sobrepasar por exceso o por defecto las tolerancias de U_v.

[3] Sin carga.

[4] 0 V o desconectado, conmutación en claro.

[5] UV, conmutación en oscuro.

[6] Duración de la señal con carga óhmica.

[7] Con una relación claro/oscuro de 1:1.

[8] A = Conexiones U_v protegidas contra polarización inversa.

[9] C = Supresión de impulsos parásitos.

[10] D = Salidas a prueba de sobrecorriente y cortocircuitos.

SISTEMA MECÁNICO

Ejecución	Rectangular
Dimensiones (An x Al x Pr)	15 mm x 49 mm x 41,5 mm
Conexión	Conector macho M12 de 5 polos
Material	
Carcasa	Metal
Pantalla frontal	Plástico, PMMA
Peso	130 g

DATOS DE AMBIENTE

Grado de protección	IP67 IP69K
Operación a temperatura ambiente	–10 °C ... +50 °C
Temperatura ambiente de almacenamiento	–25 °C ... +75 °C
N.º de archivo UL	NRKH.E181493 & NRKH7.E181493

CERTIFICADOS

EU declaration of conformity	✓

UK declaration of conformity	✓
ACMA declaration of conformity	✓
Moroccan declaration of conformity	✓
China RoHS	✓
China Compulsory Product Certification (CCC) exempt	✓
cULus certificate	✓
Laser safety (IEC 60825-1) certificate	✓
Optical radiation safety (GB 44703:2024) declaration of manufacturer (low risk)	✓

ESQUEMA DE DIMENSIONES WL12L-2, WS/WE12L-2

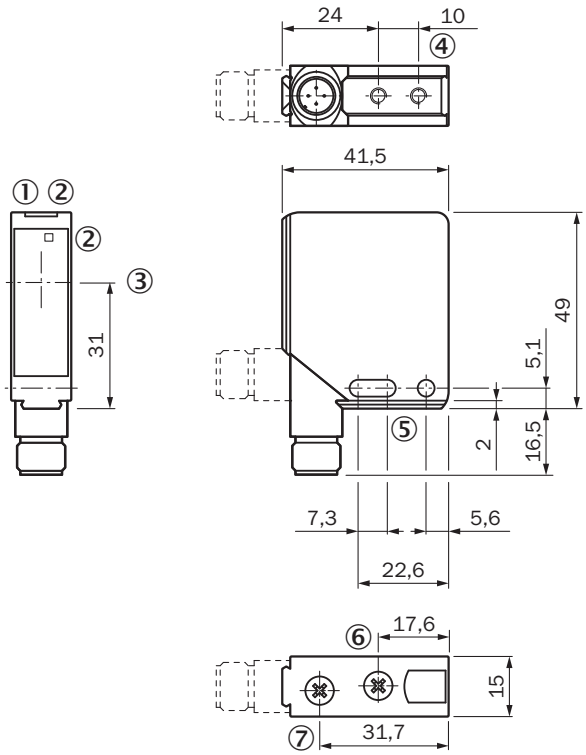

Medidas en mm
① indicador de servicio LED, verde
② indicador de recepción amarillo
③ centro del eje óptico
④ Rosca de fijación M4, 4 mm de profundidad
⑤ orificio de fijación, Ø 4,2 mm
⑥ ajustador del foco
⑦ ajustador de la sensibilidad

POSIBILIDADES DE AJUSTE WL12L-2

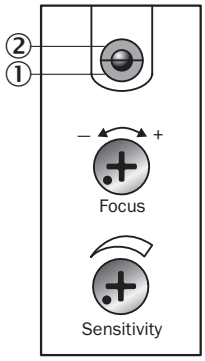

① indicador de servicio LED, verde
② indicador de recepción amarillo
⑥ ajustador del foco
⑦ ajustador de la sensibilidad

TIPO DE CONEXIÓN

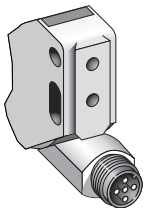

ESQUEMA DE CONEXIÓN CD-145

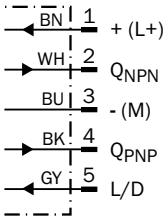

Encontrará más información, así como los accesorios adecuados, ejemplos de aplicación y descargas, tales como modelos CAD dimensionales, instrucciones de uso y software, en www.sick.com/1018957

SICK AG
WALDKIRCH
GERMANY
SICK.COM

SICK EN RESUMEN

SICK es uno de los líderes tecnológicos mundiales en soluciones de sensores inteligentes y soluciones integradas en la automatización industrial. Nuestras tecnologías emplean estándares globales y hacen sus procesos industriales más eficientes y sostenibles, tanto en la logística como en la producción.

SICK combina la inteligencia sensórica con su sólido conocimiento del sector y servicios certificados de asesoramiento. Aportamos la base perfecta para unas soluciones de automatización escalables y personalizadas y ofrecemos valor añadido en toda la cadena de adquisición de valor. La estrecha colaboración que mantenemos con nuestros clientes es algo más que una promesa: unidos aumentamos la productividad, mejoramos la calidad, protegemos la salud y la seguridad y garantizamos un futuro sostenible. Todo ello con empatía y con confianza.

Con pasión y espíritu pionero, SICK lleva desde 1946 desarrollando innovaciones tecnológicas. Gracias a nuestra red mundial presente en unos 40 países SICK mantiene una presencia global que siempre está cerca de usted. La sede principal de la empresa se encuentra en Waldkirch, en las proximidades de Friburgo, Alemania. Gracias a nuestra comprensión de las necesidades tanto locales como globales, nuestros clientes se benefician de unas soluciones hechas a medida.

SICK
Sensor Intelligence