SICK.COM

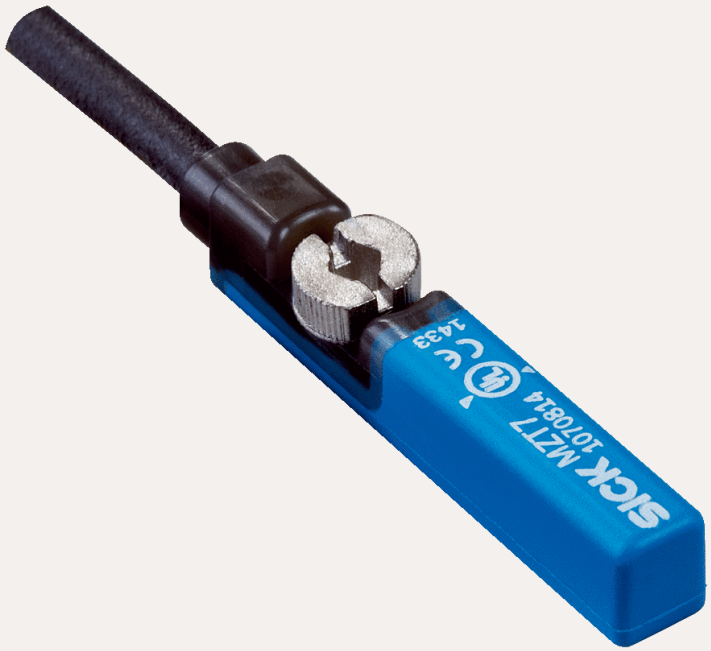


DATABLAD

# MZT7-03VPO-KUDS11

MZT7
Cylindersensorer

SICK Sensor Intelligence




## CYLINDERSENSORER

# MZT7-03VPO-KUDS11

### BESTÄLLNINGSINFORMATION

| typ | artikel nr |
|---|---|
| MZT7-03VPO-KUDS11 | 1094617 |

Fler enhetsutföranden och tillbehör på www.sick.com/MZT7

## TEKNISKA DATA I DETALJ

### KÄNNETECKEN

| | |
|---|---|
| Cylinderform | T-spår |
| Cylinderform med adapter | Profilstångcylinder<br>Dragstångscylinder<br>Rundcylinder<br>Cylinder med dovetailpår<br>SMC-skena CDQ2<br>SMC-skena ECDQ2 |
| Husets längd | 29,5 mm |
| Kopplingsutgång | PNP |
| Kopplingsfrekvens | 1.000 Hz |
| Utgångsfunktion | N/C |
| Elektriskt utförande | DC 3-ledare |
| IP-klassning | IP65 [1]<br>IP67 |

[1] Enligt EN 60529.

### MEKANIK/ELEKTROTEKNIK

| | |
|---|---|
| Matningsspänning | 10 V DC ... 30 V DC |
| Elförbrukning | 8 mA, utan last |
| Spänningsbortfall | ≤ 2 V |
| Kontinuerlig ström $I_a$ | ≤ 100 mA |
| Skyddsklass | III |
| Responskänslighet typ. | 3 mT |
| Gränsställare typ. | 10 mm [1] |
| Hysteres typ. | < 0,8 mT |

[1] Avstånd som tillryggaläggs av givarmagneten medan sensorn avger en kopplingssignal.

[2] Matningsspänning $U_B$ och omgivningstemperatur Ta konstanta.

| | |
|---|---|
| Reproducerbarhet | ≤ 0,1 mT [2] |
| Polaritetsskyddad | Ja |
| Kortslutningsskydd | Ja |
| LED kopplingsstatus | Ja |
| Teach-in | Nej |
| Omgivningstemperatur, drift | –30 °C ... +80 °C |
| Stöt och vibrationstålighet | 30 g, 11 ms / 10 ... 55 Hz, 1 mm |
| EMC | Enligt EN 60947-5-2 |
| Anslutningstyp | Kabel, 3 ledare, utan mantel, lämpligt för kabelpaket, 7,5 m |
| Anslutningstyp detalj | |
| Ledartvärsnitt | 0,14 mm² |
| Kabeldiameter | Ø 2,9 mm |
| Böjradie | Vid fast dragning > 3 x kabeldiameter<br>I rörligt tillstånd > 10 x kabeldiameter |
| Torsionbelastning | ± 270° / 10 cm |
| Torsionscykler | > 2.000.000 |
| Kabelkedjecykler | > 2.000.000 |
| Kabelkedjeparameter | Förflyttningshastighet max. 3,3 m/s vid 5 m horisontell transportväg<br>Acceleration max. 5 m/s² |
| Kabelutgång | Rak |
| Material | |
| Hölje | Plast |
| Kabel | PUR |
| UL-File-Nr. | NRKH.E181493 & NRKH7.E181493 |

[1] Avstånd som tillryggaläggs av givarmagneten medan sensorn avger en kopplingssignal.

[2] Matningsspänning $U_B$ och omgivningstemperatur Ta konstanta.

## CERTIFIKAT

| | |
|---|---|
| EU declaration of conformity | ✓ |
| UK declaration of conformity | ✓ |
| ACMA declaration of conformity | ✓ |
| Moroccan declaration of conformity | ✓ |
| China RoHS | ✓ |
| China Compulsory Product Certification (CCC) ex-empt | ✓ |
| cULus certificate | ✓ |

## MONTERINGSINFORMATION

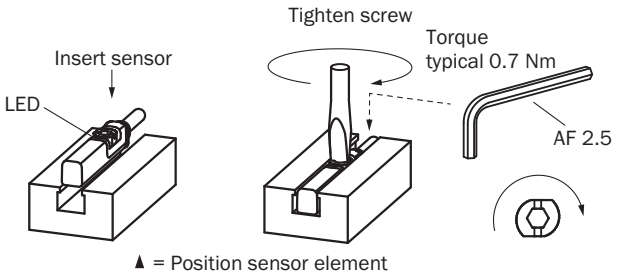

**ANSLUTNINGSSCHEMA CD-003**

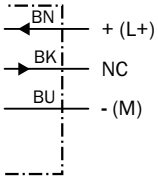


**FUNKTIONSPRINCIP GRÄNSSTÄLLARE**

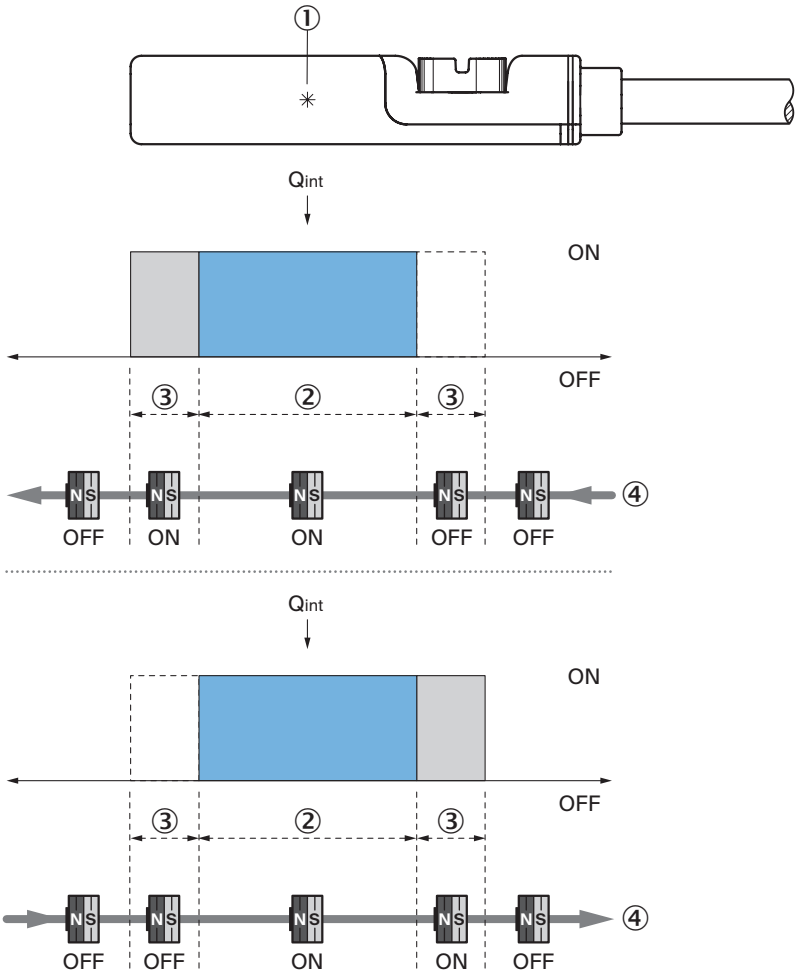


Obs: Sensorhus kan variera: Illustrationen motsvarar utgångsfunktionen ”NO-kontakt”; gränsställare = brytpunktsbredd + hysteres

① position sensorelement
② Kopplingspunktens bredd
③ hysteres
④ Magnetens rörelseriktning

**MÅTTRITNING KABEL**

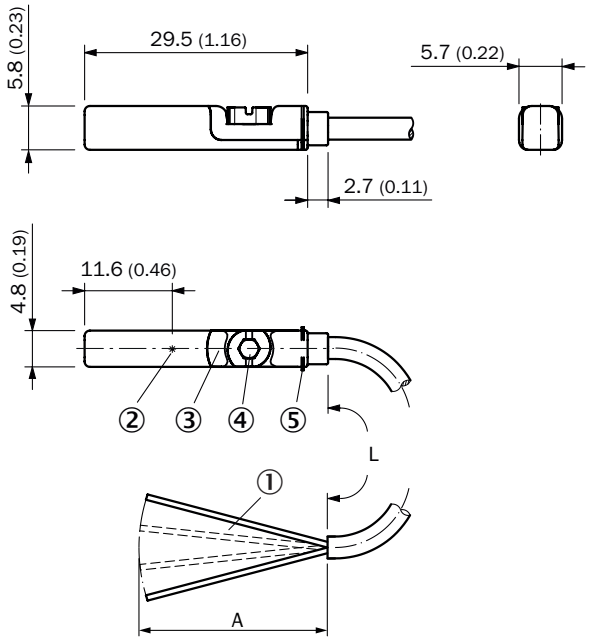


Mått i mm
① Anslutning
② position sensorelement
③ Indikeringslysdiod
④ monteringsskruv NV 2,5
⑤ hållarlameller

| | | L | A | |
|---|---|---|---|---|
| 1070829 | MZT7-03VPS-KU0 | 2 m | 31,5 | 3 |
| 1070830 | MZT7-03VPO-KU0 | 2 m | 31,5 | 3 |
| 1070831 | MZT7-03VNS-KU0 | 2 m | 31,5 | 3 |
| 1070832 | MZT7-03VNO-KU0 | 2 m | 31,5 | 3 |
| 1070838 | MZT7-03VPS-KW0 | 2 m | 31,5 | 3 |
| 1070840 | MZT7-03VNS-KW0 | 2 m | 31,5 | 3 |
| 1092259 | MZT7-2V2PS-KW0 | 2 m | 31,5 | 3 |
| 1070835 | MZT7-03VNS-KUB | 5 m | 31,5 | 3 |
| 1070844 | MZT7-03VNS-KWB | 5 m | 31,5 | 3 |
| 1070833 | MZT7-03VPS-KUB | 5 m | 31,5 | 3 |
| 1070842 | MZT7-03VPS-KWB | 5 m | 31,5 | 3 |
| 1085193 | MZT7-03VPS-KUDS06 | 7,5 m | 31,5 | 3 |
| 1094617 | MZT7-03VPO-KUDS11 | 7,5 m | 31,5 | 3 |
| 1070837 | MZT7-03VPS-KUD | 10 m | 31,5 | 3 |
| 1089027 | MZT7-03VPS-KWD | 10 m | 31,5 | 3 |
| 1105431 | MZT7-03VPS-KUDS15 | 20 m | 31,5 | 3 |

Mer information och lämpliga tillbehör, tillämpningsexempel och nedladdningar som CAD-måttmodeller, bruksanvisningar och programvara, finns på www.sick.com/1094617

SICK AG
WALDKIRCH
GERMANY
SICK.COM

# SICK
# ÖVERSIKT

SICK är ett världsledande teknikföretag som skapar intelligenta sensorlösningar och integrerade lösningar inom industriell automatisering. Vår teknik sätter nya globala standarder och gör dina industriella processer effektivare, säkrare och hållbarare – både vad gäller logistik och produktion.

SICK kopplar samman sensorintelligens med branschkompetens och certifierade rådgivningstjänster. Vi erbjuder den perfekta grunden för skalbara och skräddarsydda automatiseringslösningar och skapar mervärde längs hela värdekedjan. Vårt nära partnerskap mer våra kunder är mer än bara ett löfte: Tillsammans förbättrar vi produktiviteten, ökar kvaliteten, skyddar hälsan och säkerheten och gör framtiden mer hållbar. Allt detta med empati och förtroende.

Sedan 1946 utvecklar SICK innovativ teknik med glöd och en pionjäranda. Tack vare ett globalt nätverk i ca 40 länder är SICK närvarande över hela världen och finns alltid i din närhet. Företagets huvudsäte är i Waldkirch i närheten av Freiburg i Tyskland. Våra kunder drar nytta av vår förståelse för både lokala och globala krav som vi omsätter i skräddarsydda lösningar.

SICK
Sensor Intelligence