SICK.COM



数据表

PHT-RBX25E520S0A5S0Z

PHT
压力传感器

SICK Sensor Intelligence



图片可能存在偏差

压力传感器

PHT-RBX25E520S0A5S0Z

订购信息

类型	订货号
PHT-RBX25E520S0A5S0Z	6064660

其他设备规格和配件请访问： www.sick.com/PHT

详细技术参数

产品特点

介质	液体和气体
压力类型	表压
压力单位	bar
测量范围	0 bar ... 0.25 bar
工艺过程温度	–20 °C ... +150 °C
最大加载 R_A	4 mA ... 20 mA，2 线制 ($R_A \leq (L^+ - 10\ V)/0.02\ A\ [\Omega]$), 在配备有输出信号为 4 mA ... 20 mA 和现场外壳的设备中，有一个测试电路连接，其提供了测量电路的不间断检查。, 0 V ... 10 V， 3 线制 ($R_A > 10\ k\Omega$), 0 V ... 5 V，3 线制 ($R_A > 5\ k\Omega$)
输出信号	4 mA ... 20 mA，2 线制

机械/电子参数

通讯接口	-
过程接口	配备管接螺母的锥形连接器（符合 DIN 11851 标准）DN 25
接液部件	工艺连接件：不锈钢 316L
内部导压液	Synthetic oil, FDA approved
外壳材料	不锈钢 1.4571
连接类型	电缆出线 [1]
电缆长度	3 m
供电电压	10 V DC ... 30 V DC
电气安全性	过压保护：36 V DC 短路保护：Q_A 至 M 极性反接保护：L^+ 至 M 外壳防护等级：III
电压保护	500 V DC, NEC Class-02 电源 (低电压低电流，最大功率 100 VA，含故障时)

[1] 零点和量程不可调.

[2] IP 外壳防护等级符合 IEC 60529 标准。外壳防护等级仅在配备相同外壳防护等级的母头状态时适用。.

CE 认证	电磁兼容性指令：2004/108/EC、EN 61326-2-3
重量传感器	大约 500 g
密封件	无密封件
外壳防护等级	IP68 [2]
外壳防护等级：III	✓
MTTF	403 年

[1] 零点和量程不可调.

[2] IP 外壳防护等级符合 IEC 60529 标准。外壳防护等级仅在配备相同外壳防护等级的母头状态时适用。.

性能

非线性度	≤ ± 0.2 %, 量程（最佳拟合直线，BFSL），符合 IEC 61298-2 标准
准确度	≤ ± 0.25 %, 量程 (可选 ≤ ± 0.25% 量程（在垂直安装位置将过程连接向下进行校准）)
不可重复性	≤ ± 0.1 % 量程
响应时间（10% ... 90%）	≤ 10 ms
长期运行稳定性：漂移/年	≤ 0.2 % 量程
额定温度范围内的温度系数	零点平均温度系数：≤ 0.2% 量程/10 K，压力测量范围 0 bar ...0.6 bar 至 0 bar ... 25 bar 零点平均温度系数：≤ 0.25% 量程/10 K，压力测量范围 0 bar ...0.4 bar 零点平均温度系数：≤ 0.4% 量程/10 K，压力测量范围 0 bar ...0.25 bar 量程平均温度系数：≤ 0.2% 量程/10 K
额定温度范围	0 °C ... +80 °C

环境参数

运行环境温度	–20 °C ... +80 °C
储存温度范围	–40 °C ... +100 °C
冲击负荷	500 g，符合 IEC 60068-2-27 标准（机械冲击）
振动负荷	15 g，符合 IEC 60068-2-6 标准（共振振动）

证书

EU declaration of conformity	✓
UK declaration of conformity	✓
China RoHS	✓
China Compulsory Product Certification (CCC) exempt	✓
Food contact material manufacturer declaration	✓

尺寸图 配有开槽管接螺母的锥形管接头 (DIN 11851)

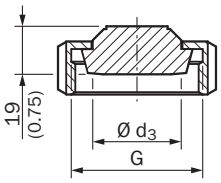

Design		G	Ø d_3
DIN 11851	DN 25	Rd 52 x 1/6	44 (1.73)
	DN 40	Rd 65 x 1/6	48 (1.89)
	DN 50	Rd 78 x 1/6	61 (2.40)

尺寸单位: mm

连接类型

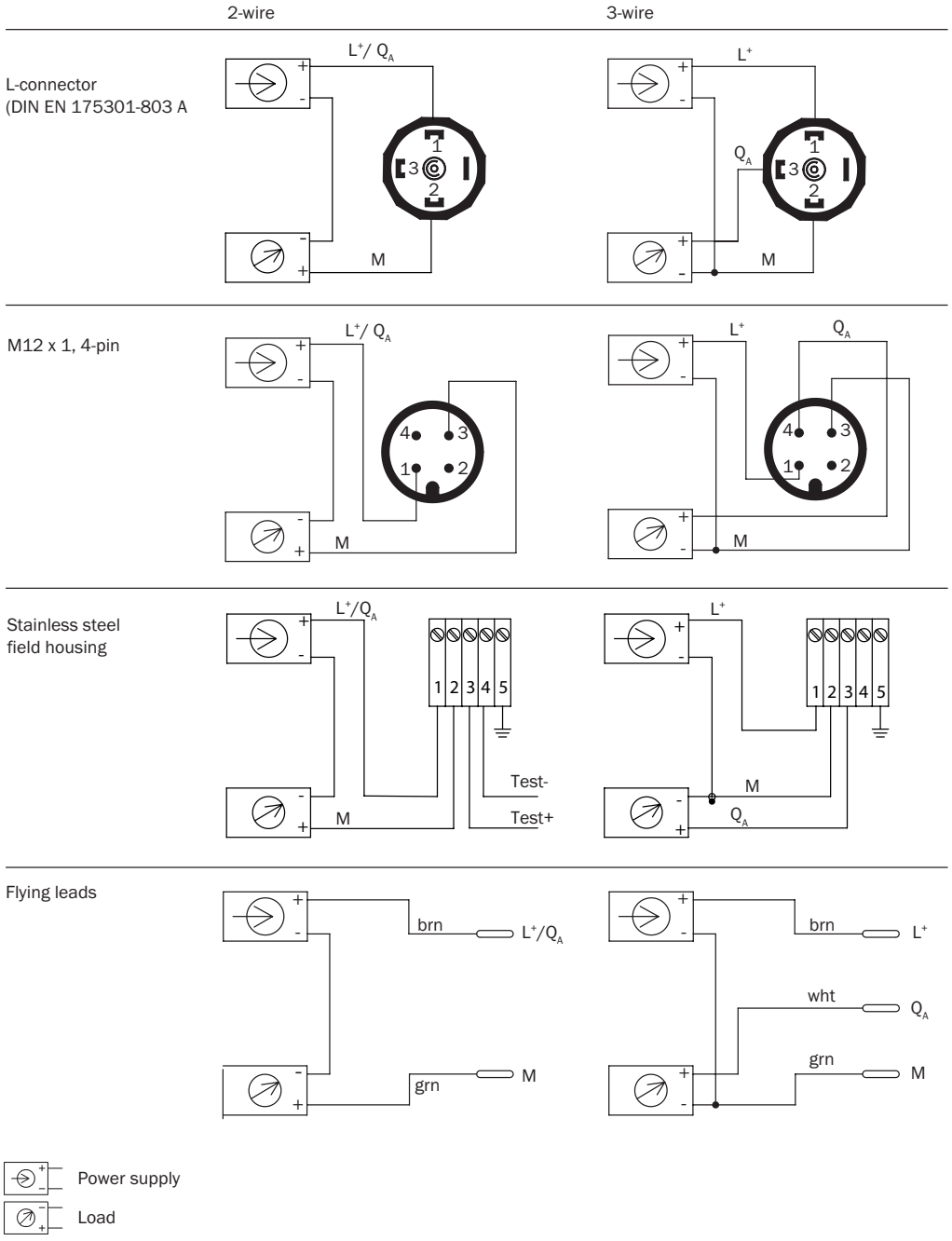

更多信息以及合适的配件、应用示例和 CAD 尺寸模型、操作指南和软件等下载，请访问 www.sick.com/6064660

SICK AG
WALDKIRCH
GERMANY
SICK.COM

SICK
概览

SICK 是一家全球领先的科技企业，专注于工业自动化领域的智能传感器解决方案和集成式解决方案。我们树立了全球技术标杆，能够显著提升物流与生产过程中工业过程的效率、安全性与可持续性。

SICK 将传感器智能化、行业洞察力以及专业高效的咨询服务深度融合。我们为可扩展且定制化的自动化解决方案提供了坚实基础，并在整个价值链中积极创造附加值。我们与客户建立的紧密伙伴关系不仅仅是一句承诺：我们将携手提升生产效率、提高产品质量、保障健康与安全，实现可持续的未来。这一切都建立在共情与信任的基础上。

自 1946 年成立以来，SICK 便怀揣着热情与开拓精神，致力于开发创新技术。凭借覆盖约 40 个国家的全球市场网络渠道，SICK 业务遍布世界各地，始终贴近客户。SICK 公司总部位于德国弗赖堡附近的瓦尔德基尔希。我们深刻理解本地客户和全球客户的多样化需求，并将其转化为量身定制的解决方案，从而为客户创造价值。

SICK
Sensor Intelligence