SICK.COM



技術資料

LBV311-XXBGCRKMX

LBV3xx
液位感測器

SICK Sensor Intelligence



圖示僅供參考

液位感測器

LBV311-XXBGCRKMX

訂購資訊

型號	貨號
LBV311-XXBGCRKMX	6049011

更多裝置規格與配件請參閱: www.sick.com/LBV3xx

詳細技術資料

特徵

介質	固體材質
感測方式	限位
探頭類型	杆式探頭
探頭長度	160 mm
過程壓力	–1 bar ... 16 bar
過程溫度	–50 °C ... +250 °C [1]
流體密度	≥ 0.02 g/cm³

[1] 含溫度插件的溫度範圍.

性能

感測器精確度	± 10 mm
可重複性	≤ 5 mm
反應時間	500 ms [1] 100 ms [2]
MTBF	4,17*10^6 h

[1] 覆蓋時為.

[2] 游離時為.

電氣介面

通訊介面	-
電源電壓	20 V DC ... 72 V DC 20 V AC ... 253 V AC
耗電量	5 mA ... 30 mA
初始化時間	< 2 s
VDE防護等級1	✓

連接類型	M20 x 1.5
輸出信號	雙繼電器 (DPDT)
電子業	雙繼電器 (DPDT)
遲滯	10 mm
輸出電流	> 10 µA; < 3A AC, 1A DC
IP等級	IP66 IP67

機械結構

感測面材質	不鏽鋼1.4404 / 316L
接續牙口	G 1，DIN 3852-A，PN16/316L
外殼材質	塑膠
感測器材質	不鏽鋼316L、318S

環境資料

工作環境溫度	–40 °C ... +70 °C
倉庫環境溫度	–40 °C ... +80 °C

證書

EU declaration of conformity	✓
UK declaration of conformity	✓
ACMA declaration of conformity	✓
China RoHS	✓
FDA certificate	✓

尺寸圖 LBV311 溫度插件 –50 °C ~ +250 °C

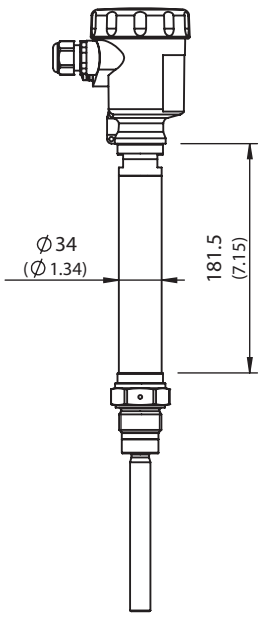

All dimensions in mm (inch)

尺寸 (mm)

尺寸圖 LBV311 螺紋規格 三夾鉗

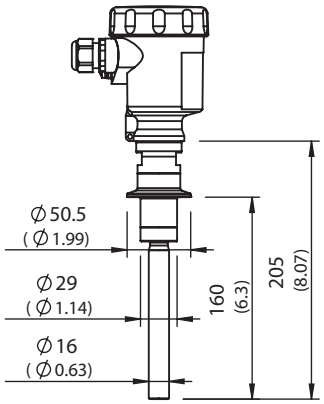

All dimensions in mm (inch)

尺寸 (mm)

尺寸圖 LBV311 螺紋規格 G 1 ½ A

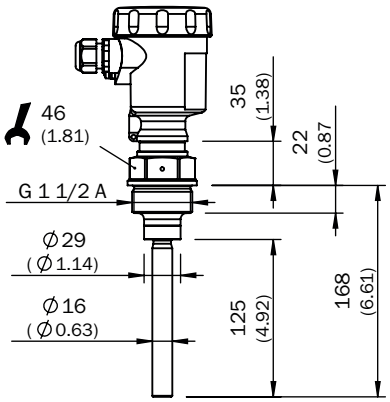

尺寸 (mm)

尺寸圖 LBV311 螺紋規格 G 1 A

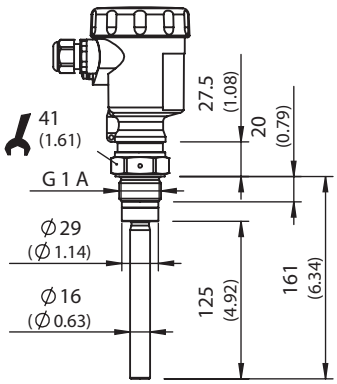

All dimensions in mm (inch)

尺寸 (mm)

尺寸圖 溫度插件

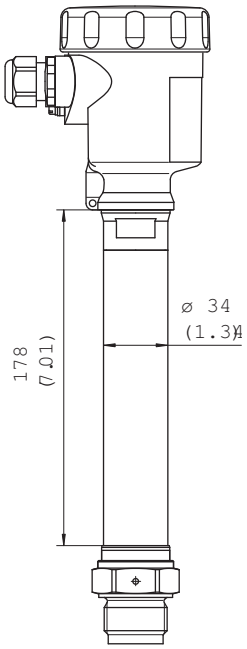

尺寸 (mm)

連接示意圖 雙繼電器接線圖

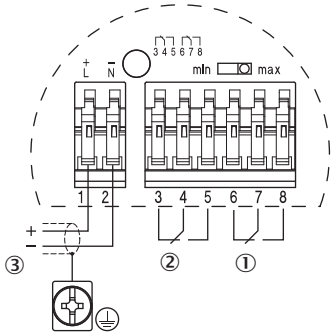

① 繼電器輸出
② 繼電器輸出
③ 最大供電電流

安裝提示 振動叉的流動取向

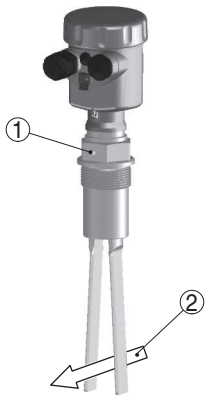

① 螺紋規格的標記
② 流動方向

安裝提示 水平嵌入

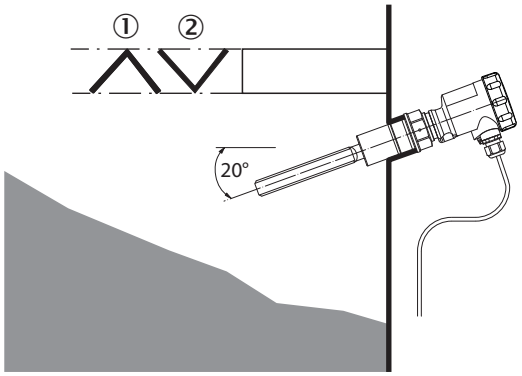

① 防護板
② 磨蝕性固體材質的凸面防護板

關於合適配件、應用範例及下載內容（如CAD尺寸模型、操作說明、軟體等）的其他資訊請參閱:
www.sick.com/6049011

SICK AG
WALDKIRCH
GERMANY
SICK.COM

SICK企業情況總纜

SICK是世界領先的專業為工業自動化提供智慧型感測器解決方案與一體化解決方案的技術企業。我們的技術為全球樹立了標準，令您在物流與生產領域的工業流程更高效、更安全、更具永續性。

SICK將感測器智慧與對行業的深刻理解及獲得認證的顧問服務有機結合。我們提供了打造可擴充的客製化自動化解決方案的理想基礎，並為整條價值創造鏈帶來附加價值。我們與客戶建立了密切的合作夥伴關係，這不止是一項承諾：我們還將攜手改進生產效率，提高品質，保護人員健康與安全，並保障未來的永續發展。這一切都建立在相互理解、相互信任的基礎上。

自1946年創辦開始，SICK始終懷有對技術的熱愛，發揚先驅精神，積極研發一系列創新技術。SICK在全球大約40個國家與地區構建起了網路，以此開展跨國經營，並始終伴您左右。企業總部位於德國弗萊堡附近的瓦爾德基爾希。我們將對本地及全球化要求的認識轉化為客製化解決方案，令客戶大為受益。

SICK
Sensor Intelligence