SICK.COM



KARTA CHARAKTERYSTYKI

LBV311-XXBGCRKMX

LBV3xx
Czujniki poziomu napełnienia

SICK Sensor Intelligence



Rysunek może się różnić

CZUJNIKI POZIOMU NAPEŁNIENIA

LBV311-XXBGCRKMX

INFORMACJE DO ZAMÓWIENIA

Typ	Nr artykułu
LBV311-XXBGCRKMX	6049011

Więcej wersji urządzeń i akcesoriów na stronie www.sick.com/LBV3xx

SZCZEGÓŁOWE DANE TECHNICZNE

CECHY

Medium	Materiały sypkie
Typ detekcji	Stan graniczny
Typ sondy	Sonda prętowa
Długość sondy	160 mm
Ciśnienie procesu	–1 bar ... 16 bar
Temperatura procesu	–50 °C ... +250 °C [1]
Gęstość właściwa substancji	≥ 0,02 g/cm³

[1] Zakres temperatur z elementem do chłodzenia pasywnego.

WYDAJNOŚĆ

Dokładność elementu pomiarowego	± 10 mm
Powtarzalność	≤ 5 mm
Czas odpowiedzi	500 ms [1] 100 ms [2]
MTBF	4,17*10^6 h

[1] Po przykryciu.

[2] Po odkryciu.

INSTALACJA ELEKTRYCZNA

Interfejs komunikacyjny	-
Napięcie zasilające	20 V DC ... 72 V DC 20 V AC ... 253 V AC
Pobór prądu	5 mA ... 30 mA
Czas inicjalizacji	< 2 s
Klasa ochrony 1 wg VDE	✓

Typ przyłącza	M20 x 1,5
Sygnał wyjściowy	Przekaźnik podwójny (DPDT)
Elektronika	Przekaźnik podwójny (DPDT)
Histereza	10 mm
Prąd wyjściowy	> 10 µA; < 3A AC, 1A DC
Stopień ochrony	IP66 IP67

MECHANIKA

Materiały mające kontakt z mediami	Stal nierdzewna 1.4404 / 316L
Przyłącze procesowe	G 1, DIN 3852-A, PN16 / 316L
Materiał obudowy	Tworzywo sztuczne
Materiał czujnika	Stal nierdzewna 316L, 318S

DANE DOTYCZĄCE OTOCZENIA

Temperatura otoczenia podczas pracy	–40 °C ... +70 °C
Temperatura otoczenia podczas przechowywania	–40 °C ... +80 °C

CERTYFIKATY

EU declaration of conformity	✓
UK declaration of conformity	✓
ACMA declaration of conformity	✓
China RoHS	✓
FDA certificate	✓

RYSUNEK WYMIAROWY LBV311, ELEMENT DO CHŁODZENIA PASYWNEGO –50 °C ... +250 °C

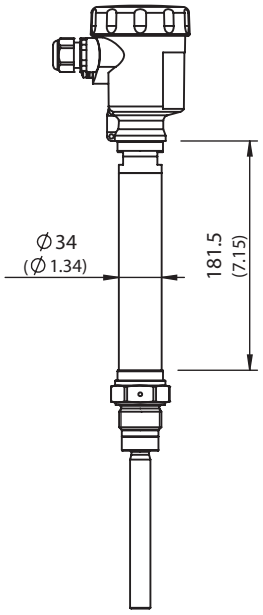

All dimensions in mm (inch)

Wymiary w mm

RYSUNEK WYMIAROWY LBV311, WERSJA GWINTU TRI-CLAMP

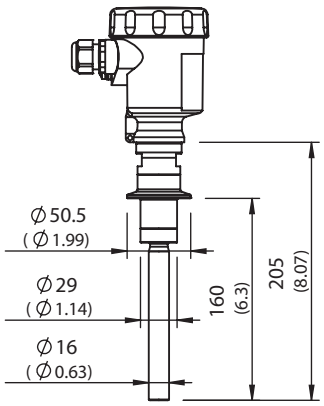

All dimensions in mm (inch)

Wymiary w mm

RYSUNEK WYMIAROWY LBV311, WERSJA GWINTU G 1 ½ A

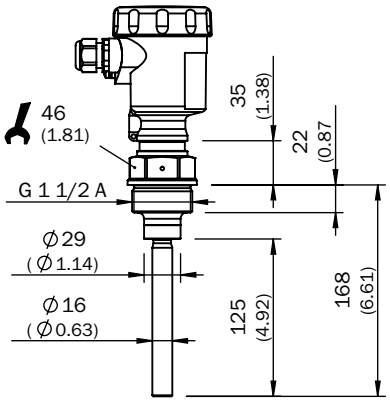

Wymiary w mm

RYSUNEK WYMIAROWY LBV311, WERSJA GWINTU G 1 A

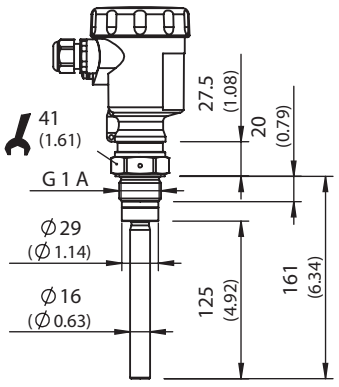

All dimensions in mm (inch)

Wymiary w mm

RYSUNEK WYMIAROWY ELEMENT DO CHŁODZENIA PASYWNEGO

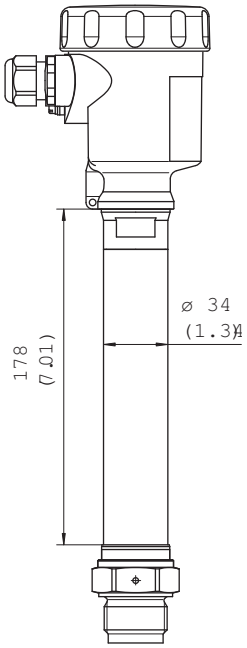

Wymiary w mm

SCHEMAT ELEKTRYCZNY SCHEMAT ELEKTRYCZNY PODWÓJNEGO PRZEKAŹNIKA

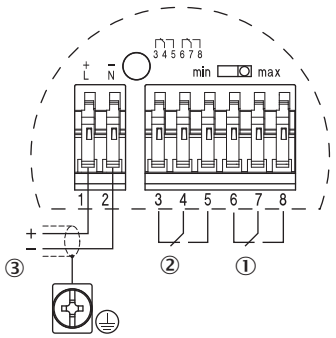

① wyjście przekaźnika
② wyjście przekaźnika
③ zasilanie elektryczne

INSTRUKCJE DOTYCZĄCE MONTAŻU USTAWIENIE PRZEPŁYWU CZUJNIKA KAMERTONOWEGO

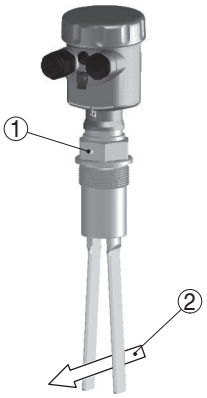

① oznaczenie w przypadku wersji gwintu
② kierunek przepływu

INSTRUKCJE DOTYCZĄCE MONTAŻU MONTAŻ POZIOMY

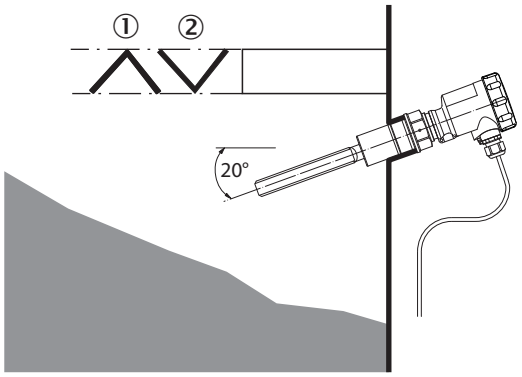

① osłona blaszana
② wklęsła osłona blaszana do abrazyjnych materiałów sypkich

Więcej informacji, a także odpowiednie akcesoria, przykłady zastosowań i materiały do pobrania, takie jak modele wymiarowe CAD, instrukcje eksploatacji i oprogramowanie, można znaleźć na pod adresem www.sick.com/6049011

SICK AG
WALDKIRCH
GERMANY
SICK.COM

SICK
W SKRÓCIE

SICK to wiodąca na świecie firma technologiczna, oferująca inteligentne rozwiązania czujnikowe oraz rozwiązania zintegrowane do automatyki przemysłowej. Nasze technologie wyznaczają globalne standardy i sprawiają, że procesy przemysłowe stają się bardziej wydajne, bezpieczniejsze i bardziej zrównoważone, zarówno w logistyce, jak też w produkcji.

SICK łączy inteligencję czujników ze zrozumieniem branży oraz certyfikowanymi usługami doradczymi. Oferujemy idealną podstawę dla skalowalnych oraz indywidualnie dostosowanych rozwiązań automatyzacyjnych i generujemy wartość dodaną wzdłuż całego łańcucha tworzenia wartości. Nasze ścisłe partnerstwo z naszymi Klientami to coś więcej, niż tylko obietnica – wspólnie zwiększamy wydajność produkcji, podnosimy jakość, chronimy zdrowie i bezpieczeństwo, a także dbamy o zrównoważoną przyszłość. Wszystko to czynimy z empatią i zaufaniem.

SICK tworzy z pasją i w poczuciu pionierskiego ducha nowe technologie już od 1946 roku. Dzięki globalnej sieci placówek firma SICK jest obecna w 40 krajach na całym świecie – zawsze blisko swoich Klientów. Siedziba główna firmy znajduje się w Waldkirch w Niemczech, niedaleko Freiburga. Nasi Klienci czerpią korzyści z naszego zrozumienia wymogów lokalnych i globalnych, które przekładamy na dostosowane do potrzeb rozwiązania.

SICK
Sensor Intelligence