SICK.COM

数据表

WLG4S-3V3232H

W4
光电传感器

Sensor Intelligence

图片可能存在偏差

光电传感器

WLG4S-3V3232H

订购信息

类型	订货号
WLG4S-3V3232H	1048122

其他设备规格和配件请访问： www.sick.com/W4

详细技术参数

产品特点

工作原理	镜反射式光电传感器
工作原理详细信息	无反射镜最小距离（自动对准/同轴光学元件）
最大开关距离	0 m ... 5 m [1]
感应距离	0 m ... 3 m [1]
偏振过滤器	是
发射光束	
光源	PinPoint-LED [2]
光源种类	可见红光
光斑尺寸（距离）	Ø 45 mm (1.5 m)
LED 特征值	
轴长	650 nm
设置	单示教按键
特殊应用	卫生和潮湿环境, 检测透明物体
外壳样式	Hygiene
警报输出	✓
AutoAdapt	✓

[1] 反射器 PL80A.

[2] 平均使用寿命：100,000 小时，T_U = +25 °C.

安全技术参数

$MTTF_D$	1,215 年
DC_{avg}	0 %
T_M（持续运行时间）	20 年

电气参数

工作电压 U_B	10 V DC ... 30 V DC [1]
残余纹波	< 5 V_{ss} [2]
电流消耗	30 mA [3]
防护等级	III
数字输出	
类型	PNP
开关类型	暗通
输出电流 $I_{max.}$	≤ 100 mA
响应时间	< 0.5 ms [4]
开关频率	1,000 Hz [5]
光路衰减	> 8 %
保护电路	A [6] B [7] C [8]

[1] 限值，反极性保护在具备短路保护的电路中运行时：最大 8 A.

[2] 不得超过或低于 U_v 公差.

[3] 无负荷.

[4] 信号传输时间（电阻负载时）.

[5] 亮暗对比度为 1:1 时.

[6] A = U_v 接口（已采取反极性保护措施）.

[7] B = 具有反极性保护的输入端和输出端.

[8] C = 抑制干扰脉冲.

机械参数

设计构造	方形
结构型式详细信息	纤薄
尺寸(宽 x 高 x 深)	15.25 mm x 63.2 mm x 22.15 mm
接口	电缆带插头，M8，4 针 [1] [2]
接口详细信息	
电缆长度 (L)	150 mm [2]
材料	
外壳	金属, V4A (1.4404，316L) 不锈钢
前镜	塑料, PMMA
电缆	塑料, PVC
重量	50 g

[1] 最大拧紧力矩：0.6 Nm.

[2] 低于 0 °C 时导线不能发生形变.

环境参数

外壳防护等级	IP66 IP67 IP68 IP69K
运行环境温度	–30 °C ... +70 °C [1] –30 °C ... +60 °C
仓库环境温度	–30 °C ... +75 °C
UL 文件编号	FDA，UL Nr. NRKH.E181493 & cUL Nr. NRKH7.E181493

[1] At UV ≤ 24 V and IA < 30 mA.

证书

EU declaration of conformity	✓
UK declaration of conformity	✓
ACMA declaration of conformity	✓
Moroccan declaration of conformity	✓
China RoHS	✓
China Compulsory Product Certification (CCC) exempt	✓
ECOLAB certificate	✓
Photobiological safety (DIN EN 62471) certificate	✓

连接类型

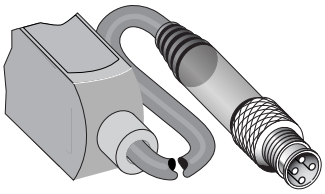

接线图 CD-107

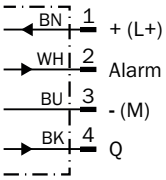

特征曲线 WL4S-3, WLG4S-3, 5 M

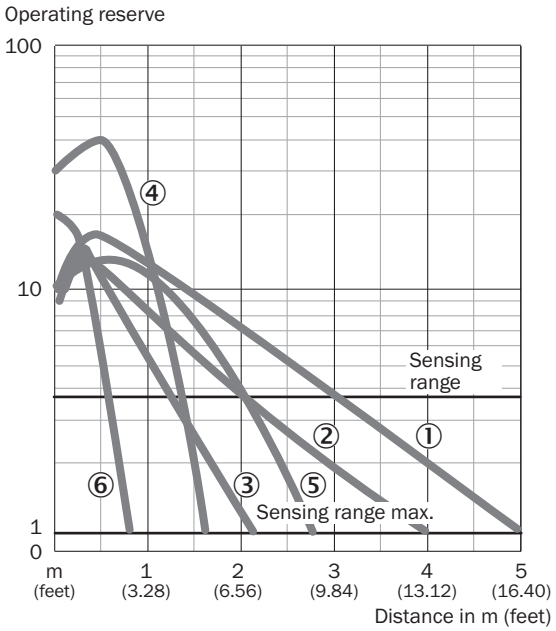

① 反射器 PL80A
② 反射器 PL40A
③ 反光板 PL20A
④ PL10F 反光板
⑤ 反射器 P250 CHEM
⑥ 反光膜 REF-IRF-56

触发感应距离图表 WL4S-3, WLG4S-3, 5 M

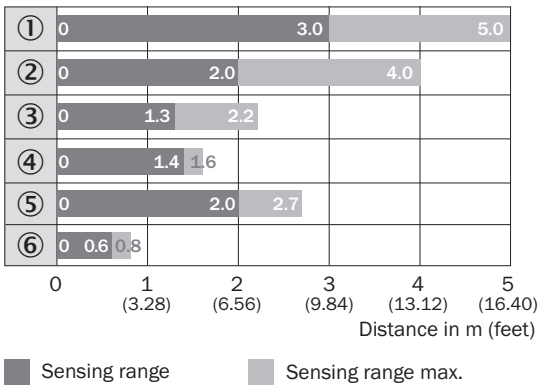

① 反射器 PL80A
② 反射器 PL40A
③ 反光板 PL20A
④ PL10F 反光板
⑤ 反射器 P250 CHEM
⑥ 反光膜 REF-IRF-56

尺寸图 WL4S-3H，WLG4S-3H，带有示教键

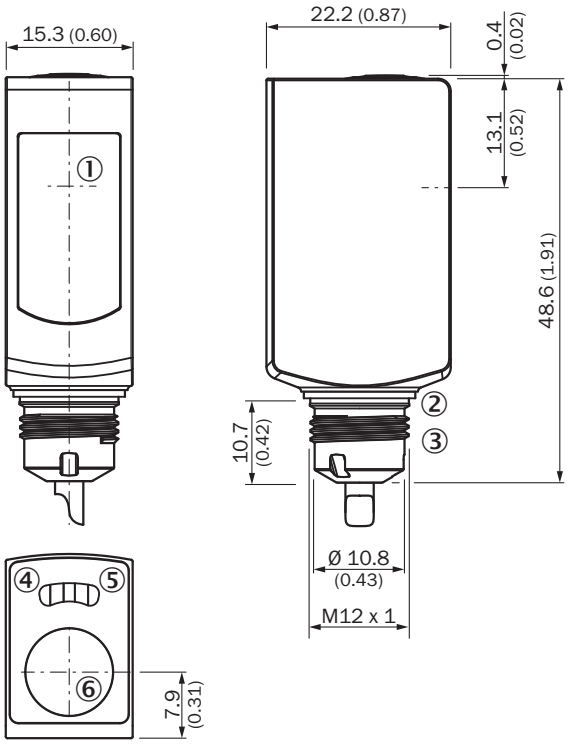

尺寸单位：mm
① 光轴中心
② 密封圈（拧紧力矩 6Nm）
③ M12 插头接口
④ 黄色 LED 指示灯：光接收状态
⑤ 绿色 LED 指示灯：供电电压激活
⑥ 示教按键

更多信息以及合适的配件、应用示例和 CAD 尺寸模型、操作指南和软件等下载，请访问 www.sick.com/1048122

SICK AG
WALDKIRCH
GERMANY
SICK.COM

SICK
概览

SICK 是一家全球领先的科技企业，专注于工业自动化领域的智能传感器解决方案和集成式解决方案。我们树立了全球技术标杆，能够显著提升物流与生产过程中工业过程的效率、安全性与可持续性。

SICK 将传感器智能化、行业洞察力以及专业高效的咨询服务深度融合。我们为可扩展且定制化的自动化解决方案提供了坚实基础，并在整个价值链中积极创造附加值。我们与客户建立的紧密伙伴关系不仅仅是一句承诺：我们将携手提升生产效率、提高产品质量、保障健康与安全，实现可持续的未来。这一切都建立在共情与信任的基础上。

自 1946 年成立以来，SICK 便怀揣着热情与开拓精神，致力于开发创新技术。凭借覆盖约 40 个国家的全球市场网络渠道，SICK 业务遍布世界各地，始终贴近客户。SICK 公司总部位于德国弗赖堡附近的瓦尔德基尔希。我们深刻理解本地客户和全球客户的多样化需求，并将其转化为量身定制的解决方案，从而为客户创造价值。

SICK
Sensor Intelligence