Техническое описание

IME08-03BPOZT0K

IME

ИНДУКТИВНЫЕ ДАТЧИКИ ПРИБЛИЖЕНИЯ

SICK
Sensor Intelligence.

Изображения могут отличаться от оригинала

информация для заказа

тип	артикул
IME08-03BP0ZT0K	1074038

входит в объем поставки: BEF-MU-M08 (1)

Другие варианты исполнения устройства и аксессуары ➜ www.sick.com/IME

подробные технические данные

Характеристики

Тип корпуса	Метрические
Конструкция корпуса	Короткий корпус
Размер резьбы	M8 x 1
Диаметр	Ø 8 mm
Расстояние срабатывания S_n	3 mm
Расстояние срабатывания обеспечено S_a	2,43 mm
Монтаж	Псевдозаподлицо
Частота переключения	1.000 Hz
Вид подключения	Разъем M8, 3-конт.
Переключающий выход	PNP
Подробность о переключающем выходе	PNP
Функция выхода	Нормально закрытый
Электрическое исполнение	Пост. ток, 3-проводный
Тип защиты	IP67 [1]
Особые свойства	Тройное расстояние срабатывания
Комплект поставки	Крепёжная гайка, латунь, никелированная (2 шт.)

[1] Согласно EN 60529.

Механика/электроника

Напряжение питания	10 V DC ... 30 V DC

[1] При I_a max.

[2] Постоянное напряжение питания U_B и окружающая температура Ta.

[3] От Sr.

Может быть изменено производителем без предварительного уведомления

Остаточная пульсация	≤ 10 %
Падение напряжения	≤ 2 V [1]
Задержка готовности	≤ 50 ms
Гистерезис	1 % ... 15 %
Воспроизводимость	≤ 5 % [2] [3]
Отклонение температуры (от S_r)	± 10 %
ЭМС	Согласно EN 60947-5-2
Постоянный ток I_a	≤ 200 mA
Ток холостого хода	≤ 10 mA
Защита от короткого замыкания	✓
Подавление импульса включения	✓
Ударопрочность и виброустойчивость	30 g, 11 ms/10 Hz ... 55 Hz, 1 mm
Диапазон температур при работе	–25 °C ... +75 °C
Диапазон температур при хранении	–25 °C ... +75 °C
Материал корпуса	Латунь, никелированный
Материал, активная поверхность	Пластик, PA 66
Длина корпуса	41 mm
Полезная длина резьбы	25 mm
Макс. момент затяжки	≤ 5 Nm
№ файла UL	NRKH.E181493

[1] При I_a max.

[2] Постоянное напряжение питания U_B и окружающая температура Ta.

[3] От Sr.

Параметры техники безопасности

$MTTF_D$	1.735 лет
DC_{avg}	0 %

Коэффициенты редукции

Примечание	Значения являются ориентировочными и могут изменяться
Сталь St37 (Fe)	1
Нержавеющая сталь (V2A)	Ок. 0,75
Алюминий (Al)	Ок. 0,46
Медь (Cu)	Ок. 0,42
Латунь (Ms)	Ок. 0,56

Указания по установке

Примечание	Соответствующие графические материалы см. в разд. «Указания по установке»
A	3 mm
B	20 mm
C	8 mm
D	9 mm
E	1 mm

F	30 mm

Сертификаты

EU declaration of conformity	✓
UK declaration of conformity	✓
ACMA declaration of conformity	✓
Moroccan declaration of conformity	✓
China RoHS	✓
cULus certificate	✓

Классификации

ECLASS 5.0	27270101
ECLASS 5.1.4	27270101
ECLASS 6.0	27270101
ECLASS 6.2	27270101
ECLASS 7.0	27270101
ECLASS 8.0	27270101
ECLASS 8.1	27270101
ECLASS 9.0	27270101
ECLASS 10.0	27270101
ECLASS 11.0	27270101
ECLASS 12.0	27274001
ETIM 5.0	EC002714
ETIM 6.0	EC002714
ETIM 7.0	EC002714
ETIM 8.0	EC002714
UNSPSC 16.0901	39122230

Указания по установке Монтаж почти вровень с плоскостью

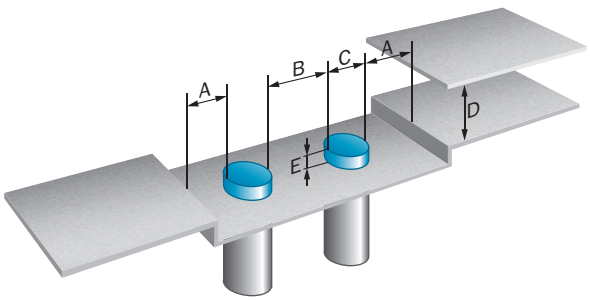

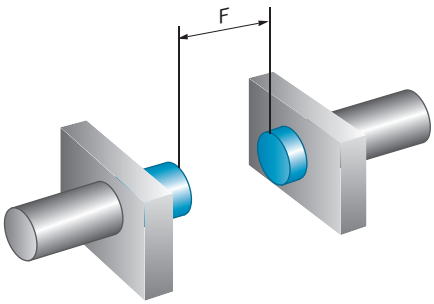

Может быть изменено производителем без предварительного уведомления

Схема соединений Cd-004

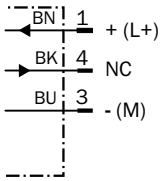

Габаритный чертеж IME08 короткий вариант, штекер, вровень с плоскостью

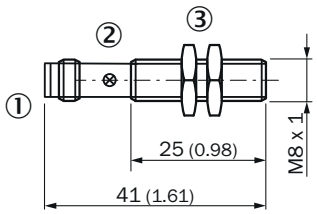

Размеры, мм
① Соединение
② Светодиодный индикатор
③ Крепежная гайка (2 шт.); размер под ключ 13, металл

рекомендуемые аксессуары

Другие варианты исполнения устройства и аксессуары ➜ www.sick.com/IME

	Краткое описание	тип	артикул
Система крепления			
	• **Описание:** Зажимной блок для круглых датчиков M8 с фиксированным упором • **Материал:** Пластик • **Детали:** Пластик (PA12) армированный стекловолокном • **Комплект поставки:** Вкл. крепежный материал	BEF-KHF-M08	2051478
	• **Описание:** Зажимной блок для круглых датчиков M8 без фиксированного упора • **Материал:** Пластик • **Детали:** Пластик (PA12) армированный стекловолокном • **Комплект поставки:** Вкл. крепежный материал	BEF-KH-M08	2051477
	• **Описание:** Крепежный уголок для датчиков M8 • **Материал:** Сталь • **Детали:** Оцинкованная сталь • **Комплект поставки:** Без крепежного материала	BEF-WN-M08	5321721
	• **Описание:** Крепежная пластина для датчиков M8 • **Материал:** Сталь • **Детали:** Оцинкованная сталь • **Комплект поставки:** Без крепежного материала	BEF-WG-M08	5321722

	Краткое описание	тип	артикул
разъемы и кабели			
	• **Описание:** Кабель датчик/пускатель, без экрана • **Вид разъема, конец A:** Разъём "мама", M12, 4-контактный, прямой, A-кодир. • **Вид разъема, конец B:** Разъем, M8, 4-контактный, прямой, A-кодир. • **Тип сигнала:** Кабель датчик/пускатель • **Кабель:** 2 m, 4 жилы, PUR, без галогенов • **Область применения:** Укладка в гибком лотке, Зона жидкой/консистентной смазки, Робот, Укладка в гибком лотке	YF2A14-020UA3M8U14	2096112
	• **Описание:** Кабель датчик/пускатель, без экрана • **Вид разъема, конец A:** Разъём "мама", M12, 5-контактный, прямой, A-кодир. • **Вид разъема, конец B:** Свободный конец провода • **Тип сигнала:** Кабель датчик/пускатель • **Кабель:** 2 m, 5 жил, PUR, без галогенов • **Область применения:** Укладка в гибком лотке, Зона жидкой/консистентной смазки, Робот, Укладка в гибком лотке	YF2A15-020UB5XLEAX	2095617
	• **Описание:** Без экрана • **Вид разъема, конец A:** Разъём "мама", M8, 3-контактный, прямой, A-кодир. • **Компоненты для подключения:** Винтовые зажимы • **Допустимое сечение провода:** 0,14 mm² ... 0,5 mm²	DOS-0803-G	7902077
	• **Описание:** Без экрана • **Вид разъема, конец A:** Разъём "мама", M8, 3-контактный, Угловые отражатели, A-кодир. • **Компоненты для подключения:** Соединение пайкой • **Допустимое сечение провода:** ≤ 0,25 mm²	DOS-0803-W	7902078
	• **Описание:** Кабель датчик/пускатель, без экрана • **Вид разъема, конец A:** Разъём "мама", M8, 3-контактный, прямой, A-кодир. • **Вид разъема, конец B:** Свободный конец провода • **Тип сигнала:** Кабель датчик/пускатель • **Кабель:** 2 m, 3 жилы, PVC • **Область применения:** Ненагруженные зоны, Химические продукты	YF8U13-020VA1XLEAX	2095860
	• **Описание:** Кабель датчик/пускатель, без экрана • **Вид разъема, конец A:** Разъём "мама", M8, 3-контактный, прямой, A-кодир. • **Вид разъема, конец B:** Свободный конец провода • **Тип сигнала:** Кабель датчик/пускатель • **Кабель:** 5 m, 3 жилы, PVC • **Область применения:** Ненагруженные зоны, Химические продукты	YF8U13-050VA1XLEAX	2095884
	• **Описание:** Кабель датчик/пускатель, без экрана • **Вид разъема, конец A:** Разъём "мама", M8, 3-контактный, прямой, A-кодир. • **Вид разъема, конец B:** Свободный конец провода • **Тип сигнала:** Кабель датчик/пускатель • **Кабель:** 10 m, 3 жилы, PVC • **Область применения:** Ненагруженные зоны, Химические продукты	YF8U13-100VA1XLEAX	2095885
	• **Описание:** Кабель датчик/пускатель, без экрана • **Вид разъема, конец A:** Разъём "мама", M8, 3-контактный, Угловые отражатели, A-кодир. • **Вид разъема, конец B:** Свободный конец провода • **Тип сигнала:** Кабель датчик/пускатель • **Кабель:** 2 m, 3 жилы, PVC • **Область применения:** Ненагруженные зоны, Химические продукты	YG8U13-020VA1XLEAX	2096165
	• **Описание:** Кабель датчик/пускатель, без экрана • **Вид разъема, конец A:** Разъём "мама", M8, 3-контактный, Угловые отражатели, A-кодир. • **Вид разъема, конец B:** Свободный конец провода • **Тип сигнала:** Кабель датчик/пускатель • **Кабель:** 5 m, 3 жилы, PVC • **Область применения:** Ненагруженные зоны, Химические продукты	YG8U13-050VA1XLEAX	2096166
	• **Описание:** Кабель датчик/пускатель, без экрана • **Вид разъема, конец A:** Разъём "мама", M8, 3-контактный, Угловые отражатели, A-кодир. • **Вид разъема, конец B:** Свободный конец провода • **Тип сигнала:** Кабель датчик/пускатель • **Кабель:** 10 m, 3 жилы, PVC • **Область применения:** Ненагруженные зоны, Химические продукты	YG8U13-100VA1XLEAX	2096209
	• **Описание:** Кабель датчик/пускатель, без экрана • **Вид разъема, конец A:** Разъём "мама", M8, 3-контактный, прямой, A-кодир. • **Вид разъема, конец B:** Свободный конец провода • **Тип сигнала:** Кабель датчик/пускатель • **Кабель:** 5 m, 3 жилы, PUR, без галогенов	YF8U13-050UA1XLEAX	2094788

Может быть изменено производителем без предварительного уведомления

	Краткое описание	тип	артикул
	• **Область применения:** Укладка в гибком лотке, Зона жидкой/консистентной смазки, Робот, Укладка в гибком лотке		
	• **Описание:** Кабель датчик/пускатель, без экрана • **Вид разъема, конец A:** Разъём "мама", M8, 3-контактный, прямой, A-кодир. • **Вид разъема, конец B:** Свободный конец провода • **Тип сигнала:** Кабель датчик/пускатель • **Кабель:** 0,6 m, 3 жилы, PVC • **Область применения:** Ненагруженные зоны, Химические продукты	YF8U13-C60VA1XLEAX	2146368
	• **Описание:** Кабель датчик/пускатель, без экрана • **Вид разъема, конец A:** Разъём "мама", M8, 3-контактный, Угловые отражатели, A-кодир. • **Вид разъема, конец B:** Свободный конец провода • **Тип сигнала:** Кабель датчик/пускатель • **Кабель:** 1 m, 3 жилы, PVC • **Область применения:** Ненагруженные зоны, Химические продукты	YG8U13-010VA1XLEAX	2146371
	• **Описание:** Кабель датчик/пускатель, без экрана • **Вид разъема, конец A:** Разъём "мама", M8, 3-контактный, Угловые отражатели, A-кодир. • **Вид разъема, конец B:** Свободный конец провода • **Тип сигнала:** Кабель датчик/пускатель • **Кабель:** 3 m, 3 жилы, PVC • **Область применения:** Ненагруженные зоны, Химические продукты	YG8U13-030VA1XLEAX	2146372
	• **Описание:** Кабель датчик/пускатель, без экрана • **Вид разъема, конец A:** Разъём "мама", M8, 3-контактный, Угловые отражатели, A-кодир. • **Вид разъема, конец B:** Свободный конец провода • **Тип сигнала:** Кабель датчик/пускатель • **Кабель:** 0,6 m, 3 жилы, PVC • **Область применения:** Ненагруженные зоны, Химические продукты	YG8U13-C60VA1XLEAX	2146370

ОБЗОР КОМПАНИИ SICK

Компания SICK – ведущий производитель интеллектуальных датчиков и комплексных решений для промышленного применения. Уникальный спектр продукции и услуг формирует идеальную основу для надежного и эффективного управления процессами, защиты людей от несчастных случаев и предотвращения нанесения вреда окружающей среде.

Мы обладаем солидным опытом в самых разных отраслях и знаем все о ваших технологических процессах и требованиях. Поэтому, благодаря интеллектуальным датчикам, мы в состоянии предоставить именно то, что нужно нашим клиентам. В центрах прикладного применения в Европе, Азии и Северной Америке системные решения тестируются и оптимизируются под нужды заказчика. Все это делает нас надежным поставщиком и партнером по разработке.

Всеобъемлющий перечень услуг придает завершенность нашему ассортименту: SICK LifeTime Services оказывает поддержку на протяжении всего жизненного цикла оборудования и гарантирует безопасность и производительность.

Вот что для нас значит термин «Sensor Intelligence».

РЯДОМ С ВАМИ В ЛЮБОЙ ТОЧКЕ МИРА:

Контактные лица и представительства → www.sick.com