SICK.COM



DATENBLATT

VTE18-3F4740

V18
Lichttaster und Lichtschranken

SICK Sensor Intelligence



Abbildung kann abweichen

LICHTTASTER UND LICHTSCHRANKEN

VTE18-3F4740

BESTELLINFORMATIONEN

Typ	Artikelnr.
VTE18-3F4740	6013332

Weitere Geräteausführungen und Zubehör auf www.sick.com/V18

TECHNISCHE DATEN IM DETAIL

MERKMALE

Funktionsprinzip	Reflexions-Lichttaster
Funktionsprinzip Detail	Energetisch
Abmessungen (B x H x T)	18 mm x 18 mm x 78 mm
Gehäuseform (Lichtaustritt)	Zylindrisch
Gehäuselänge	78 mm
Gewindedurchmesser (Gehäuse)	M18 x 1
Optische Achse	Axial
Schaltabstand max.	5 mm ... 400 mm [1]
Schaltabstand	5 mm ... 350 mm
Fokus	Ca. 2,8°
Lichtart	Infrarotlicht
Lichtsender	LED [2]
Lichtfleckgröße (Entfernung)	Ø 20 mm (400 mm)
Abstrahlwinkel	Ca. 2,8°
Einstellung	Potentiometer, 270° (Schaltabstand)

[1] Tastgut mit 90 % Remission (bezogen auf Standardweiß, DIN 5033).

[2] Mittlere Lebensdauer: 100.000 h bei T_u = +25 °C.

MECHANIK/ELEKTRIK

Versorgungsspannung U_B	10 V DC ... 30 V DC [1]
Restwelligkeit	± 10 % [2]
Stromaufnahme	30 mA [3]
Schaltausgang	PNP
Schaltart	Hellschaltend
Ausgangsstrom $I_{max.}$	≤ 100 mA
Ansprechzeit	≤ 2 ms [4]
Schaltfrequenz	250 Hz [5]
Anschlussart	Stecker M12, 4-polig
Schutzschaltungen	A [6] B [7] C [8] D [9]
Schutzklasse	III
Gewicht	100 g
Gehäusematerial	Kunststoff, PBT/PC
Werkstoff, Optik	Kunststoff, PMMA
Schutzart	IP67
Umgebungstemperatur Betrieb	–25 °C ... +70 °C
UL-File-Nr.	NMFT2.E175606

[1] Grenzwerte.

[2] Darf U_V-Toleranzen nicht über- oder unterschreiten.

[3] Ohne Last.

[4] Signallaufzeit bei ohmscher Last.

[5] Bei Hell-Dunkel-Verhältnis 1:1.

[6] A = U_V-Anschlüsse verpolsicher.

[7] B = Ein- und Ausgänge verpolsicher.

[8] C = Störimpulsunterdrückung.

[9] D = Ausgänge überstrom- und kurzschlussfest.

ZERTIFIKATE

EU declaration of conformity	✓
UK declaration of conformity	✓
ACMA declaration of conformity	✓
Moroccan declaration of conformity	✓
China RoHS	✓
China Compulsory Product Certification (CCC) ex-empt	✓
cRUus certificate	✓

EINSTELLMÖGLICHKEITEN

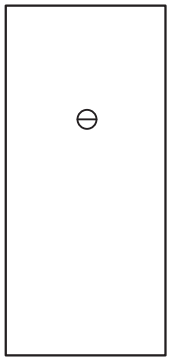

ANSCHLUSSART



ANSCHLUSSSCHEMA CD-066

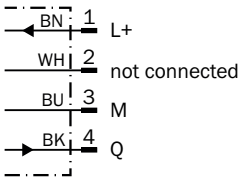

KENNLINIE

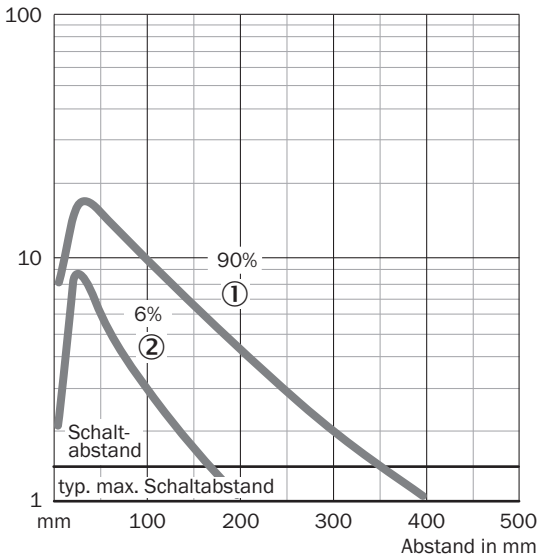

SCHALTABSTAND-DIAGRAMM

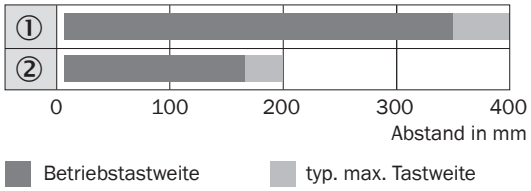

① Tastbereich auf Weiß, 90 % Remission
② Tastbereich auf Schwarz, 6 % Remission

MAßZEICHNUNG

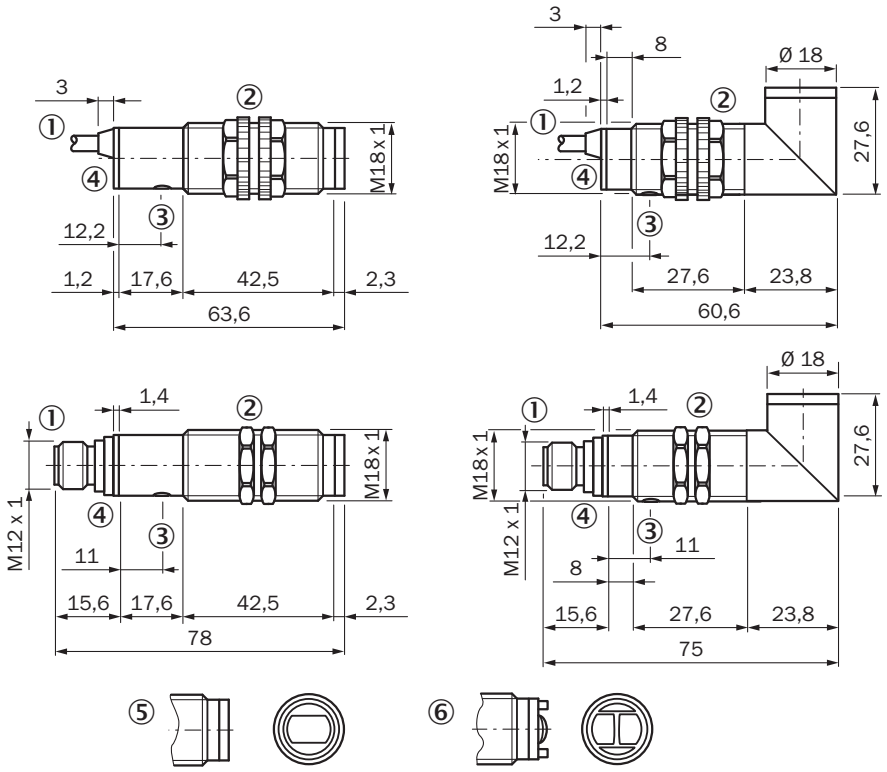

Maße in mm
① Leitung oder Stecker
② Befestigungsmuttern aus Kunststoff bei Geräten mit Kunststoffgehäuse, SW 22 mm
② Befestigungsmuttern aus Metall bei Geräten mit Metallgehäuse, SW 24 mm
③ Empfindlichkeitseinsteller
④ Empfangsanzeige, LED, gelb

Weitere Informationen sowie passendes Zubehör, Applikationsbeispiele und Downloads wie CAD Maßmodelle, Betriebsanleitungen und Software finden Sie unter www.sick.com/6013332

SICK AG
WALDKIRCH
GERMANY
SICK.COM

SICK AT A GLANCE

SICK ist ein weltweit führendes Technologieunternehmen für intelligente Sensorlösungen und integrierte Lösungen in der industriellen Automatisierung. Unsere Technologien setzen globale Standards und machen Ihre industriellen Prozesse effizienter, sicherer und nachhaltiger – sowohl in der Logistik als auch in der Produktion.

SICK verbindet Sensorintelligenz mit Branchenverständnis und zertifizierten Beratungsleistungen. Wir bieten die ideale Grundlage für skalierbare sowie maßgeschneiderte Automatisierungslösungen und schaffen Mehrwert entlang der gesamten Wertschöpfungskette. Unsere enge Partnerschaft mit unseren Kunden ist mehr als nur ein Versprechen: Gemeinsam verbessern wir die Produktivität, steigern die Qualität, schützen Gesundheit und Sicherheit und sichern die Zukunft nachhaltig. All das mit Empathie und Vertrauen.

Mit Leidenschaft und Pioniergeist entwickelt SICK seit 1946 innovative Technologien. Dank einem globalen Netzwerk in rund 40 Ländern ist SICK weltweit präsent und immer in Ihrer Nähe. Der Hauptsitz des Unternehmens befindet sich in Waldkirch in der Nähe von Freiburg, Deutschland. Unsere Kunden profitieren von unserem Verständnis für lokale sowie globale Anforderungen, die wir in maßgeschneiderte Lösungen übersetzen.

SICK

Sensor Intelligence