SICK.COM



DATENBLATT

ISD400-1111

ISD400
Optische Datenübertragung

SICK Sensor Intelligence



Abbildung kann abweichen

OPTISCHE DATENÜBERTRAGUNG

ISD400-1111

BESTELLINFORMATIONEN

Typ	Artikelnr.
ISD400-1111	1042286

Weitere Geräteausführungen und Zubehör auf www.sick.com/ISD400

TECHNISCHE DATEN IM DETAIL

MERKMALE

Produktsegment	Optische Datenübertragung
Produkt	ISD400
Produktausführung	ISD400 Core
Material, Gehäuse	Metall
Schutzart	IP65
Lichtquelle	LED, infrarot, 880 nm
Leistungsaufnahme	[1]
Betriebsumgebungstemperatur	–25 °C ... +55 °C
Relative Luftfeuchte	90 %, nicht kondensierend
Gewicht	Ca. 900 g

[1] Ohne Last.

MECHANIK/ELEKTRIK

Versorgungsspannung U_V	DC 18 V ... 30 V
Leistungsaufnahme	≤ 4,8 W [1]
Übertragungsreichweite	0,2 m 180 m
Anschlussart	Steckverbindung, M12, 4-polig
Schutzart	IP65
Schutzklasse	III

[1] Ohne Last.

PERFORMANCE

Übertragungsreichweite	0,2 m ... 180 m
Lichtsender	LED, infrarot (880 nm)

Typ. Lichtfleckgröße (Distanz)	1,75 m (bei 100 m)

SCHNITTSTELLEN

PROFIBUS DP	✓
Datenübertragungsrate	3 Mbit/s
Digitaleingang	U_v: Sender deaktiviert
Digitalausgang	
Anzahl	1 [1]
Art	PNP
Signalverzögerung	≤ 1 µs, + 2 Tbit [2]

[1] HIGH: U_v – 3 V, LOW: < 2 V.

[2] 1 µs + 2 Tbit nur bei PROFIBUS.

UMGEBUNGSDATEN

Elektromagnetische Verträglichkeit (EMV)	EN 61000-6-2 [1] EN 61000-6-4
Umgebungstemperatur Betrieb	–25 °C ... +55 °C
Max. rel. Luftfeuchtigkeit (nicht kondensierend)	90 %, nicht kondensierend

[1] Dies ist eine Einrichtung der Klasse A. Diese Einrichtung kann im Wohnbereich Funkstörungen verursachen.

ALLGEMEINE HINWEISE

Hinweis	Zum Aufbau einer Datenübertragungsstrecke sind 2 Geräte erforderlich. Beide Geräte sind identisch und müssen separat bestellt werden. Die Frequenzen F1 und F2 sind einstellbar.

ZERTIFIKATE

EU declaration of conformity	✓
UK declaration of conformity	✓
ACMA declaration of conformity	✓
Moroccan declaration of conformity	✓
China RoHS	✓
China Compulsory Product Certification (CCC) exempt	✓

MAßZEICHNUNG: BEF-DME/ISD

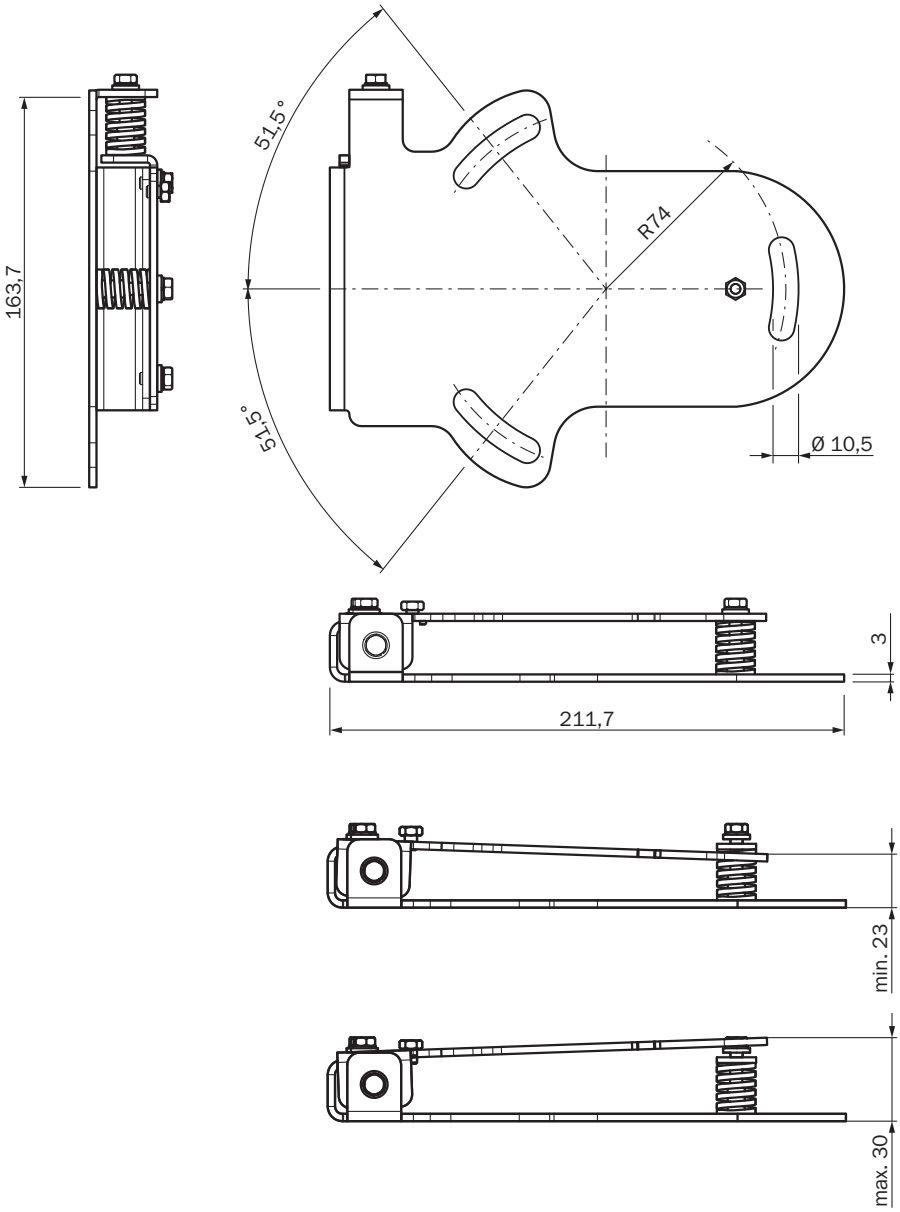

Alle Maße in mm

Maße in mm

MAßZEICHNUNG: DSC-1608-1208

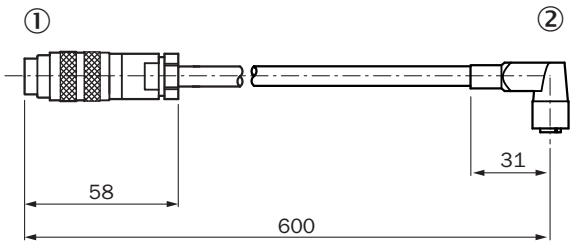

Maße in mm
① Stecker M16, 8-polig
② Stecker M12, 8-polig

MAßZEICHNUNG, SENSOR

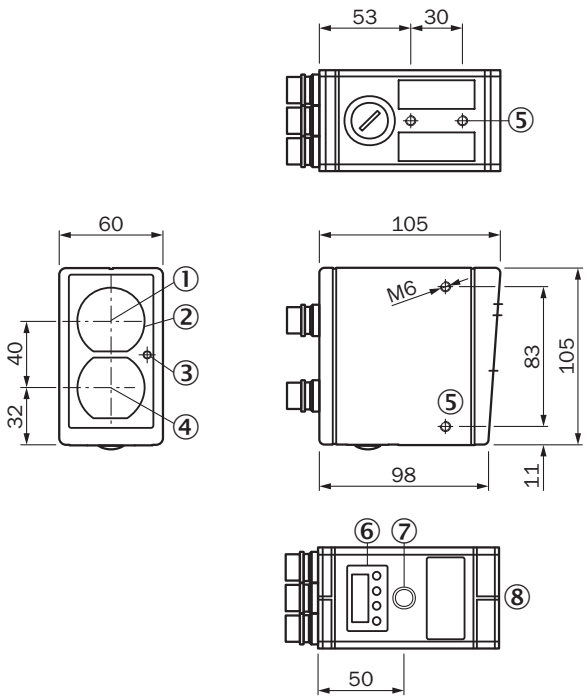

Maße in mm
① Optikachse, Sender
② Sucher-Objektiv
③ Funktionsanzeige/Pegelwarnung
④ Optikachse, Empfänger
⑤ Befestigungsgewinde M6
⑥ LC-Display mit Bedientastern
⑦ Optische Ausrichthilfe
⑧ Visiernut

ANSCHLUSSART ISD400 RS-485/PROFIBUS

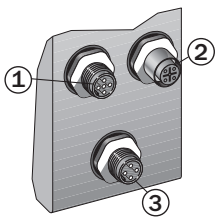

ANSCHLUSSSCHEMA

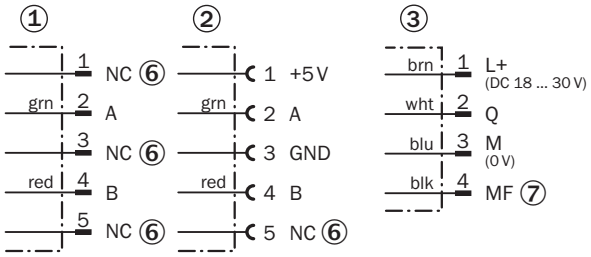

⑥ NC = not connected
⑦ Multifunktionseingang (MF)

EINSTELLMÖGLICHKEITEN

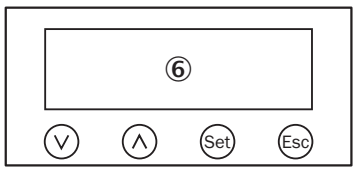

⑥ LC-Display mit Bedientastern

Weitere Informationen sowie passendes Zubehör, Applikationsbeispiele und Downloads wie CAD Maßmodelle, Betriebsanleitungen und Software finden Sie unter www.sick.com/1042286

SICK AG
WALDKIRCH
GERMANY
SICK.COM

SICK AT A GLANCE

SICK ist ein weltweit führendes Technologieunternehmen für intelligente Sensorlösungen und integrierte Lösungen in der industriellen Automatisierung. Unsere Technologien setzen globale Standards und machen Ihre industriellen Prozesse effizienter, sicherer und nachhaltiger – sowohl in der Logistik als auch in der Produktion.

SICK verbindet Sensorintelligenz mit Branchenverständnis und zertifizierten Beratungsleistungen. Wir bieten die ideale Grundlage für skalierbare sowie maßgeschneiderte Automatisierungslösungen und schaffen Mehrwert entlang der gesamten Wertschöpfungskette. Unsere enge Partnerschaft mit unseren Kunden ist mehr als nur ein Versprechen: Gemeinsam verbessern wir die Produktivität, steigern die Qualität, schützen Gesundheit und Sicherheit und sichern die Zukunft nachhaltig. All das mit Empathie und Vertrauen.

Mit Leidenschaft und Pioniergeist entwickelt SICK seit 1946 innovative Technologien. Dank einem globalen Netzwerk in rund 40 Ländern ist SICK weltweit präsent und immer in Ihrer Nähe. Der Hauptsitz des Unternehmens befindet sich in Waldkirch in der Nähe von Freiburg, Deutschland. Unsere Kunden profitieren von unserem Verständnis für lokale sowie globale Anforderungen, die wir in maßgeschneiderte Lösungen übersetzen.

SICK

Sensor Intelligence