SICK.COM



HOJA DE DATOS

GLD20G-3CSD2170ZZZ

G20
Fotocélulas

SICK Sensor Intelligence



Imagen aproximada

FOTOCÉLULAS

GLD20G-3CSD2170ZZZ

INFORMACIÓN SOBRE PEDIDOS

Tipo	N.º de artículo
GLD20G-3CSD2170ZZZ	1120846

Para otras versiones del dispositivo y accesorios, véase www.sick.com/G20

DATOS TÉCNICOS DETALLADOS

CARACTERÍSTICAS

Principio funcional	Barrera fotoeléctrica réflex
Detalle del principio de funcionamiento	Con distancia mínima al reflector (sistema de lente doble)
Distancia de conmutación	
Distancia de conmutación mín.	0,03 m
Alcance de detección máx.	20 m
Rango de distancia máx. del reflector al sensor (reserva de funcionamiento 1)	0,03 m ... 20 m
Rango de distancia recomendada del reflector al sensor (reserva de funcionamiento 2)	0,03 m ... 16 m
Reflector de referencia	Reflector PL80A
Filtros de polarización	Sí
Haz emitido	
Fuente de luz	LED
Tipo de luz	Luz roja visible
Forma del spot	Rectangular
Tamaño del spot (distancia)	Ø 200 mm (5.000 mm)
Dispersión máxima del haz emitido y eje de emisión normalizado (ángulo de barrido horizontal)	< +/- 1.5° (con T_U = +23 °C)
Datos característicos del LED	
Referencia normativa	EN 62471:2008-09 | IEC 62471:2006, modificado
Denominación de grupo de riesgo del LED	Grupo libre
Longitud de onda	630 nm
Vida útil media	100.000 h con T_U = +25 °C
Ajuste	
Potenciómetro	Para el ajuste de la sensibilidad, 270°
Indicación	
LED verde	Indicador de servicio Iluminado: encendido
LED amarillo	Estado de recepción de luz Estático On: objeto no presente

SISTEMA ELÉCTRICO

Tensión de alimentación U_e	24 V AC/DC ... 240 V AC/DC [1]
Ondulación	< 10 %
Categoría de uso	C.c.-13 (según EN 60947-1) AC-15 (según EN 60947-1)
Consumo de corriente	≤ 10 mA, sin carga. Con 230 V CA/CC ≤ 45 mA, sin carga. Con 24 V CA/CC
Clase de protección	II
Salida digital	
Cantidad	2 (Antivalente)
Tipo	Relé, SPDT, aislamiento eléctrico seguro [2]
Modo de conmutación	Conmutación en claro/oscuro
Corriente de salida $I_{máx.}$	4 A@250 V AC, 4 A@24 VDC, 0.11 A@250 V DC UL: 4 A@250 V AC, general use 4 A @ 250 V AC, resistive (NO) 3 A @ 250 V AC, resistive (NC) 4 A @ 24 V DC, NO, general use 3 A @ 24 V DC, NC, general use R300/B300 (NO contacts only)
Tiempo de respuesta	≤ 15 ms
Frecuencia de conmutación	10 Hz [3]
Disposición de pines/conductores	
Función pin 4 / negro (BK)	Salida de relé, conmutación en claro, objeto presente → Salida LOW
Función pin 5 / blanco (WH)	Salida de relé, conmutación en oscuridad, objeto presente → Salida HIGH

[1] +- 10 %.

[2] Solo válido para dispositivos fabricados antes del 18 de junio de 2023 con un código de fecha de 2324 o inferior. Con cargas inductivas o capacitivas, equipar con un sistema adecuado de supresión de chispas. Los contactos de salida de relé están aislados de la tensión de alimentación mediante un aislamiento básico de 3,2 mm. Dependiendo de la aplicación, deberá emplearse, si fuera necesario, un aislamiento adicional en el circuito del usuario.

[3] Con una relación claro/oscuro de 1:1.

SISTEMA MECÁNICO

Ejecución	Rectangular
Dimensiones (An x Al x Pr)	23,5 mm x 74,5 mm x 63 mm
Conexión	Cable con conector macho Q7 de 7 polos, codificación AC/UC, 300 mm
Detalle de conexión	
Propiedades de congelación	No deformar el cable por debajo de los 0 °C
Longitud del cable (L)	270 mm
Material	
Carcasa	Plástico, ABS
Pantalla frontal	Plástico, PMMA
Cable	Plástico, PVC
Conector macho	Plástico, PC
Peso	Aprox. 153 g

DATOS DE AMBIENTE

Grado de protección	IP65 (EN 60529)
Operación a temperatura ambiente	–30 °C ... +60 °C [1]
Temperatura ambiente de almacenamiento	–40 °C ... +70 °C
Típ. insensibilidad a la luz artificial	Luz solar: ≤ 20.000 lx
Resistencia contra choques	30 g, 11 ms (3 golpes positivos y 3 negativos a lo largo de los ejes X, Y, Z, en total 18 golpes (EN60068-2-27))
Resistencia a oscilaciones	10 Hz ... 1.000 Hz (Amplitude 1 mm, 3 x 30 min (EN60068-2-6))
Humedad del aire	35 % ... 95 %, humedad relativa del aire (sin escarcha)

[1] La temperatura ambiente máxima es de 50 °C (UL).

Autorización para tipo de equipo de radio	EN 60947-5-2, EN 61000-6-3
N.º de archivo UL	NRKH.E348498 & NRKH7.E348498

[1] La temperatura ambiente máxima es de 50 °C (UL).

CERTIFICADOS

EU declaration of conformity	✓
UK declaration of conformity	✓
ACMA declaration of conformity	✓
Moroccan declaration of conformity	✓
China RoHS	✓
CCC certificate	✓
cULus certificate	✓
Photobiological safety (IEC EN 62471)	✓

ELEMENTOS DE CONTROL Y DE AJUSTE

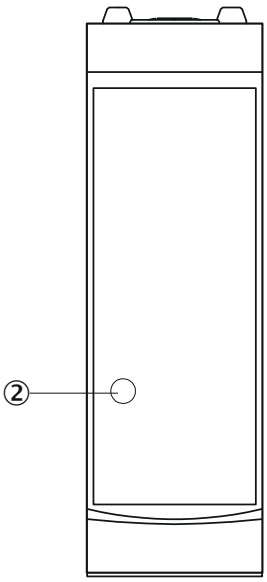

② LED amarillo

ELEMENTOS DE CONTROL Y DE AJUSTE

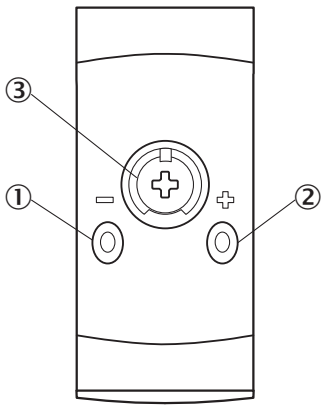

① LED verde
② LED amarillo
③ potenciómetro

TIPO DE CONEXIÓN

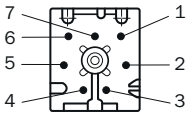

ESQUEMA DE CONEXIÓN CD-586

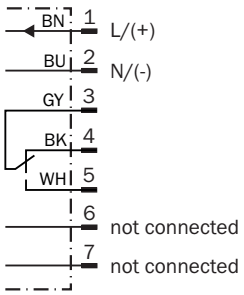

CURVA CARACTERÍSTICA

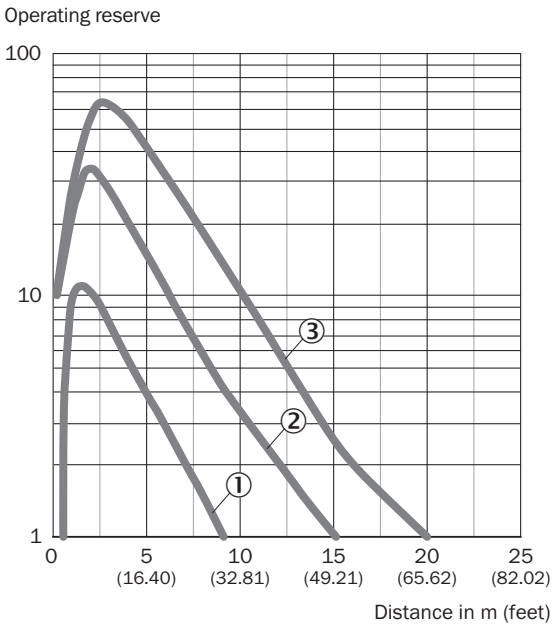

① Reflector PL20A
② Reflector PL50A, P250, PL30A, PL31A, PL40A
③ reflector PL80A, C110A, PL100

CURVA CARACTERÍSTICA

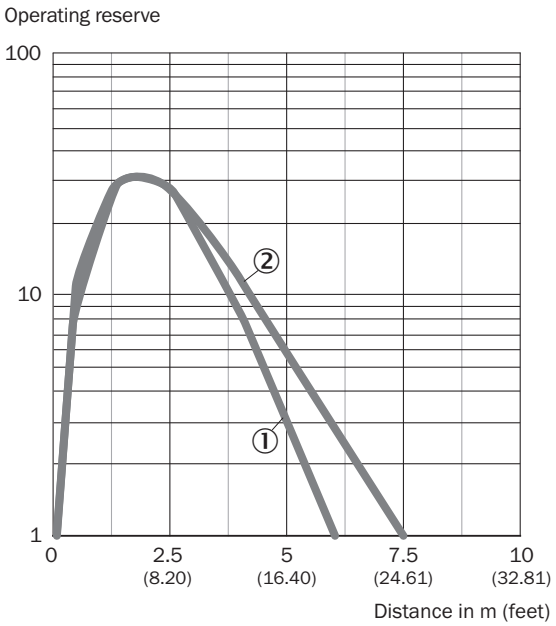

① lámina de reflexión REF-IRF-56
② lámina de reflexión Diamond Grade, 100 mm x 100 mm

TAMAÑO DEL SPOT

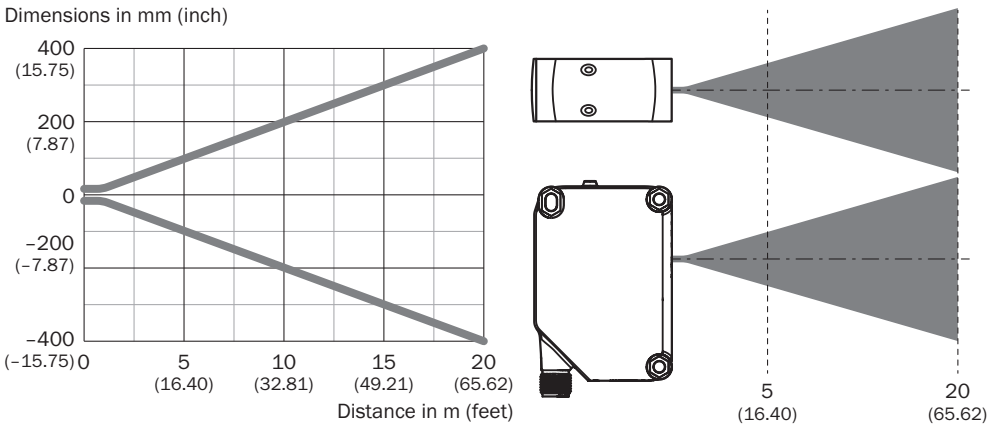

DIAGRAMA DEL RANGO DE SENSIBILIDAD

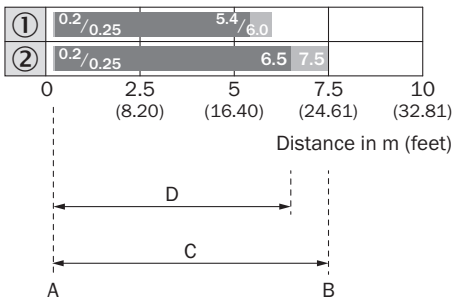

1	Lámina de reflexión REF-IRF-56
2	Lámina de reflexión Diamond Grade, 100 mm x 100 mm
A	Distancia de conmutación mín. en m
B	Distancia de conmutación máx. en m
C	Rango de distancia máx. del reflector al sensor (reserva de funcionamiento 1)
D	Rango de distancia recomendada del reflector al sensor (reserva de funcionamiento 2)

DIAGRAMA DEL RANGO DE SENSIBILIDAD

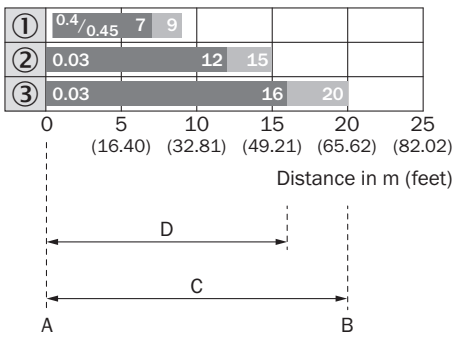

1	Reflector PL20A
2	Reflector PL50A, P250, PL30A, PL31A, PL40A
3	Reflector PL80A, C110A, PL100
A	Distancia de conmutación mín. en m
B	Distancia de conmutación máx. en m

C	Rango de distancia máx. del reflector al sensor (reserva de funcionamiento 1)
D	Rango de distancia recomendada del reflector al sensor (reserva de funcionamiento 2)

ESQUEMA DE DIMENSIONES

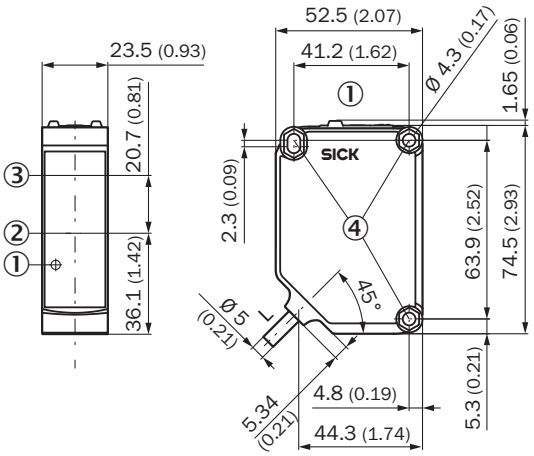

Medidas en mm
Para longitud de cable (L), véanse los datos técnicos
① Elementos de control y de ajuste
② Centro del eje óptico del emisor
③ Centro del eje óptico del receptor
④ Orificio de fijación de ø 4,3 mm, en ambos lados para tuerca hexagonal M4

ESQUEMA DE DIMENSIONES

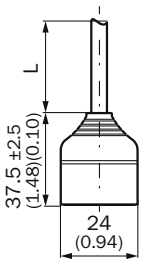

Medidas en mm
Para longitud de cable (L), véanse los datos técnicos

Encontrará más información, así como los accesorios adecuados, ejemplos de aplicación y descargas, tales como modelos CAD dimensionales, instrucciones de uso y software, en www.sick.com/1120846

SICK AG
WALDKIRCH
GERMANY
SICK.COM

SICK EN RESUMEN

SICK es uno de los líderes tecnológicos mundiales en soluciones de sensores inteligentes y soluciones integradas en la automatización industrial. Nuestras tecnologías emplean estándares globales y hacen sus procesos industriales más eficientes y sostenibles, tanto en la logística como en la producción.

SICK combina la inteligencia sensórica con su sólido conocimiento del sector y servicios certificados de asesoramiento. Aportamos la base perfecta para unas soluciones de automatización escalables y personalizadas y ofrecemos valor añadido en toda la cadena de adquisición de valor. La estrecha colaboración que mantenemos con nuestros clientes es algo más que una promesa: unidos aumentamos la productividad, mejoramos la calidad, protegemos la salud y la seguridad y garantizamos un futuro sostenible. Todo ello con empatía y con confianza.

Con pasión y espíritu pionero, SICK lleva desde 1946 desarrollando innovaciones tecnológicas. Gracias a nuestra red mundial presente en unos 40 países SICK mantiene una presencia global que siempre está cerca de usted. La sede principal de la empresa se encuentra en Waldkirch, en las proximidades de Friburgo, Alemania. Gracias a nuestra comprensión de las necesidades tanto locales como globales, nuestros clientes se benefician de unas soluciones hechas a medida.

SICK
Sensor Intelligence