SICK.COM



FICHE TECHNIQUE

GTE6SP-22E1146EZZZ

G6
Capteurs photoélectriques

SICK Sensor Intelligence



illustration non contractuelle

CAPTEURS PHOTOÉLECTRIQUES

GTE6SP-22E1146EZZZ

INFORMATIONS DE COMMANDE

type	référence
GTE6SP-22E1146EZZZ	1135466

D'autres versions d'appareils et accessoires sont disponibles à l'adresse www.sick.com/G6

CARACTÉRISTIQUES TECHNIQUES DÉTAILLÉES

CARACTÉRISTIQUES

Principe de fonctionnement	Détecteur à réflexion directe
Principe de fonctionnement, détail	Énergétique
Distance de commutation	
Distance de commutation min.	30 mm
Distance de commutation max.	900 mm
Plage de distance de commutation conseillée pour la meilleure performance	80 mm ... 190 mm
Faisceau de l'émetteur	
Source d'émission	LED PinPoint
Type de lumière	Lumière rouge visible
Forme du spot lumineux	En forme de points
Taille du spot lumineux (distance)	Ø 3,4 mm (150 mm)
Caractéristiques LED	
Référence normative	EN 62471:2008-09 | CEI 62471:2006, modifié
Identification des groupes à risque par LED	Groupe libre
Longueur d'onde	640 nm
Durée de vie moyenne	100.000 h à T_U = +25 °C
Plus petit objet détectable (MDO) typ.	Objet avec coefficient de réflexion diffuse de 90 % (correspond au blanc standard selon DIN 5033)
Réglage	
Potentiomètre	Pour le réglage de la distance de commutation, 5 tours
Commutateur de mode	Pour l'inversion de la fonction de commutation (commutation clair/sombre)
Affichage	
LED verte	Afficheur d'état Activé en permanence : mise sous tension
LED jaune	État réception de lumière Activé en permanence : Objet présent Désactivé en permanence : Objet absent

GRANDEURS CARACTÉRISTIQUES RELATIVES À LA SÉCURITÉ

$MTTF_D$	4.121 années

DC_{avg}	0 %
T_M (durée d'utilisation)	20 années

ÉLECTRIQUE

Tension d'alimentation U_B	10 V DC ... 30 V DC [1]
Ondulation résiduelle	≤ 5 V_{ss}
Catégorie d'utilisation	DC-12 (selon EN 60947-5-2) DC-13 (selon EN 60947-5-2)
Consommation	≤ 20 mA, sans charge. À U_B = 24 V
Classe de protection	III
Sortie numérique	
Nombre	1
Type	NPN : collecteur ouvert
Type de commutation	Commutation claire/sombre
Tension du signal NPN HAUT / BAS	Env. U_B / ≤ 3 V
Courant de sortie $I_{max.}$	≤ 100 mA [2]
Circuits de protection Entrées	Protégé contre l'inversion de polarité Protégé contre les surintensités Résistant aux courts-circuits
Temps de réponse	≤ 1.250 µs [3]
Fréquence de commutation	500 Hz [4]
Affectation des broches/fils	
Fonction broche 4 / noir (BK)	Sortie numérique, commutation claire, objet présent sortie Q LOW
Fonction broche 4 / noir (BK) - Détail	La broche 4, fonction du capteur est commutable Autres réglages possibles via le commutateur de mode

[1] Valeurs limites.

[2] Pour U_B > 24 V, I max = 50 mA.

[3] Durée du signal sur charge ohmique.

[4] Pour un rapport clair/sombre de 1:1.

MÉCANIQUE

Forme	Rectangulaire
Dimensions (l x H x P)	12 mm x 31,6 mm x 21 mm
Raccordement	Connecteur mâle M8, 4 pôles
Matériau	
Boîtier	Plastique, ABS
Vitre frontale	Plastique, PMMA
Connecteur mâle	Métal, Alliage de cuivre (C3604 CUZN39PB3)
Poids	Env. 10 g
Couple de serrage max. des vis de fixation	0,4 Nm

CARACTÉRISTIQUES AMBIANTES

Indice de protection	IP67 (EN 60529)
Température de fonctionnement	–30 °C ... +55 °C
Température ambiante d'entreposage	–40 °C ... +70 °C
Standard insensibilité à la lumière ambiante	Lumière du soleil: ≤ 30.000 lx
Immunité aux chocs	30 g, 11 ms (3 chocs positifs et 3 négatifs le long des axes X, Y, Z, soit 18 chocs au total (EN60068-2-27))
Immunité aux vibrations	10 Hz ... 55 Hz (Amplitude 0,5 mm, 3 x 30 min (EN60068-2-6))
Humidité de l'air	35 % ... 95 %, humidité relative (pas de buée)
Compatibilité électromagnétique (CEM)	EN 60947-5-2
Fichier UL n°	NRKH.E348498 & NRKH7.E348498

CERTIFICATIONS

EU declaration of conformity	✓
UK declaration of conformity	✓
ACMA declaration of conformity	✓
Moroccan declaration of conformity	✓
China RoHS	✓
China Compulsory Product Certification (CCC) exempt	✓
cULus certificate	✓
Photobiological safety (IEC EN 62471)	✓

PLAN COTÉ

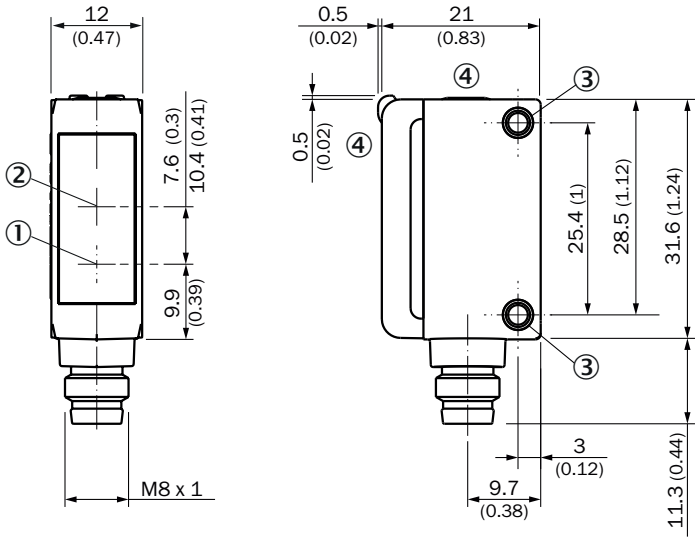

Dimensions en mm (inch)
① Centre de l'axe optique émetteur
② Centre de l'axe optique récepteur
③ orifices de montage M3
④ Éléments d'affichage et de réglage

ÉLÉMENTS D'AFFICHAGE ET DE RÉGLAGE

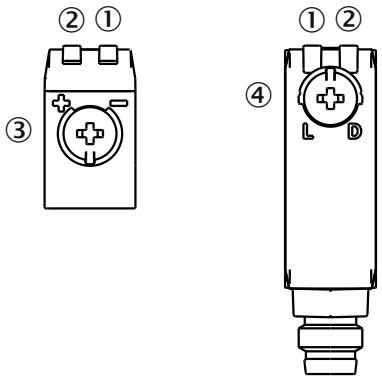

① LED verte
② LED jaune
③ potentiomètre
④ Commutateur de mode

MODE DE RACCORDEMENT CONNECTEUR MÂLE M8, 4 PÔLES

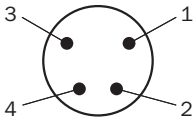

SCHÉMA DE RACCORDEMENT CD-066

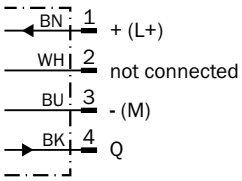

TABLE DE VÉRITÉ NPN - COMMUTATION SOMBRE Q̄

	Dark switching Q̄ (normally closed)	
	Object not present ➜ Output LOW	Object present ➜ Output HIGH
Light receive	⊗	✓
Light receive indicator	⊗	☀
Load resistance	⚠	⊗
	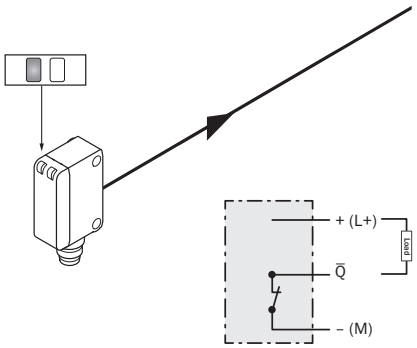	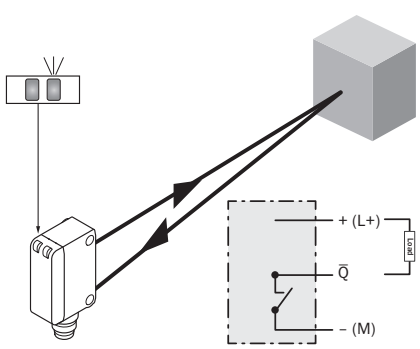

TABLE DE VÉRITÉ NPN - COMMUTATION CLAIRE Q

	Light switching Q (normally open)	
	Object not present ➜ Output HIGH	Object present ➜ Output LOW
Light receive	⊗	✓
Light receive indicator	⊗	●
Load resistance	⊗	⚠
	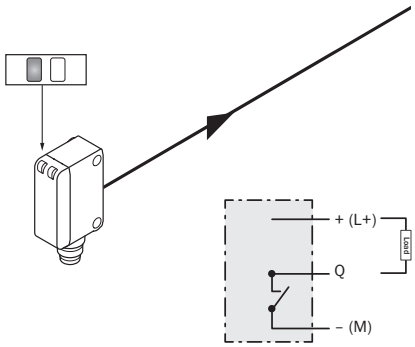	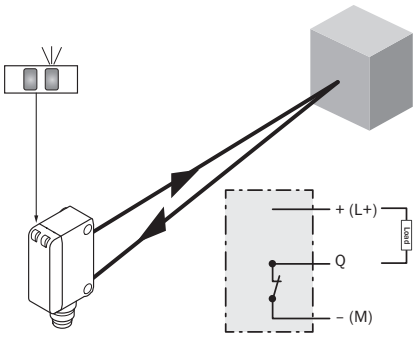

CARACTÉRISTIQUE

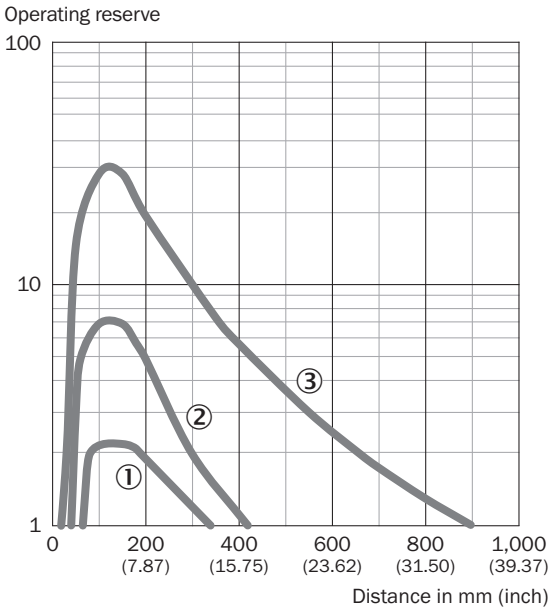

① Objet noir, coefficient de réflexion diffuse 6 %
② Objet gris, coefficient de réflexion diffuse 18 %
③ Objet blanc, coefficient de réflexion diffuse 90 %

TAILLE DU SPOT LUMINEUX

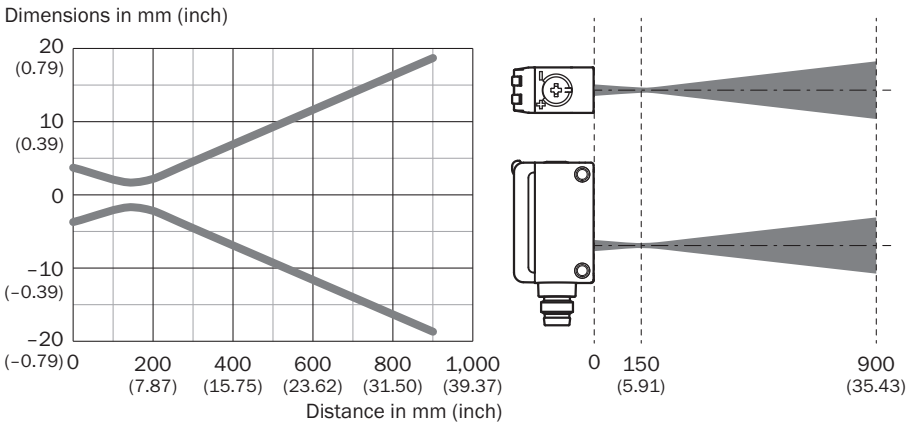

GRAPHIQUE DE LA PORTÉE

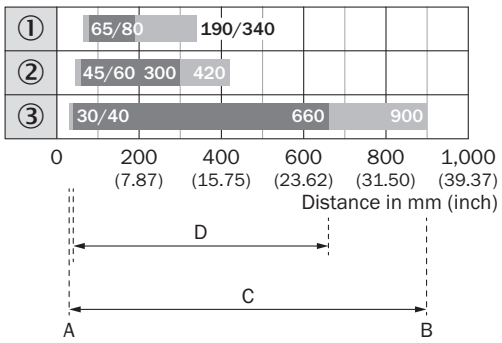

1	Objet noir, coefficient de réflexion diffuse 6 %
2	Objet gris, coefficient de réflexion diffuse 18 %
3	Objet blanc, coefficient de réflexion diffuse 90 %
A	Distance de commutation min. en mm
B	Distance de commutation max. en mm
C	Plage de distance capteur et objet max.
D	Plage de distance capteur et objet recommandée

Vous trouverez des informations supplémentaires ainsi que des accessoires adaptés, des exemples d'application et des téléchargements tels que des modèles dimensionnels CAO, des notices d'instructions et des logiciels sous www.sick.com/1135466

SICK AG
WALDKIRCH
GERMANY
SICK.COM

SICK EN BREF

SICK est une des principales entreprises au monde produisant des solutions de détection intelligentes et des solutions intégrées pour le domaine de l'automatisation industrielle. Nos technologies établissent des normes mondiales et rendent vos processus industriels plus efficaces, plus sûrs et plus durables – dans la logistique ainsi que dans la production.

SICK allie l'intelligence des capteurs à la connaissance du secteur et à des prestations de conseils certifiées. Nous offrons la base idéale pour des solutions d'automatisation évolutives et sur mesure et créons une plus-value tout au long de la chaîne de création de valeur. Nos relations de partenariat intense avec nos clients sont plus qu'une simple promesse : ensemble, nous augmentons la productivité, améliorons la qualité, protégeons la santé et la sécurité et œuvrons pour un avenir durable. Ces relations reposent sur l'empathie et la confiance.

Avec passion et esprit pionnier, SICK développe des technologies innovantes depuis 1946. Grâce à un réseau mondial dans environ 40 pays, SICK est présente dans le monde entier et toujours prés de chez vous. Le siège principal de l'entreprise se trouve à Waldkirch près de Fribourg en Allemagne. Nos clients profitent de nos connaissances des exigences locales autant que mondiales que nous transposons vers des solutions sur mesure.

SICK
Sensor Intelligence