SICK.COM



数据表

SYS/SGD-W4104020101FX3

Safeguard Detector
自动化物流过程的安全系统

SICK Sensor Intelligence



自动化物流过程的安全系统

SYS/SGD-W4104020101FX3

订购信息

类型	订货号
SYS/SGD-W4104020101FX3	1129622

其他设备规格和配件请访问： www.sick.com/Safeguard_Detector

详细技术参数

产品特点

安全任务	自然材料防护
产品范围	系统
Safeguard Detector 变型	Flexi Soft 变型
检测范围	30 mm ... 100 mm [1]
安全技术参数	
类别	类别 3 (EN ISO 13849-1)
性能等级	PL d (EN ISO 13849-1)
SRS/SRSS 性能等级	D (IEC TS 62998-1)
PFH_D（每小时危险失效率）	$1.0 * 10^{-7}$
供货范围	1 × CPU0 主模块 1 × CPU0 系统插件 1 × XTIO 扩展模块（8 个输入、4 个输出） 2 × WTB4F MultiPulse 传感器 100 mm 软件许可证

[1] 当检测区域内未识别到可移动物理防护设备，安全控制器设置机器处于安全状态.

安全控制软件 FLEXI SOFT

提示	Flexi Soft 工作站采用模块化设计，能根据要求个性化调整。应使用至少一个主模块、合适的系统插头和至少一个 I/O 模块。
Flexi Soft 工作站结构	模块化 1 个主模块 1 个系统插头 0 ~ 2 个网关 1 ~ 12 个扩展模块
模块接口	内部总线 (FLEXBUS+)
配置方式	通过软件
配置软件	Flexi Soft Designer
软件	可在 Flexi Soft Designer 中找到该软件。
可连接的传感器对数量	约 12（取决于所用逻辑模块的数量/逻辑）
连接类型	牵引弹簧接线端子

传感器脉冲频率	10 Hz
安全控制器的最大周期时间	≤ 28 ms
供电电压 U_V	24 V DC (16,8 V ... 30 V)
防护等级	III (EN 50178)
外壳防护等级	IP20 (EN 60529)
工作环境温度	–25 °C ... 55 °C
现场总线集成方式	通过网关
现场总线，工业网络	CANopen, EtherCAT®, EtherNet/IP™, Modbus TCP, PROFIBUS DP, PROFINET, DeviceNet™

漫反射式光电传感器 MULTIPULSE

传感器数量	2 件
检测范围	30 mm ... 100 mm [1]
发射率	6 % ... 90 %
脉冲频率	10 Hz
响应时间	≤ 100 ms
光源种类	可见红光
轴长	650 nm
光点尺寸（距离）	Ø 7 mm (50 mm)
连接类型	插头，M8，3 针
电压供给	关于安全控制器
外壳防护等级	IP67 (EN 60529)
工作环境温度	–40 °C ... +60 °C

[1] 当检测区域内未识别到可移动物理防护设备，安全控制器设置机器处于安全状态.

許可證

产品类型	软件
许可证类型	单机许可证
付费	是
许可期限	上述授予的使用权无时间限制。
使用单位数量	此为单机许可证。每份许可证仅可绑定一台设备或一个工作站使用。

证书

EU declaration of conformity	✓
UK declaration of conformity	✓
China RoHS	✓
UK-Type-Examination approval	✓
TÜV approval	✓
TÜV approval annex	✓
EC-Type-Examination approval	✓

尺寸图

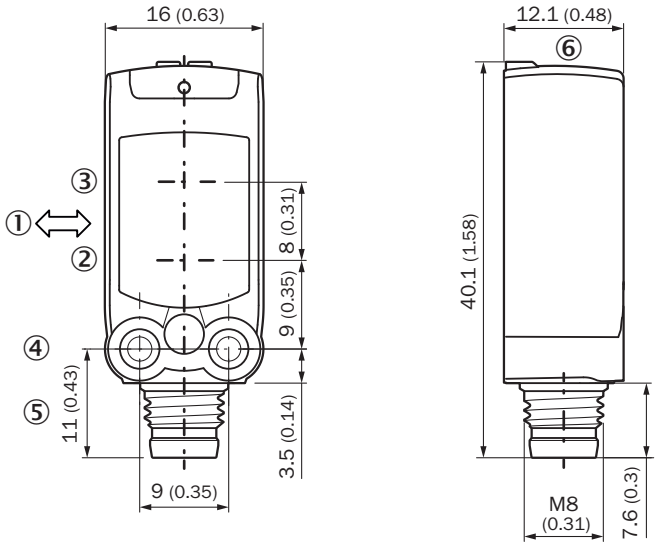

尺寸单位：mm
① 待测物体的优选方向
② 发射单元光轴中心
③ 接收单元光轴中心
④ 安装孔 M3
⑤ 接口
⑥ 显示与设置元件

尺寸图 FX3-CPU0

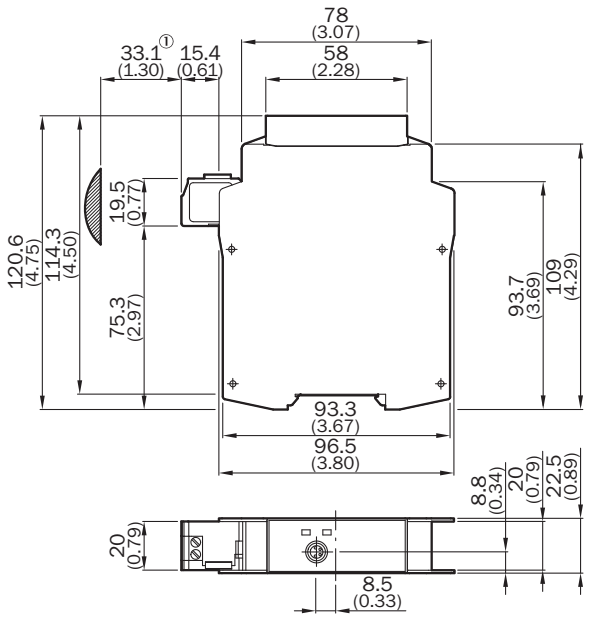

尺寸单位：mm
① 大致连接范围

尺寸图 FX3-XTIO, FX3-XTDI

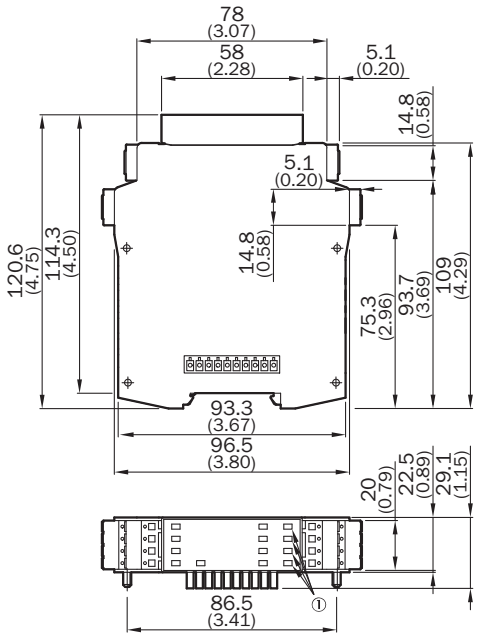

尺寸单位：mm
① 仅适用于 FX3-XTIO

更多信息以及合适的配件、应用示例和 CAD 尺寸模型、操作指南和软件等下载，请访问 www.sick.com/1129622

SICK AG
WALDKIRCH
GERMANY
SICK.COM

SICK
概览

SICK 是一家全球领先的科技企业，专注于工业自动化领域的智能传感器解决方案和集成式解决方案。我们树立了全球技术标杆，能够显著提升物流与生产过程中工业过程的效率、安全性与可持续性。

SICK 将传感器智能化、行业洞察力以及专业高效的咨询服务深度融合。我们为可扩展且定制化的自动化解决方案提供了坚实基础，并在整个价值链中积极创造附加值。我们与客户建立的紧密伙伴关系不仅仅是一句承诺：我们将携手提升生产效率、提高产品质量、保障健康与安全，实现可持续的未来。这一切都建立在共情与信任的基础上。

自 1946 年成立以来，SICK 便怀揣着热情与开拓精神，致力于开发创新技术。凭借覆盖约 40 个国家的全球市场网络渠道，SICK 业务遍布世界各地，始终贴近客户。SICK 公司总部位于德国弗赖堡附近的瓦尔德基尔希。我们深刻理解本地客户和全球客户的多样化需求，并将其转化为量身定制的解决方案，从而为客户创造价值。

SICK
Sensor Intelligence