Техническое описание

SGD

SYS/SGD-W4104020101FX3

Safeguard Detector

SICK
Sensor Intelligence.

СИСТЕМЫ БЕЗОПАСНОСТИ ДЛЯ АВТОМАТИЗИРОВАННОГО МАТЕРИАЛЬНЫЙ ПОТОК

информация для заказа

тип	артикул
SYS/SGD-W4104020101FX3	1129622

Другие варианты исполнения устройства и аксессуары ➜ www.sick.com/Safeguard_Detector

подробные технические данные

Характеристики

Задачи по обеспечению безопасности	Естественная защита с помощью материала
Объем продукции	Система
Вариант Safeguard Detector	Вариант Flexi-Soft
Рабочая зона	30 mm ... 100 mm [1]
Параметры техники безопасности	
Категория	Категория 3 (EN ISO 13849-1)
Уровень производительности	PL d (EN ISO 13849-1)
Класс производительности SRS/SRSS	D (IEC TS 62998-1)
PFHd (средняя вероятность опасного отказа в час)	$1{,}0 * 10^{-7}$
Комплект поставки	1 главный модуль CPU0 1 системный разъём для CPU0 1 модуль расширения XTIO (8 вводов, 4 выхода) 2 датчика MultiPulse WTB4F 100 мм Лицензия на программное обеспечение

[1] Если подвижная физическая защита в диапазоне детекции не обнаружена, контроллер безопасности приводит машину в безопасное состояние.

Контроллер безопасности Flexi Soft

Примечание	Станция Flexi-Soft имеет модульную конструкцию и может индивидуально адаптироваться в зависимости от тех или иных требований. В минимальную комплектацию входят главный модуль, подходящий системный разъем и как минимум один модуль ввода/вывода.
Устройство станции Flexi-Soft	Модульная структура 1 главный модуль 1 системный разъем 0–2 шлюза 1–12 модулей расширения
Интерфейс модуля	Внутренняя шина (FLEXBUS+)
Тип конфигурации	Через программное обеспечение
Конфигурационное ПО	Flexi Soft Designer
Программное обеспечение	Программное обеспечение вы найдете в Flexi Soft Designer.
Количество подключаемых пар датчиков	Около 12 (в зависимости от логики/количество используемых логических модулей)
Вид подключения	Пружинные зажимы
Частота импульсов датчиков	10 Hz
Макс. время рабочего цикла контроллера безопасности	≤ 28 ms

Может быть изменено производителем без предварительного уведомления

Напряжение питания U_V	24 V DC (16,8 V ... 30 V)
Класс защиты	III (EN 50178)
Тип защиты	IP20 (EN 60529)
Диапазон рабочих температур	–25 °C ... 55 °C
Тип интеграции в шину	Через межсетевой шлюз
Полевая шина, промышленная шина	CANopen, EtherCAT®, EtherNet/IP™, Modbus TCP, PROFIBUS DP, PROFINET, DeviceNet™

Фотоэлектрический датчик диффузионного типа MultiPulse

Количество датчиков	2 шт.
Рабочая зона	30 mm ... 100 mm [1]
Коэффициент диффузного отражения	6 % ... 90 %
Частота импульсов	10 Hz
Оценка	≤ 100 ms
Вид излучения	Видимый красный свет
Длина волны	650 nm
Размеры светового пятна (расстояние)	Ø 7 mm (50 mm)
Вид подключения	Разъем M8, 3-конт.
Напряжение питания	Через контроллер безопасности
Тип защиты	IP67 (EN 60529)
Диапазон рабочих температур	–40 °C ... +60 °C

[1] Если подвижная физическая защита в диапазоне детекции не обнаружена, контроллер безопасности приводит машину в безопасное состояние.

Лицензии

Тип продукта	Программное обеспечение
Тип лицензии	Однопользовательская лицензия
За плату	Да
Срок действия лицензии	Права пользования, предоставленные выше, не ограничены по времени.
Количество единиц использования	Речь идет о лицензии на одного пользователя. Лицензия может быть одновременно назначена только одному устройству или одной рабочей станции.

Сертификаты

EU declaration of conformity	✓
UK declaration of conformity	✓
China RoHS	✓
UK-Type-Examination approval	✓
TÜV approval	✓
TÜV approval annex	✓
EC-Type-Examination approval	✓

Классификации

ECLASS 5.0	27279090
ECLASS 5.1.4	27279090
ECLASS 6.0	27279090
ECLASS 6.2	27279090

ECLASS 7.0	27279090
ECLASS 8.0	27279090
ECLASS 8.1	27279090
ECLASS 9.0	27279090
ECLASS 10.0	27279090
ECLASS 11.0	27279090
ECLASS 12.0	27279090
ETIM 5.0	EC001449
ETIM 6.0	EC001449
ETIM 7.0	EC001449
ETIM 8.0	EC001449
UNSPSC 16.0901	32151705

Габаритный чертеж

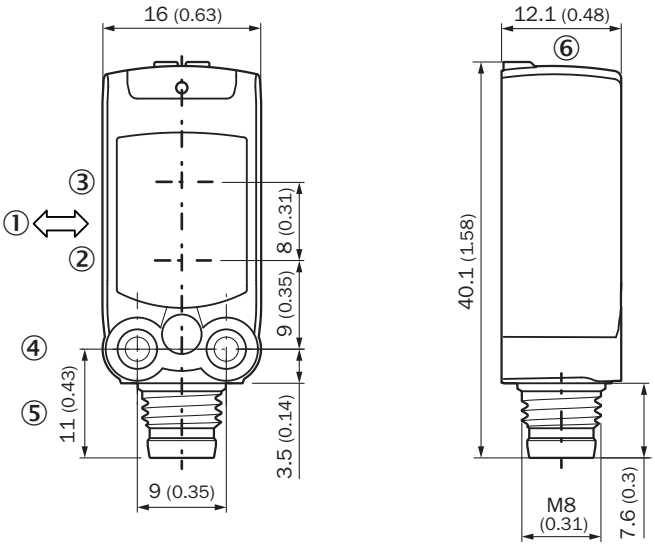

Размеры, мм
① предпочтительное направление распознаваемого объекта
② Середина оптической оси излучателя
③ Середина оптической оси приёмника
④ крепежное отверстие M3
⑤ Соединение
⑥ Элементы индикации и управления

Может быть изменено производителем без предварительного уведомления

Габаритный чертеж FX3-CPU0

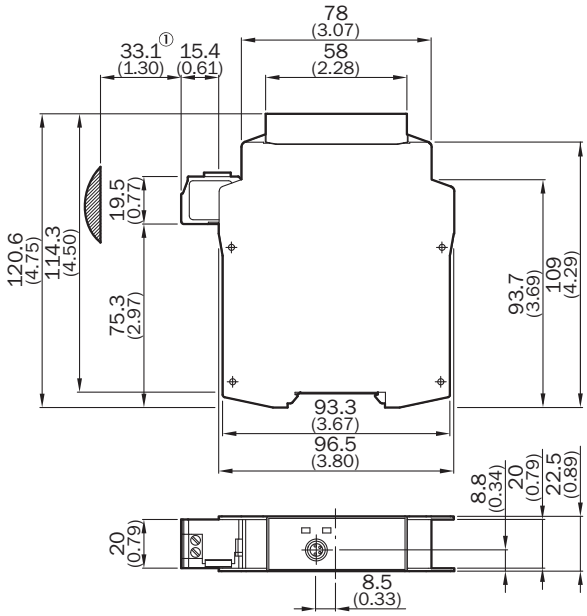

Размеры, мм
① приблизительное соединительное пространство

Габаритный чертеж FX3-XTIO, FX3-XTDI

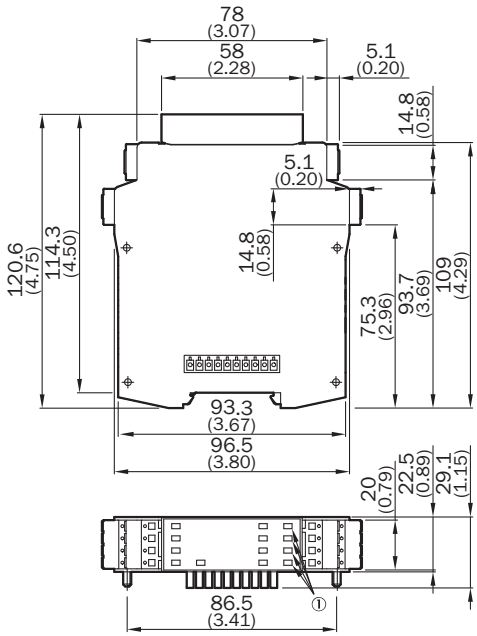

Размеры, мм
① действительно только для FX3-XTIO

ОБЗОР КОМПАНИИ SICK

Компания SICK – ведущий производитель интеллектуальных датчиков и комплексных решений для промышленного применения. Уникальный спектр продукции и услуг формирует идеальную основу для надежного и эффективного управления процессами, защиты людей от несчастных случаев и предотвращения нанесения вреда окружающей среде.

Мы обладаем солидным опытом в самых разных отраслях и знаем все о ваших технологических процессах и требованиях. Поэтому, благодаря интеллектуальным датчикам, мы в состоянии предоставить именно то, что нужно нашим клиентам. В центрах прикладного применения в Европе, Азии и Северной Америке системные решения тестируются и оптимизируются под нужды заказчика. Все это делает нас надежным поставщиком и партнером по разработке.

Всеобъемлющий перечень услуг придает завершенность нашему ассортименту: SICK LifeTime Services оказывает поддержку на протяжении всего жизненного цикла оборудования и гарантирует безопасность и производительность.

Вот что для нас значит термин «Sensor Intelligence».

РЯДОМ С ВАМИ В ЛЮБОЙ ТОЧКЕ МИРА:

Контактные лица и представительства → www.sick.com