SICK.COM



数据表

LFV330-XXGAVXPT0500

LFV300
液位传感器

SICK Sensor Intelligence



图片可能存在偏差

液位传感器

LFV330-XXGAVXPT0500

订购信息

类型	订货号
LFV330-XXGAVXPT0500	6082164

其他设备规格和配件请访问： www.sick.com/LFV300

详细技术参数

产品特点

识别方式	点式
特殊型号	音叉
探针长度	500 mm
工艺过程压力	–1 bar ... 64 bar
工艺过程温度	–50 °C ... +150 °C
被测液体密度	0.5 g/cm³ ... 2.5 g/cm³

性能

传感器元件精度	± 2 mm
再现性	≤ 1 mm
粘度	0.1 mPas ... 10,000 mPas
响应时间	500 ms
MTBF	9,73*10^6 h

电气参数

通讯接口	-
供电电压	10 V DC ... 55 V DC
残余纹波	≤ 5 V_{ss}
电流消耗	< 10 mA
初始化时间	< 2 s
VDE 防护等级 2	✓
连接类型	M20 x 1.5
输出信号	1 x PNP/NPN
电子	晶体管PNP/NPN输出类型可切换
滞后	2 mm

输出电流	< 300 mA
感性负载	≤ 1 H
容性负载	100 nF
外壳防护等级	IP66 / IP67
温度漂移	0.03 mm/K

机械参数

接液部件	不锈钢 1.4404（可选 Ra ≤ 0.8 µm）
过程接口	G 1 A PN 64
探针材料	不锈钢 1.4404

环境参数

运行环境温度	–40 °C ... +70 °C
仓库环境温度	–40 °C ... +80 °C

证书

EU declaration of conformity	✓
UK declaration of conformity	✓
ACMA declaration of conformity	✓
China RoHS	✓

尺寸图 LFV330

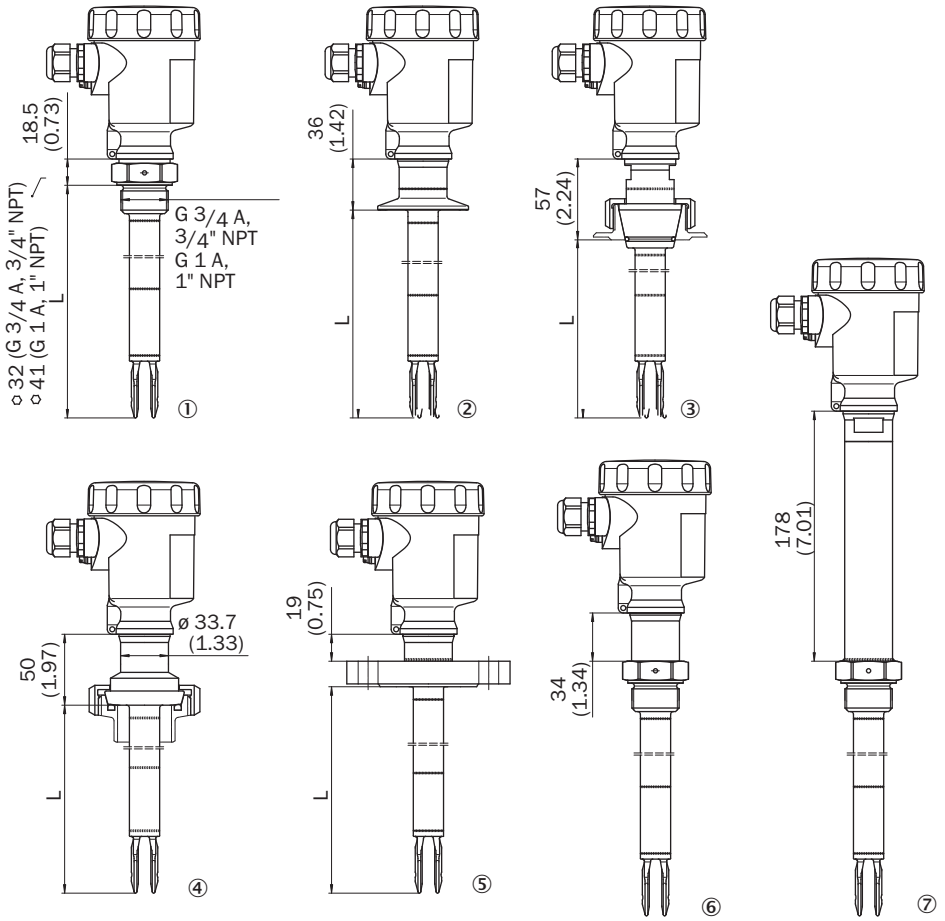

尺寸单位：mm
① 阳螺纹
② 卡箍
③ 锥体 DN 25
④ 管接头 DN 40
⑤ 法兰
⑥ 气密型绝缘套管
⑦ 温度接头

尺寸图 焊接管套上的标记

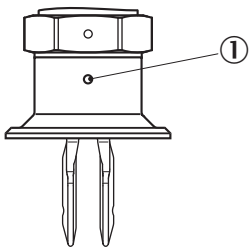

尺寸单位：mm
① 标记

接线图 PNP 执行

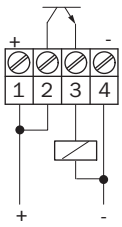

接线图 NPN 执行

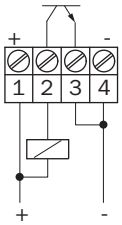

接线图 晶体管 – 电子模块

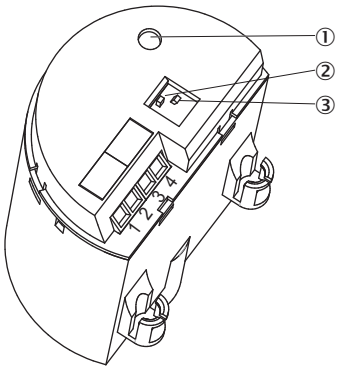

① 控制灯 (LED)
② 用于工作模式切换的 DIL 开关
③ 用于灵敏度切换的 DIL 开关

安装提示 注入的填料

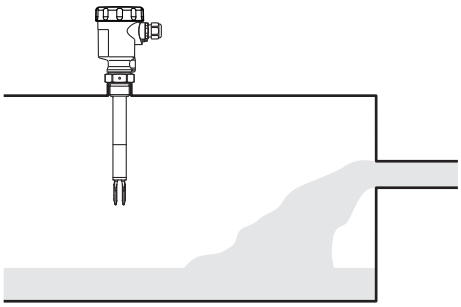

特征曲线 环境温度 – 过程温度

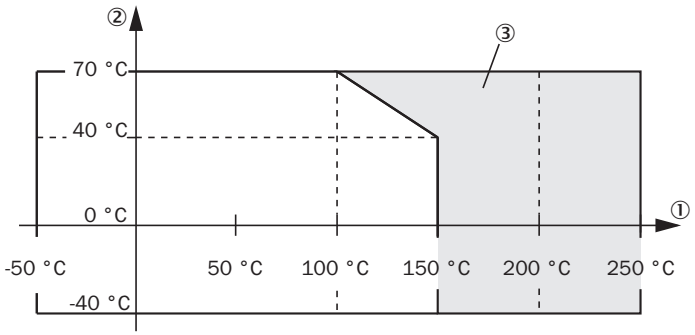

① 过程温度，单位 °C (°F)
② 环境温度，单位 °C (°F)
③ 使用温度接头的温度范围

更多信息以及合适的配件、应用示例和 CAD 尺寸模型、操作指南和软件等下载，请访问 www.sick.com/6082164

SICK AG
WALDKIRCH
GERMANY
SICK.COM

SICK
概览

SICK 是一家全球领先的科技企业，专注于工业自动化领域的智能传感器解决方案和集成式解决方案。我们树立了全球技术标杆，能够显著提升物流与生产过程中工业过程的效率、安全性与可持续性。

SICK 将传感器智能化、行业洞察力以及专业高效的咨询服务深度融合。我们为可扩展且定制化的自动化解决方案提供了坚实基础，并在整个价值链中积极创造附加值。我们与客户建立的紧密伙伴关系不仅仅是一句承诺：我们将携手提升生产效率、提高产品质量、保障健康与安全，实现可持续的未来。这一切都建立在共情与信任的基础上。

自 1946 年成立以来，SICK 便怀揣着热情与开拓精神，致力于开发创新技术。凭借覆盖约 40 个国家的全球市场网络渠道，SICK 业务遍布世界各地，始终贴近客户。SICK 公司总部位于德国弗赖堡附近的瓦尔德基尔希。我们深刻理解本地客户和全球客户的多样化需求，并将其转化为量身定制的解决方案，从而为客户创造价值。

SICK
Sensor Intelligence