SICK.COM



FICHA DE DADOS

LFV330-XXGAVXPT0500

LFV300
Sensores de nível

SICK Sensor Intelligence



Figura pode ser diferente

SENSORES DE NÍVEL

LFV330-XXGAVXPT0500

INFORMAÇÕES DO PEDIDO

tipo	nº de artigo
LFV330-XXGAVXPT0500	6082164

Outras versões do aparelho e acessórios em www.sick.com/LFV300

DADOS TÉCNICOS EM DETALHE

CARACTERÍSTICAS

Tipo de registro	Nível de limite
Tipo de sonda	Garfo vibratório
Comprimento da sonda	500 mm
Pressão de processo	–1 bar ... 64 bar
Temperatura de processo	–50 °C ... +150 °C
Densidade do produto	0,5 g/cm³ ... 2,5 g/cm³

PERFORMANCE

Precisão do elemento de medição	± 2 mm
Reprodutibilidade	≤ 1 mm
Viscosidade	0,1 mPas ... 10.000 mPas
Tempo de resposta	500 ms
MTBF	9,73*10^6 h

ELETRICIDADE

Interface de comunicação	-
Tensão de alimentação	10 V DC ... 55 V DC
Ondulação residual	≤ 5 V_{ss}
Consumo de corrente	< 10 mA
Tempo de inicialização	< 2 s
Classe de proteção VDE 2	✓
Tipo de conexão	M20 x 1,5
Sinal de saída	1 x PNP/NPN
Eletrônica	Saída de transistor PNP/ NPN sem potencial
Histerese	2 mm

Corrente de saída	< 300 mA
Carga indutiva	≤ 1 H
Carga capacitiva	100 nF
Grau de proteção	IP66 / IP67
Desvio de temperatura	0,03 mm/K

MECÂNICA

Materiais em contato com o meio	Aço inoxidável 1.4404 (opcional Ra ≤ 0,8 µm)
Conexão de processo	G 1 A PN 64
Material do sensor	Aço inoxidável 1.4404

DADOS AMBIENTAIS

Temperatura ambiente, operação	–40 °C ... +70 °C
Temperatura ambiente, depósito	–40 °C ... +80 °C

CERTIFICADOS

EU declaration of conformity	✓
UK declaration of conformity	✓
ACMA declaration of conformity	✓
China RoHS	✓

DESENHO DIMENSIONAL LFV330

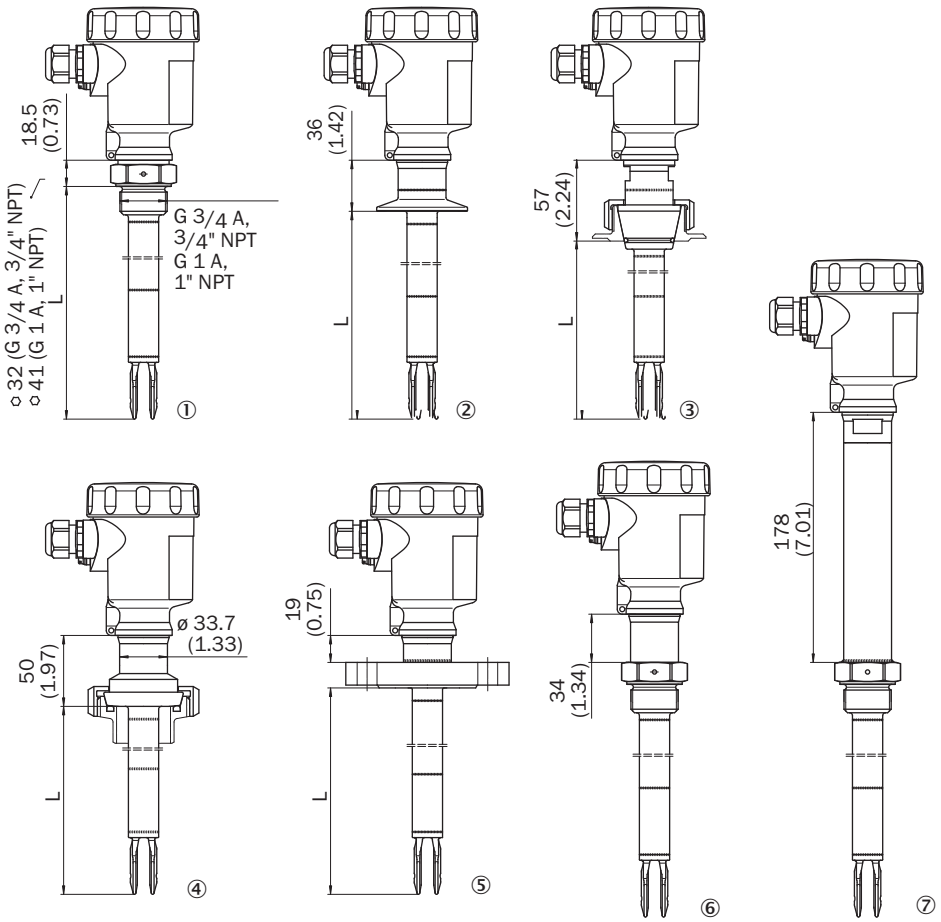

Dimensões em mm
① rosca de aparafusamento
② tri-clamp
③ cone DN 25
④ união roscada de tubos DN 40
⑤ flange
⑥ densidade do gás passagem
⑦ adaptador de temperatura

DESENHO DIMENSIONAL MARCAÇÃO NO BICO DE SOLDAGEM

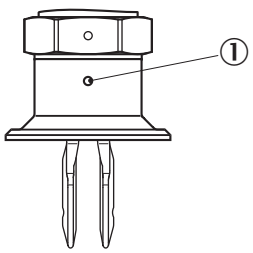

Dimensões em mm
① marcação

ESQUEMA DE CONEXÃO COMPORTAMENTO PNP

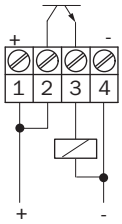

ESQUEMA DE CONEXÃO COMPORTAMENTO NPN

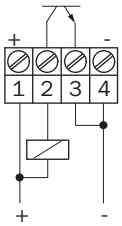

ESQUEMA DE CONEXÃO TRANSISTOR - INSERTO ELETRÔNICO

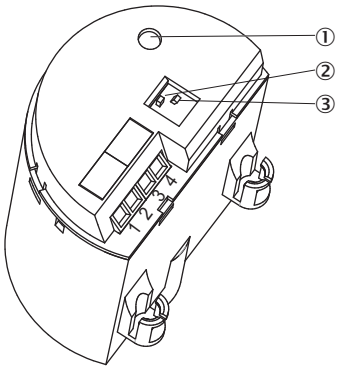

① luz de controle (LED)
② interruptor DIL para comutação do modo de operação
③ interruptor DIL para comutação da sensibilidade

ORIENTAÇÕES PARA MONTAGEM PRODUTO DE ALIMENTAÇÃO

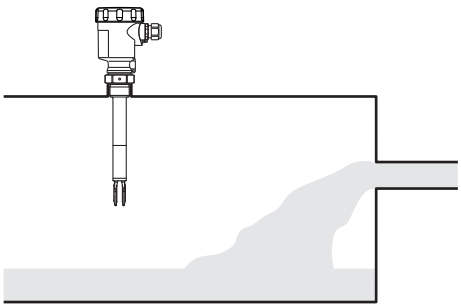

CURVA CARACTERÍSTICA TEMPERATURA AMBIENTE - TEMPERATURA DE PROCESSO

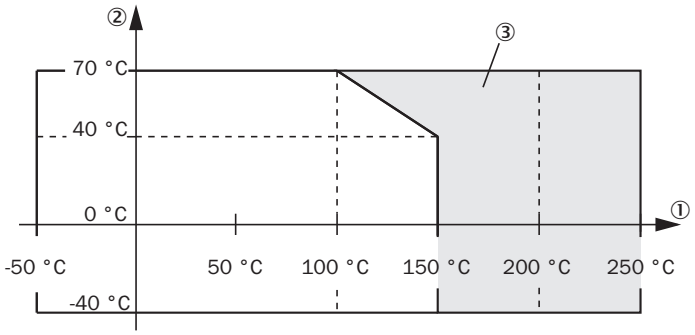

① temperatura de processo em °C (°F)
② temperatura ambiente em °C (°F)
③ faixa de temperatura com adaptador de temperatura

Informações adicionais, bem como acessórios adequados, exemplos de aplicação e downloads, como modelos dimensionais em CAD, manuais de instruções e software, podem ser encontrados em www.sick.com/6082164

SICK AG
WALDKIRCH
GERMANY
SICK.COM

A SICK EM SÍNTESE

A SICK é uma empresa global líder em tecnologia, especializada em soluções inteligentes de sensores e soluções integradas para automação industrial. Nossas tecnologias estabelecem padrões globais e tornam seus processos industriais mais eficientes, seguros e sustentáveis – tanto na logística quanto na produção.

A SICK combina inteligência de sensores com profundo conhecimento setorial e serviços de consultoria certificados. Oferecemos a base ideal para soluções de automação escaláveis e personalizadas, gerando valor ao longo de toda a cadeia de valor. Nossa estreita parceria com os clientes é mais do que uma promessa: juntos, aumentamos a produtividade, elevamos a qualidade, protegemos a saúde e a segurança e garantimos um futuro sustentável. Tudo isso com empatia e confiança.

Com paixão e espírito pioneiro, a SICK desenvolve tecnologias inovadoras desde 1946. Graças a uma rede global presente em cerca de 40 países, a SICK atua mundialmente e está sempre próxima de você. A sede da empresa está localizada em Waldkirch, próximo a Freiburg, na Alemanha. Nossos clientes se beneficiam do nosso entendimento das demandas locais e globais, que traduzimos em soluções sob medida.

SICK
Sensor Intelligence