Технический паспорт изделия

WTF12-3P2441

W12-3

ФОТОЭЛЕКТРИЧЕСКИЕ ДАТЧИКИ В СТАНДАРТНОМ КОРПУСЕ

SICK
Sensor Intelligence.

Изображения могут отличаться от оригинала

Информация для заказа

Тип	Артикул
WTF12-3P2441	1041400

Входит в объем поставки: BEF-KH-W12 (2)

Другие варианты исполнения устройства и аксессуары ➜ www.sick.com/W12-3

Подробные технические данные

Характеристики

Принцип действия	Датчик с отражением от объекта
Принцип действия, детали	Подавление переднего фона
Дистанция работы, макс.	30 mm ... 500 mm [1]
Расстояние срабатывания	30 mm ... 500 mm
Излучаемый луч	
ИСТОЧНИК ИЗЛУЧЕНИЯ	Светодиод [2]
Вид излучения	Видимый красный свет
Размер светового пятна (расстояние)	Ø 7 mm (300 mm)
Характеристики светодиода	
Длина волны	640 nm
Настройка	Потенциометр, 5 оборотов
Комплект поставки	2 зажимных крепления BEF-KH-W12, включая винты

[1] Распознаваемый объект с коэффициентом отражения 90 % (относительно стандартного белого, DIN 5033).
[2] Средний срок службы: 100 000 ч при T_U = +25 °C.

Параметры техники безопасности

$MTTF_D$	810 лет
DC_{avg}	0 %

Электрические данные

Напряжение питания U_B	10 V DC ... 30 V DC [1]
Остаточная пульсация	< 5 V_{ss} [2]
Потребление тока	45 mA [3]
Класс защиты	III
Цифровой выход	
Вид	PNP
Тип переключения	СВЕТЛО/ТЕМНО
Сигнальное напряжение PNP HIGH/LOW	> Uv - 2,5 V / ca. 0 V
Выходной ток $I_{макс.}$	≤ 100 mA
Время отклика	≤ 330 µs [4]
Частота переключения	1.500 Hz [5]
Функция выходного сигнала	Комплементарный
Схемы защиты	A [6] C [7] D [8]

[1] Предельные значения при работе в защищенной от короткого замыкания сети макс. 8 A.
[2] Не допускается превышение или занижение допусков U_V.
[3] Без нагрузки.
[4] Продолжительность сигнала при омической нагрузке.
[5] При соотношении светло/темно 1:1.
[6] A = подключения U_V с защитой от переполюсовки.
[7] C = подавление импульсных помех.
[8] D = выходы с защитой от короткого замыкания.

Механические данные

Тип корпуса	Прямоугольный
Размеры (Ш x В x Г)	15,6 mm x 48,5 mm x 42 mm
Соединение	Разъем M12, 4-конт.
Материал	
Корпус	Металл
Лицевая панель	Пластик, PMMA
Вес	120 g

Данные окружающей среды

Тип защиты	IP66 IP67 IP69K
Диапазон температур при работе	–40 °C ... +60 °C
Диапазон температур при хранении	–40 °C ... +75 °C
№ файла UL	NRKH.E181493 & NRKH7.E181493

Классификации

ECLASS 5.0	27270904
ECLASS 5.1.4	27270904
ECLASS 6.0	27270904

ECLASS 6.2	27270904
ECLASS 7.0	27270904
ECLASS 8.0	27270904
ECLASS 8.1	27270904
ECLASS 9.0	27270904
ECLASS 10.0	27270904
ECLASS 11.0	27270904
ECLASS 12.0	27270903
ETIM 5.0	EC002719
ETIM 6.0	EC002719
ETIM 7.0	EC002719
ETIM 8.0	EC002719
UNSPSC 16.0901	39121528

Варианты настройки

WTB12-3, WTF12-3, потенциометр

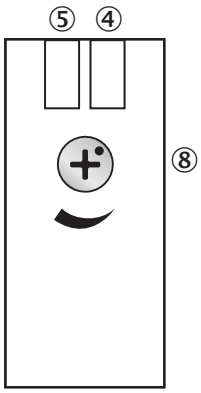

④ СД-индикатор зеленый: напряжение питания включено
⑤ СД-индикатор желтый: состояние приема света
⑧ Настройка расстояния срабатывания: потенциометр

Вид подключения

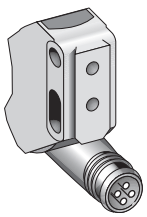

Схема соединений

Cd-083

Характеристика

WTF12-3, 500 mm

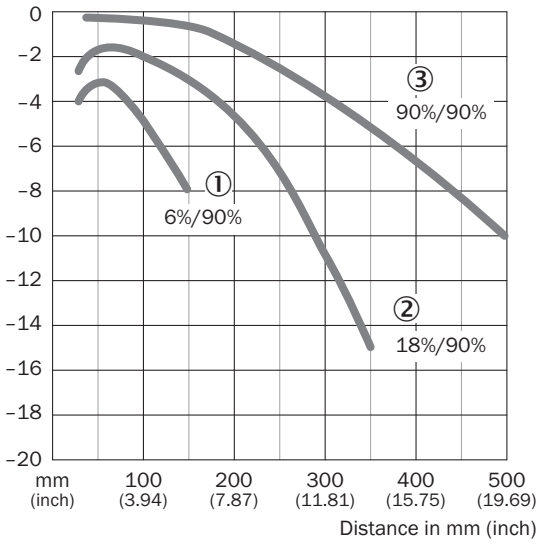

① Расстояние срабатывания на черном, коэффициент диффузного отражения 6 %
② Расстояние срабатывания на сером, коэффициент диффузного отражения 18 %
③ Расстояние срабатывания на белом, коэффициент диффузного отражения 90 %

Диаграмма расстояний срабатывания

WTF12-3, 500 mm

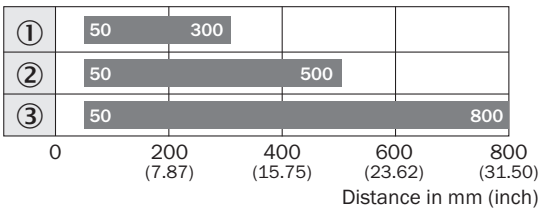

Sensing range

① Расстояние срабатывания на черном, коэффициент диффузного отражения 6 %
② Расстояние срабатывания на сером, коэффициент диффузного отражения 18 %
③ Расстояние срабатывания на белом, коэффициент диффузного отражения 90 %

Габаритный чертеж (Размеры, мм)

WTF12-3, потенциометр

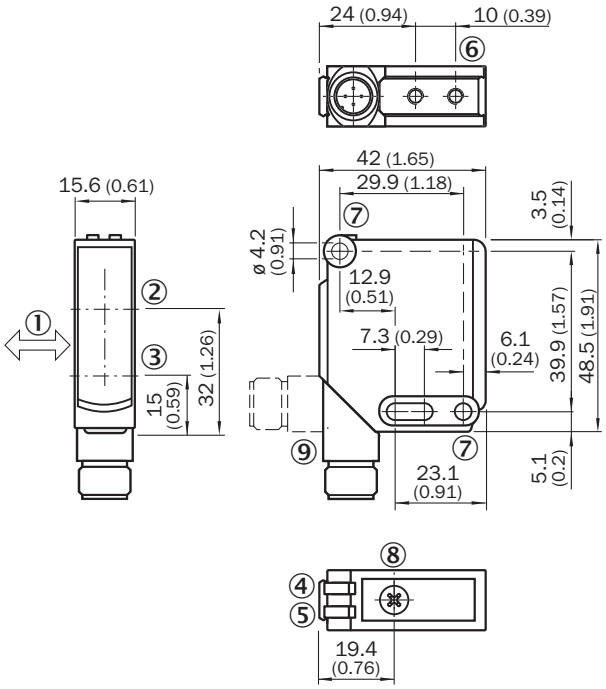

① Предпочтительное направление распознаваемого объекта
② Оптическая ось, приемник
③ Оптическая ось, передатчик
④ СД-индикатор зеленый: напряжение питания включено
⑤ СД-индикатор желтый: состояние приема света
⑥ Крепежная резьба M4, глубина 4 мм
⑦ Крепежное отверстие, Ø 4,2 мм
⑧ Настройка расстояния срабатывания: потенциометр
⑨ Соединение

Рекомендуемые аксессуары

Другие варианты исполнения устройства и аксессуары ➜ www.sick.com/W12-3

	Краткое описание	Тип	Артикул
Прочее			
	• **Вид разъема, конец A:** Разъем, M12, 4-контактный, прямой, A-кодир. • **Описание:** Без экрана • **Компоненты для подключения:** Винтовые зажимы • **Допустимое сечение провода:** ≤ 0,75 mm²	STE-1204-G	6009932
	• **Вид разъема, конец A:** Разъём "мама", M12, 4-контактный, прямой, A-кодир. • **Вид разъема, конец B:** Свободный конец провода • **Тип сигнала:** Кабель датчик/пускатель • **Кабель:** 5 m, 4 жилы, PVC • **Описание:** Кабель датчик/пускатель, без экрана • **Область применения:** Химические продукты	YF2A14-050VB3XLEAX	2096235

Может быть изменено производителем без предварительного уведомления

ОБЗОР КОМПАНИИ SICK

Компания SICK – ведущий производитель интеллектуальных датчиков и комплексных решений для промышленного применения. Уникальный спектр продукции и услуг формирует идеальную основу для надежного и эффективного управления процессами, защиты людей от несчастных случаев и предотвращения нанесения вреда окружающей среде.

Мы обладаем солидным опытом в самых разных отраслях и знаем все о ваших технологических процессах и требованиях. Поэтому, благодаря интеллектуальным датчикам, мы в состоянии предоставить именно то, что нужно нашим клиентам. В центрах прикладного применения в Европе, Азии и Северной Америке системные решения тестируются и оптимизируются под нужды заказчика. Все это делает нас надежным поставщиком и партнером по разработке.

Всеобъемлющий перечень услуг придает завершенность нашему ассортименту: SICK LifeTime Services оказывает поддержку на протяжении всего жизненного цикла оборудования и гарантирует безопасность и производительность.

Вот что для нас значит термин «Sensor Intelligence».

РЯДОМ С ВАМИ В ЛЮБОЙ ТОЧКЕ МИРА:

Контактные лица и представительства → www.sick.com