Технический паспорт изделия

CM18-08BNP-TW0

CM

ЕМКОСТНЫЕ ДАТЧИКИ ПРИБЛИЖЕНИЯ

SICK
Sensor Intelligence.

Изображения могут отличаться от оригинала

Информация для заказа

Тип	Артикул
CM18-08BNP-TW0	6026194

Другие варианты исполнения устройства и аксессуары → www.sick.com/CM

Подробные технические данные

Характеристики

Тип корпуса	Метрические
Размер резьбы	M18 x 1
Диаметр	Ø 18 mm
Расстояние срабатывания S_n	3 mm ... 8 mm
Расстояние срабатывания обеспечено S_a	5,76 mm
Монтаж	Вровень
Частота переключения	30 Hz
Вид подключения	Кабель, 4-жильный, 2 m [1]
Переключающий выход	NPN
Функция выхода	Комплементарный
Электрическое исполнение	Пост. ток, 4-проводный
Настройка	Потенциометр, 270° (Чувствительность)
Тип защиты	IP67 [2]
Комплект поставки	Крепёжная гайка, пластик ПТФЭ (2 шт.) Отвёртка для регулировки потенциометра (1 шт.)

[1] Запрещается деформировать кабель ниже 0 °C.
[2] Согласно EN 60529.

Механика/электроника

Напряжение питания	10 V DC ... 36 V DC
Остаточная пульсация	≤ 10 % [1]

[1] От Ub.
[2] При I_a max.
[3] Без нагрузки.
[4] От Sr.
[5] Постоянное напряжение питания U_B и окружающая температура Ta.
[6] В случаях с критичной электромагнитной совместимостью по проводам может оказываться возмущающее воздействие в частотном диапазоне осциллятора. Это может привести к изменениям выходного сигнала. (см. руководство по эксплуатации).

Может быть изменено производителем без предварительного уведомления

Падение напряжения	≤ 2,5 V DC [2]
Потребление тока	10 mA [3]
Задержка готовности	≤ 100 ms
Гистерезис	4 % ... 20 %
Воспроизводимость	≤ 5 % [4] [5]
Отклонение температуры (от S_r)	± 10 %
ЭМС	Согласно EN 60947-5-2 [6]
Постоянный ток I_a	≤ 200 mA
Материал кабеля	PVC
Поперечное сечение кабеля	0,34 mm²
Защита от короткого замыкания	✓
Защита от инверсии полярности	✓
Подавление импульса включения	✓
Ударопрочность и виброустойчивость	30 г, 11 мс/10...55 Гц, 1 мм
Диапазон температур при работе	–25 °C ... +60 °C
Материал корпуса	Покрытие PTFE, PTFE
Длина корпуса	71,5 mm
Полезная длина резьбы	46,5 mm
Макс. момент затяжки	≤ 2,6 Nm

[1] От Ub.
[2] При I_a max.
[3] Без нагрузки.
[4] От Sr.
[5] Постоянное напряжение питания U_B и окружающая температура Ta.
[6] В случаях с критичной электромагнитной совместимостью по проводам может оказываться возмущающее воздействие в частотном диапазоне осциллятора. Это может привести к изменениям выходного сигнала. (см. руководство по эксплуатации).

Параметры техники безопасности

$MTTF_D$	897 лет
DC_{avg}	0 %
T_M (заданная продолжительность работы)	20 лет

Коэффициенты редукции

Примечание	Значения являются ориентировочными и могут изменяться
Металл	1
Вода	1
PVC	Ок. 0,4
Масло	Ок. 0,25
Стекло	0,6
Керамика	0,5
Спирт	0,7
Деревообрабатывающая промышленность	0,2 ... 0,7

Указания по установке

Примечание	Соответствующие графические материалы см. в разд. «Указания по установке»
B	18 mm
C	18 mm
D	24 mm

Классификации

ECLASS 5.0	27270102
ECLASS 5.1.4	27270102
ECLASS 6.0	27270102
ECLASS 6.2	27270102
ECLASS 7.0	27270102
ECLASS 8.0	27270102
ECLASS 8.1	27270102
ECLASS 9.0	27270102
ECLASS 10.0	27270102
ECLASS 11.0	27270102
ECLASS 12.0	27274201
ETIM 5.0	EC002715
ETIM 6.0	EC002715
ETIM 7.0	EC002715
ETIM 8.0	EC002715
UNSPSC 16.0901	39122230

Указания по установке

Монтаж заподлицо

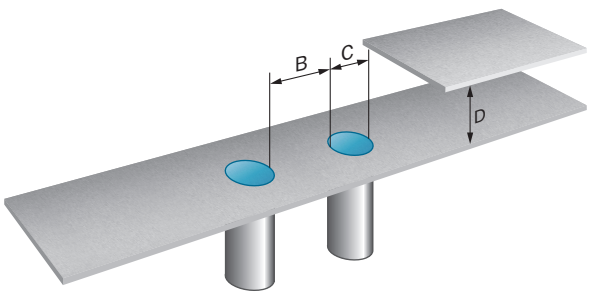

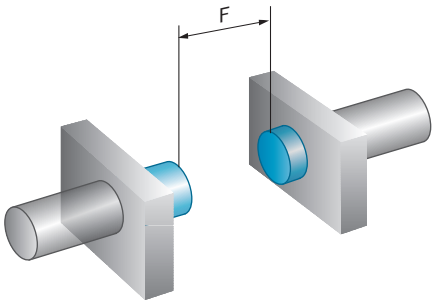

Схема соединений

Cd-005

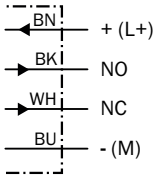

Габаритный чертеж (Размеры, мм)

CM18 PTFE, вровень с плоскостью, кабель

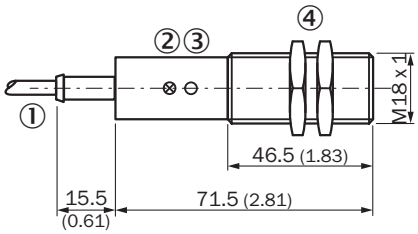

① Соединение
② Светодиодный индикатор
③ Потенциометр
④ Крепежная гайка (2 x); SW 34, пластмасса

Рекомендуемые аксессуары

Другие варианты исполнения устройства и аксессуары ➜ www.sick.com/CM

	Краткое описание	Тип	Артикул
Универсальные зажимные системы			
	Крепежная пластина N06N для универсального зажимного крепления, M18, Нержавеющая сталь 1.4571 (пластина), Нержавеющая сталь 1.4408 (зажимное крепление), Универсальное зажимное крепление (5322627), крепежный материал	BEF-KHS-N06N	2051622
	Монтажная штанга, прямая, 200 мм, нержавеющая сталь, Нержавеющая сталь (1.4571)	BEF-MS12G-NA	4058914
Зажимные и юстировочные крепления			
	Зажимной блок для круглых датчиков M18 без фиксированного упора, Пластик (PA12) армированный стекловолокном, вкл. крепежный материал	BEF-KH-M18	2051481
	Зажимной блок для круглых датчиков M18 с фиксированным упором, Пластик (PA12) армированный стекловолокном, вкл. крепежный материал	BEF-KHF-M18	2051482
	Крепежный уголок с шаровым шарниром, Пластик, вкл. крепежный материал	BEF-WN-M18-ST02	5312973

	Краткое описание	Тип	Артикул
Крепежные уголки и пластины			
	Крепежная пластина для датчиков M18, Нержавеющая сталь, без крепежного материала	BEF-WG-M18N	5320948
	Крепежный уголок для датчиков M18, Нержавеющая сталь, без крепежного материала	BEF-WN-M18N	5320947
Прочее			
	• **Вид разъема, конец A:** Разъём "мама", M12, 4-контактный, прямой, A-кодир. • **Описание:** Без экрана, Головка A: розетка, M12, 4-контактная, прямая, без экрана, для источника напряжения, на диаметр кабеля 4 мм .. 6 мм, головка B: • **Компоненты для подключения:** Винтовые зажимы • **Допустимое сечение провода:** ≤ 0,75 mm²	DOS-1204-G	6007302
	• **Вид разъема, конец A:** Разъём "мама", M12, 4-контактный, Угловые отражатели, A-кодир. • **Описание:** Без экрана, Головка A: розетка, M12, 4-контактная, угловая, без экрана, для источника напряжения, на диаметр кабеля 3 мм .. 6,5 мм, головка B: • **Компоненты для подключения:** Винтовые зажимы • **Допустимое сечение провода:** ≤ 0,75 mm²	DOS-1204-W	6007303
	• **Вид разъема, конец A:** Разъем, M12, 4-контактный, прямой, A-кодир. • **Описание:** Без экрана • **Компоненты для подключения:** Винтовые зажимы • **Допустимое сечение провода:** ≤ 0,75 mm²	STE-1204-G	6009932
	• **Вид разъема, конец A:** Разъем, M12, 4-контактный, Угловые отражатели, A-кодир. • **Описание:** Без экрана • **Компоненты для подключения:** Винтовые зажимы • **Допустимое сечение провода:** ≤ 0,75 mm²	STE-1204-W	6022084

Может быть изменено производителем без предварительного уведомления

ОБЗОР КОМПАНИИ SICK

Компания SICK – ведущий производитель интеллектуальных датчиков и комплексных решений для промышленного применения. Уникальный спектр продукции и услуг формирует идеальную основу для надежного и эффективного управления процессами, защиты людей от несчастных случаев и предотвращения нанесения вреда окружающей среде.

Мы обладаем солидным опытом в самых разных отраслях и знаем все о ваших технологических процессах и требованиях. Поэтому, благодаря интеллектуальным датчикам, мы в состоянии предоставить именно то, что нужно нашим клиентам. В центрах прикладного применения в Европе, Азии и Северной Америке системные решения тестируются и оптимизируются под нужды заказчика. Все это делает нас надежным поставщиком и партнером по разработке.

Всеобъемлющий перечень услуг придает завершенность нашему ассортименту: SICK LifeTime Services оказывает поддержку на протяжении всего жизненного цикла оборудования и гарантирует безопасность и производительность.

Вот что для нас значит термин «Sensor Intelligence».

РЯДОМ С ВАМИ В ЛЮБОЙ ТОЧКЕ МИРА:

Контактные лица и представительства → www.sick.com