SICK.COM

ТЕХНИЧЕСКОЕ ОПИСАНИЕ

SAS4-S060P3PS1W00

SLG
Автоматизированные световые завесы

Sensor Intelligence

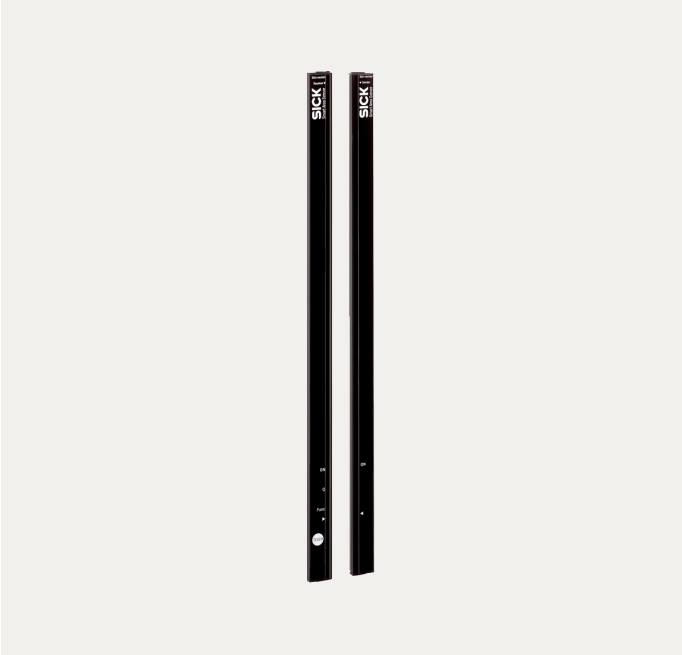

Изображения могут отличаться от оригинала

АВТОМАТИЗИРОВАННЫЕ СВЕТОВЫЕ ЗАВЕСЫ

SAS4-S060P3PS1W00

ИНФОРМАЦИЯ ДЛЯ ЗАКАЗА

тип	артикул
SAS4-S060P3PS1W00	1047525

Прочие варианты исполнения устройства и принадлежности можно найти по ссылке: www.sick.com/SLG

ПОДРОБНЫЕ ТЕХНИЧЕСКИЕ ДАННЫЕ

ХАРАКТЕРИСТИКИ

Принцип работы датчика	Передатчик/приемник
Минимальный размер детектируемого объекта (MDO)	Параллельные лучи, 45 mm
Расстояние между лучами	40 mm
Оптический выход света	Slim
Количество лучей	16
Высота контроля	600 mm
Настройка	Отсутствует
Перекрестный луч/параллельный луч	Параллельный луч активен
Выход 1	Выход 1 активируется, если траектория луча прерывается
Функция выборочного отключения	Функция выборочного отключения деактивирована
Автоматическое обучение	Автоматическое обучение деактивировано
Вспомогательное оборудование для юстировки	Без приспособления для выравнивания

МЕХАНИКА/ЭЛЕКТРОНИКА

ИСТОЧНИК ИЗЛУЧЕНИЯ	Инфракрасный свет
Длина волны	950 nm
Напряжение питания U_V	Пост. ток24 V, ± 20 %
Потребляемый ток приемника	≤ 70 mA
Остаточная пульсация	< 5 V_{ss}
Выходной ток $I_{макс.}$	100 mA
Выходная нагрузка, ёмкостная	100 nF
Выходная нагрузка, индуктивная	1 H
Время инициализации	1 s
Переключающий выход	PNP
Входы	Обучающий вход (приёмник) Тестовый вход (излучатель)

	HIGH = 10 V ... 30 V / LOW = < 5 V
Размеры (Ш x В x Г)	25 mm x 672,4 mm x 8,2 mm
Вид подключения	Кабель с разъемом M8, 4-конт.
Материал корпуса	PMMA
Дисплей	LED
Синхронизация	Оптическая
Тип защиты	IP65
Схемы защиты	$U_в$-подключения с защитой от переполюсовки Выход Q с защитой от короткого замыкания Подавление импульсных помех
Класс защиты	III
Вес	80 g
Частота импульсов	500 kHz
Алюминиевый стабилизатор	Без стабилизатора

ПРОИЗВОДИТЕЛЬНОСТЬ

Максимальная дальность сканирования	4 m [1]
Минимальная дальность сканирования	Параллельные лучи: ≥ 0 m [2]
Дистанция работы	3 m
Оценка	Параллельные лучи, 19 ms

[1] Отсутствует резерв на случай воздействия окружающей среды и старения диода.

[2] Угол раствора ± 10°.

ДАННЫЕ ОКРУЖАЮЩЕЙ СРЕДЫ

Ударопрочность	10 g / DIN EN 60068-2-29 / 16 ms
Виброустойчивость	5 g, 10 Hz ... 55 Hz (IEC 68-2-6)
ЭМС	EN 60947-5-2
Нечувствительность ко внешним источникам света	Прямой: 100.000 lx [1] Непрямой: 150.000 lx
Диапазон температур при работе	–25 °C ... +55 °C
Диапазон температур при хранении	–25 °C ... +70 °C

[1] Солнечный свет.

СЕРТИФИКАТЫ

EU declaration of conformity	✓
UK declaration of conformity	✓
ACMA declaration of conformity	✓
Moroccan declaration of conformity	✓
China RoHS	✓
Information according to Art. 3 of Data Act (Regulation EU 2023/2854)	✓

ГАБАРИТНЫЙ ЧЕРТЕЖ SXX-SXXXXXXX1XXX

Slim, without stabilizer

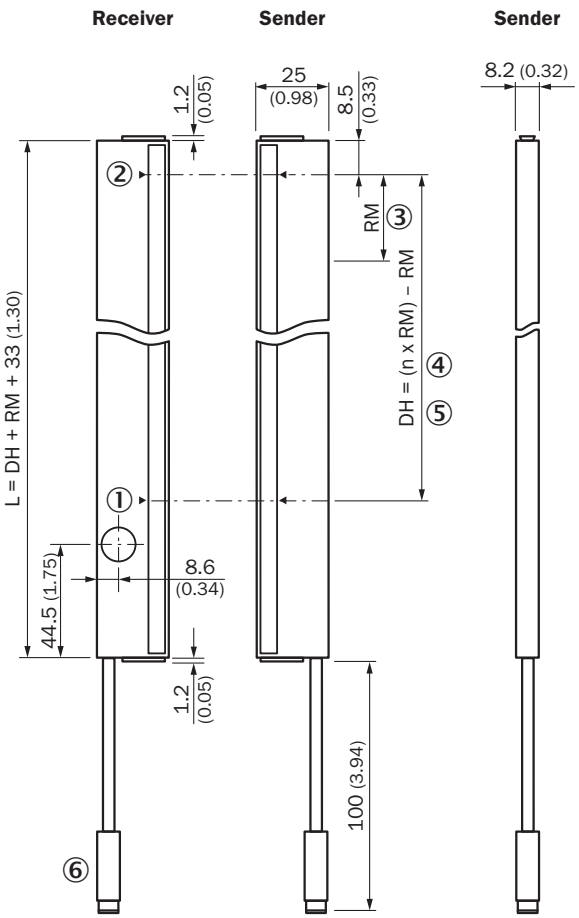

Размеры, мм
① первый луч
② последний луч
③ разделение луча (RM)
④ количество лучей (n)
⑤ высота контроля (ÜH)
⑥ Соединение

ТИП И СХЕМА ПОДКЛЮЧЕНИЯ

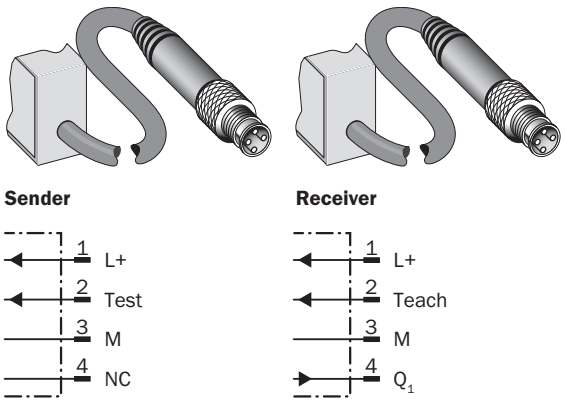

СПЕЦИАЛЬНЫЕ ФУНКЦИИ

Optical synchronization

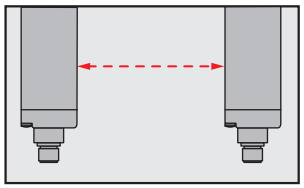

The light grid communicates via the light beams. A cable is not necessary for the optical synchronization.

SLIM & FLAT

① Modell Slim = световое отверстие на узкой стороне
② Modell Flat = световое отверстие на широкой стороне

Дополнительную информацию, а также подходящие принадлежности, примеры применения и скачиваемые файлы, такие как размерные модели CAD, руководства по эксплуатации и ПО, можно найти на сайте www.sick.com/1047525

SICK AG
WALDKIRCH
GERMANY
SICK.COM

КРАТКО О SICK

SICK — ведущая мировая технологическая компания, специализирующаяся на интеллектуальных сенсорных системах и интегрированных решениях для промышленной автоматизации. Наши технологии устанавливают мировые стандарты и делают ваши производственные процессы более эффективными, безопасными и устойчивыми – как в логистике, так и в производстве.

SICK объединяет интеллектуальные сенсорные технологии с отраслевым опытом и сертифицированными консультационными услугами. Мы предлагаем идеальную основу для масштабируемых и индивидуально настраиваемых решений в области автоматизации и создаем добавленную стоимость по всей цепочке создания ценности. Наше тесное партнерство с клиентами – это больше, чем просто обещание: вместе мы повышаем производительность, улучшаем качество, обеспечиваем охрану здоровья и безопасность и гарантируем устойчивое будущее. Все это пропитано эмпатией и доверием.

Увлеченность и новаторский дух помогают компании SICK разрабатывать инновационные технологии с 1946 года. Компания SICK представлена по всему миру и всегда находится рядом с вами, так как имеет глобальную сеть примерно в 40 странах. Головной офис компании расположен в Вальдкирхе, недалеко от Фрайбурга, Германия. Наше понимание местных и глобальных потребностей идет на пользу нашим клиентам, и мы создаем из этого индивидуальные решения.

SICK
Sensor Intelligence