SICK.COM



ТЕХНИЧЕСКОЕ ОПИСАНИЕ

LBV310-XXBGDR8MX

LBV3xx
Датчики уровня

SICK Sensor Intelligence



Изображения могут отличаться от оригинала

ДАТЧИКИ УРОВНЯ

LBV310-XXBGDR8MX

ИНФОРМАЦИЯ ДЛЯ ЗАКАЗА

тип	артикул
LBV310-XXBGDR8MX	6038060

Прочие варианты исполнения устройства и принадлежности можно найти по ссылке: www.sick.com/LBV3xx

ПОДРОБНЫЕ ТЕХНИЧЕСКИЕ ДАННЫЕ

ХАРАКТЕРИСТИКИ

Среда	Сыпучие материалы
Способ измерения	Предельное значение
Вид зонда	Приводная вилка
Длина зонда	220 mm
Рабочее давление	–1 bar ... 25 bar
Рабочая температура	–50 °C ... +250 °C [1]
Плотность загружаемого материала	≥ 0,008 g/cm³
Размер частиц	< 10 mm

[1] Диапазон температур с температурным компенсатором.

ПРОИЗВОДИТЕЛЬНОСТЬ

Точность измерительного элемента	± 10 mm
Воспроизводимость	≤ 5 mm
Оценка	500 ms [1] 1.000 ms [2]
Средняя наработка на отказ	4,61*10^6 h

[1] При покрытии.

[2] При освобождении.

ЭЛЕКТРИКА

Интерфейс связи	-
Напряжение питания	20 V DC ... 72 V DC 20 V AC ... 253 V AC
Потребление тока	5 mA ... 30 mA
Время инициализации	< 2 s

Класс защиты 1 по VDE	✓
Вид подключения	M20 x 1,5
Выходной сигнал	Двойное реле (DPDT)
Электроника	Двойное реле (DPDT)
Гистерезис	10 mm
Выходной ток	> 10 µA; < 3A AC, 1A DC
Индуктивная нагрузка	750 VA 54 W
Емкостная нагрузка	750 VA 54 W
Контактная нагрузка	Мин. 50 мВт / макс. 750 В·А, 54 Вт
Тип защиты	IP66 IP67

МЕХАНИКА

Материалы, соприкасающиеся со средой	Нержавеющая сталь 1.4404 / 316L
Технические подключения	G 1½ A PN 25
Материал корпуса	Нержавеющая сталь (электролитически полированная) 316L
Материал датчиков	Нержавеющая сталь 1.4404

ДАННЫЕ ОКРУЖАЮЩЕЙ СРЕДЫ

Диапазон температур при работе	–40 °C ... +80 °C
Диапазон температур при хранении	–40 °C ... +80 °C

СЕРТИФИКАТЫ

EU declaration of conformity	✓
UK declaration of conformity	✓
ACMA declaration of conformity	✓
China RoHS	✓
FDA certificate	✓

ГАБАРИТНЫЙ ЧЕРТЕЖ LBV310, ИСПОЛНЕНИЕ РЕЗЬБЫ G 1½ A (DIN ISO 228/1)

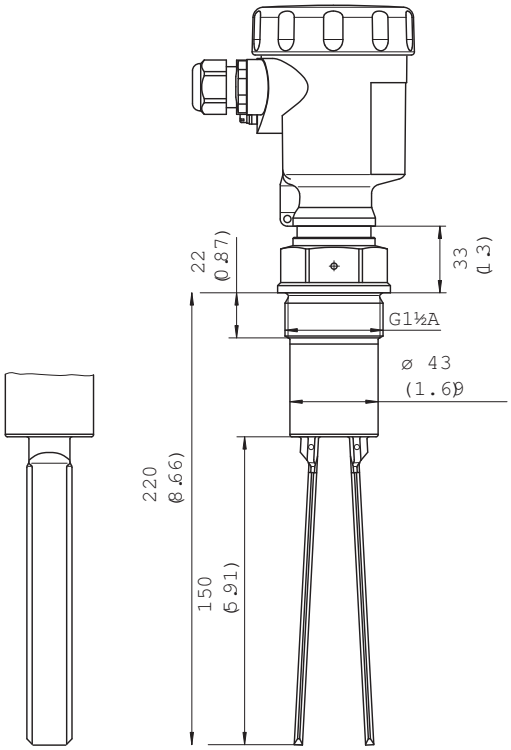

Размеры, мм

ГАБАРИТНЫЙ ЧЕРТЕЖ ТЕМПЕРАТУРНЫЙ КОМПЕНСАТОР

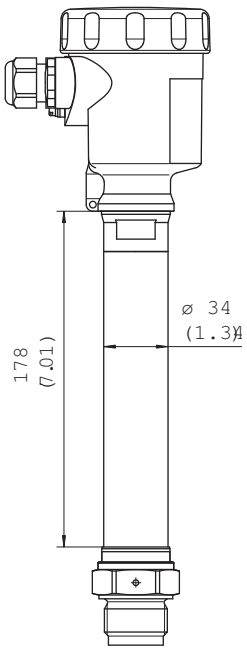

Размеры, мм

2026-07-20 19:41:26 · МОЖЕТ БЫТЬ ИЗМЕНЕНО ПРОИЗВОДИТЕЛЕМ БЕЗ ПРЕДВАРИТЕЛЬНОГО УВЕДОМЛЕНИЯ

СХЕМА СОЕДИНЕНИЙ СХЕМА ПОДКЛЮЧЕНИЯ ДВОЙНОГО РЕЛЕ

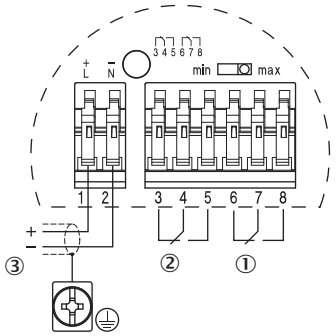

① релейный выход
② релейный выход
③ напряжение питания

ИНСТРУКЦИИ ПО МОНТАЖУ НАПРАВЛЕНИЕ ПОТОКА НА ПРИВОДНОЙ ВИЛКЕ

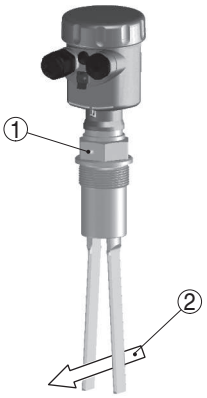

① маркировка при резьбовом исполнении
② направление потока

ИНСТРУКЦИИ ПО МОНТАЖУ ГОРИЗОНТАЛЬНАЯ УСТАНОВКА

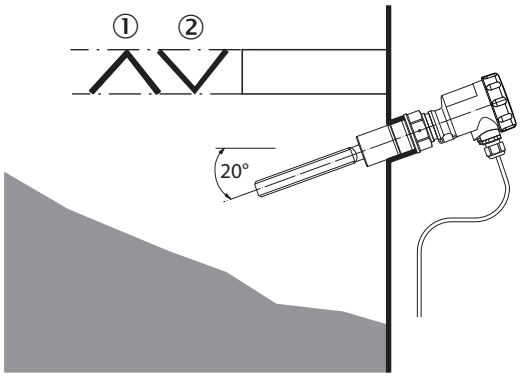

① защитный щиток
② вогнутая защитная пластина для абразивных сыпучих материалов

Дополнительную информацию, а также подходящие принадлежности, примеры применения и скачиваемые файлы, такие как размерные модели CAD, руководства по эксплуатации и ПО, можно найти на сайте www.sick.com/6038060

SICK AG
WALDKIRCH
GERMANY
SICK.COM

КРАТКО О SICK

SICK — ведущая мировая технологическая компания, специализирующаяся на интеллектуальных сенсорных системах и интегрированных решениях для промышленной автоматизации. Наши технологии устанавливают мировые стандарты и делают ваши производственные процессы более эффективными, безопасными и устойчивыми – как в логистике, так и в производстве.

SICK объединяет интеллектуальные сенсорные технологии с отраслевым опытом и сертифицированными консультационными услугами. Мы предлагаем идеальную основу для масштабируемых и индивидуально настраиваемых решений в области автоматизации и создаем добавленную стоимость по всей цепочке создания ценности. Наше тесное партнерство с клиентами – это больше, чем просто обещание: вместе мы повышаем производительность, улучшаем качество, обеспечиваем охрану здоровья и безопасность и гарантируем устойчивое будущее. Все это пропитано эмпатией и доверием.

Увлеченность и новаторский дух помогают компании SICK разрабатывать инновационные технологии с 1946 года. Компания SICK представлена по всему миру и всегда находится рядом с вами, так как имеет глобальную сеть примерно в 40 странах. Головной офис компании расположен в Вальдкирхе, недалеко от Фрайбурга, Германия. Наше понимание местных и глобальных потребностей идет на пользу нашим клиентам, и мы создаем из этого индивидуальные решения.

SICK
Sensor Intelligence