SICK.COM



DATENBLATT

WT100-2P3439

W100
Lichttaster und Lichtschranken

SICK Sensor Intelligence



Abbildung kann abweichen

LICHTTASTER UND LICHTSCHRANKEN

WT100-2P3439

BESTELLINFORMATIONEN

Typ	Artikelnr.
WT100-2P3439	6052373

Weitere Geräteausführungen und Zubehör auf www.sick.com/W100

TECHNISCHE DATEN IM DETAIL

MERKMALE

Funktionsprinzip	Reflexions-Lichttaster
Funktionsprinzip Detail	Energetisch
Abmessungen (B x H x T)	11 mm x 31 mm x 20 mm
Gehäuseform (Lichtaustritt)	Quaderförmig
Schaltabstand max.	0 mm ... 1.200 mm [1]
Schaltabstand	0 mm ... 750 mm [1]
Lichtart	Sichtbares Rotlicht
Lichtsender	LED [2]
Lichtfleckgröße (Entfernung)	Ø 75 mm (1.000 mm)
Wellenlänge	632 nm
Einstellung	Potentiometer (Schaltabstand)

[1] Tastgut mit 90 % Remission (bezogen auf Standardweiß, DIN 5033).

[2] Mittlere Lebensdauer: 100.000 h bei T_u = +25 °C.

MECHANIK/ELEKTRIK

Versorgungsspannung U_B	10 V DC ... 30 V DC [1]
Restwelligkeit	± 10 % [2]
Stromaufnahme	30 mA [3]
Schaltausgang	PNP
Schaltart	Hell-/dunkelschaltend
Schaltart wählbar	Wählbar, per Hell-/Dunkeldrehschalter
Signalspannung PNP HIGH/LOW	U_V - 1,8 V / ca. 0 V
Ausgangsstrom $I_{max.}$	≤ 100 mA
Ansprechzeit	≤ 0,5 ms [4]
Schaltfrequenz	1.000 Hz [5]
Anschlussart	Stecker M8, 3-polig
Schutzschaltungen	A [6] B [7] D [8]
Schutzklasse	III
Gehäusematerial	Kunststoff, ABS/PC/POM
Werkstoff, Optik	Kunststoff, PMMA
Schutzart	IP67
Lieferumfang	Befestigungswinkel BEF-W100-A
Umgebungstemperatur Betrieb	–25 °C ... +55 °C
Umgebungstemperatur Lager	–40 °C ... +70 °C

[1] Grenzwerte.

[2] Darf U_V-Toleranzen nicht über- oder unterschreiten.

[3] Ohne Last.

[4] Signallaufzeit bei ohmscher Last.

[5] Bei Hell-Dunkel-Verhältnis 1:1.

[6] A = U_V-Anschlüsse verpolsicher.

[7] B = Ausgänge verpolsicher.

[8] D = Ausgänge überstrom- und kurzschlussfest.

SICHERHEITSTECHNISCHE KENNGRÖßEN

$MTTF_D$	954 Jahre
DC_{avg}	0 %

ZERTIFIKATE

EU declaration of conformity	✓
UK declaration of conformity	✓
ACMA declaration of conformity	✓
Moroccan declaration of conformity	✓
China RoHS	✓
China Compulsory Product Certification (CCC) exempt	✓
cRUus certificate	✓
Photobiological safety (DIN EN 62471) certificate	✓

EINSTELLMÖGLICHKEITEN W100-2

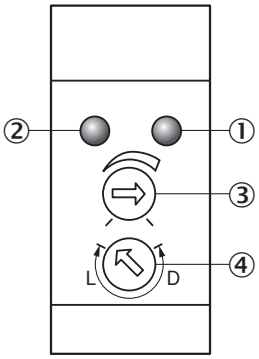

① Anzeige-LED orange: Schaltausgang aktiv
② Anzeige-LED grün: Betriebsanzeige
③ Einstellung Schaltabstand: Potentiometer
④ Hell-/ Dunkeldrehschalter: L = hellschaltend, D = dunkelschaltend

ANSCHLUSSSCHEMA CD-045

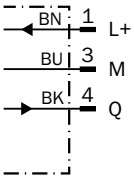

KENNLINIE WT100-2, ENERGETISCH

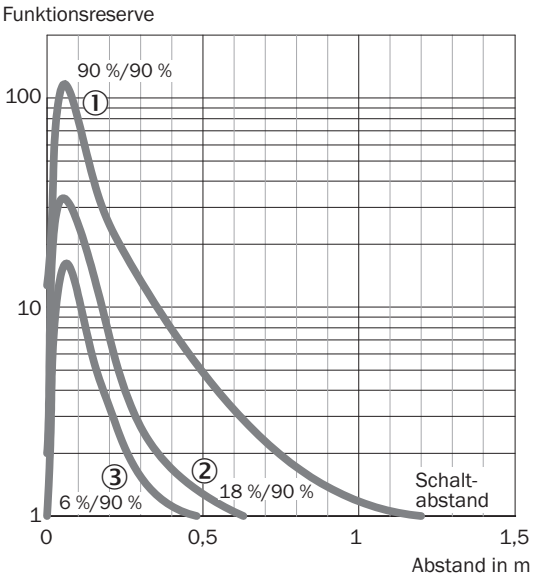

① Schaltabstand auf Weiß, 90 % Remissionsgrad
② Schaltabstand auf Grau, 18 % Remissionsgrad
③ Schaltabstand auf Schwarz, 6 % Remissionsgrad

LICHTFLECKGRÖßE

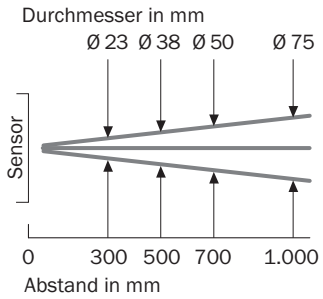

SCHALTABSTAND-DIAGRAMM WT100-2, ENERGETISCH

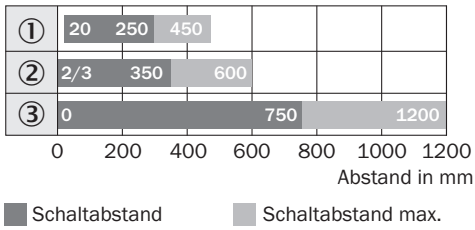

*Nahblindbereich bei maximaler Empfindlichkeit

① Schaltabstand auf Schwarz, 6 % Remissionsgrad
② Schaltabstand auf Grau, 18 % Remissionsgrad
③ Schaltabstand auf Weiß, 90 % Remissionsgrad

MAßZEICHNUNG WT100, WL100

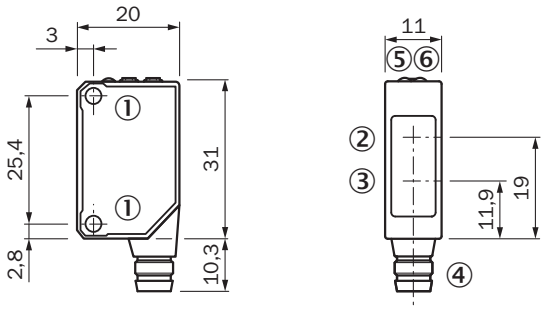

Maße in mm
① Befestigungsgewinde M3
② Mitte Optikachse Empfänger
③ Mitte optische Achse, Sender
④ Anschluss
⑤ Anzeige-LED orange: Schaltausgang aktiv
⑥ Anzeige-LED grün: Betriebsanzeige

Weitere Informationen sowie passendes Zubehör, Applikationsbeispiele und Downloads wie CAD Maßmodelle, Betriebsanleitungen und Software finden Sie unter www.sick.com/6052373

SICK AG
WALDKIRCH
GERMANY
SICK.COM

SICK AT A GLANCE

SICK ist ein weltweit führendes Technologieunternehmen für intelligente Sensorlösungen und integrierte Lösungen in der industriellen Automatisierung. Unsere Technologien setzen globale Standards und machen Ihre industriellen Prozesse effizienter, sicherer und nachhaltiger – sowohl in der Logistik als auch in der Produktion.

SICK verbindet Sensorintelligenz mit Branchenverständnis und zertifizierten Beratungsleistungen. Wir bieten die ideale Grundlage für skalierbare sowie maßgeschneiderte Automatisierungslösungen und schaffen Mehrwert entlang der gesamten Wertschöpfungskette. Unsere enge Partnerschaft mit unseren Kunden ist mehr als nur ein Versprechen: Gemeinsam verbessern wir die Produktivität, steigern die Qualität, schützen Gesundheit und Sicherheit und sichern die Zukunft nachhaltig. All das mit Empathie und Vertrauen.

Mit Leidenschaft und Pioniergeist entwickelt SICK seit 1946 innovative Technologien. Dank einem globalen Netzwerk in rund 40 Ländern ist SICK weltweit präsent und immer in Ihrer Nähe. Der Hauptsitz des Unternehmens befindet sich in Waldkirch in der Nähe von Freiburg, Deutschland. Unsere Kunden profitieren von unserem Verständnis für lokale sowie globale Anforderungen, die wir in maßgeschneiderte Lösungen übersetzen.

SICK

Sensor Intelligence