Технический паспорт изделия

IMP12-1B5P0VC0D

IMP

ИНДУКТИВНЫЕ ДАТЧИКИ ПРИБЛИЖЕНИЯ

SICK
Sensor Intelligence.

Изображения могут отличаться от оригинала

Информация для заказа

Тип	Артикул
IMP12-1B5P0VC0D	6050126

Другие варианты исполнения устройства и аксессуары → www.sick.com/IMP

Подробные технические данные

Характеристики

Тип корпуса	Метрические
Размер резьбы	M12 x 1
Диаметр	Ø 12 mm
Устойчивость на сжатие	≤ 500 bar
Расстояние срабатывания S_n	1,5 mm
Расстояние срабатывания обеспечено S_a	1,2 mm
Монтаж	Вровень
Частота переключения	600 Hz
Вид подключения	Разъем M12, 4-конт.
Переключающий выход	PNP
Функция выхода	Нормально закрытый
Электрическое исполнение	Пост. ток, 3-проводный
Тип защиты	IP68 [1]
Особые свойства	Стойкость к высокому давлению
Специальные случаи применения	Применение гидравлики

[1] Активная поверхность.

Механика/электроника

Напряжение питания	10 V DC ... 30 V DC
Остаточная пульсация	≤ 20 % [1]
Падение напряжения	≤ 2 V [2]
Задержка готовности	≤ 50 ms

[1] От U_V.
[2] При Ia = 200 мА.
[3] Тип. 8 %.
[4] Ub = 20...30 В пост. тока.
[5] TA = 23 °C ± 5 °C.
[6] С лицевой стороны.

Может быть изменено производителем без предварительного уведомления

Гистерезис	1 % ... 15 % [3]
Воспроизводимость	≤ 7 % [4] [5]
Отклонение температуры (от S_r)	≤ 15 %
ЭМС	Согласно EN 60947-5-2
Постоянный ток I_a	≤ 200 mA
Прочность вакуума	10^{-8} Torr [6]
Размер уплотнительного кольца	5,3 мм x 2,4 мм
Размер опорного кольца	10 мм x 5,9 мм x 1 мм
Защита от короткого замыкания	✓
Ударопрочность и виброустойчивость	30 г, 11 мс/10...55 Гц, 1 мм
Диапазон температур при работе	–25 °C ... +80 °C
Материал корпуса	Нержавеющая сталь V2A, DIN 1.4305 / AISI 303
Материал, активная поверхность	Керамика, ZrO2
Материал, уплотнительное кольцо	FPM
Длина корпуса	78 mm
Полезная длина резьбы	42 mm
Макс. момент затяжки	≤ 40 Nm

[1] От U_V.
[2] При Ia = 200 мА.
[3] Тип. 8 %.
[4] Ub = 20...30 В пост. тока.
[5] TA = 23 °C ± 5 °C.
[6] С лицевой стороны.

Коэффициенты редукции

Примечание	Значения являются ориентировочными и могут изменяться
Сталь St37 (Fe)	1
Нержавеющая сталь (V2A)	Ок. 0,75
Алюминий (Al)	Ок. 0,2
Медь (Cu)	Ок. 0,12
Латунь (Ms)	Ок. 0,34

Указания по установке

Примечание	Соответствующие графические материалы см. в разд. «Указания по установке»
B	8 mm
C	12 mm
D	6 mm
F	12 mm

Классификации

ECLASS 5.0	27270101
ECLASS 5.1.4	27270101
ECLASS 6.0	27270101
ECLASS 6.2	27270101

ECLASS 7.0	27270101
ECLASS 8.0	27270101
ECLASS 8.1	27270101
ECLASS 9.0	27270101
ECLASS 10.0	27270101
ECLASS 11.0	27270101
ECLASS 12.0	27274001
ETIM 5.0	EC002714
ETIM 6.0	EC002714
ETIM 7.0	EC002714
ETIM 8.0	EC002714
UNSPSC 16.0901	39122230

Указания по установке

Монтаж заподлицо

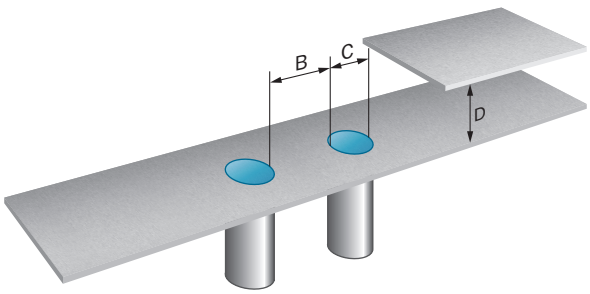

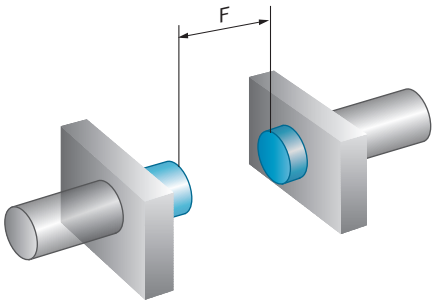

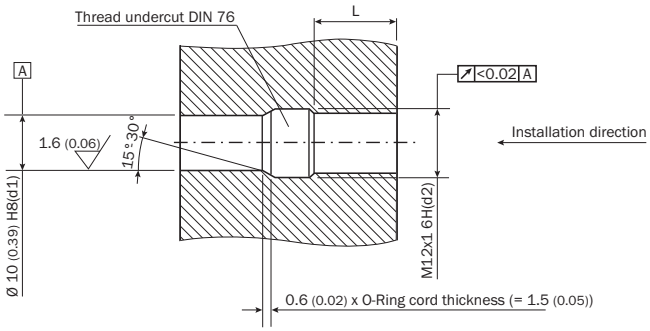

L: recommended installation depth: L≥ 0.8 (0.03) x d2

Может быть изменено производителем без предварительного уведомления

Схема соединений

Cd-008

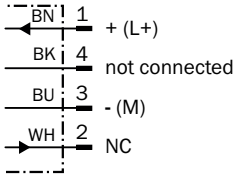

Габаритный чертеж (Размеры, мм)

IMP12-xxxxxxxxD, 78 mm

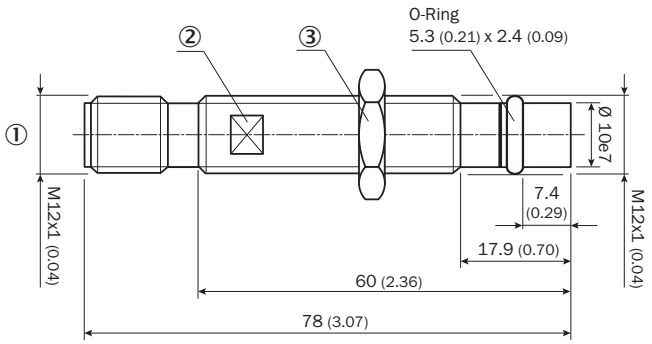

① Разъем M12, 4-конт.
② SW 10
③ SW 17

Рекомендуемые аксессуары

Другие варианты исполнения устройства и аксессуары ➜ www.sick.com/IMP

	Краткое описание	Тип	Артикул
Прочие приспособления для монтажа			
	5327494	Кольцо круглого сечения IMP12	5327494
	5327496	Опорное кольцо IMP12	5327496
Прочее			
	• **Вид разъема, конец A:** Разъём "мама", M12, 4-контактный, прямой, A-кодир. • **Вид разъема, конец B:** Свободный конец провода • **Тип сигнала:** Кабель датчик/пускатель • **Кабель:** 2 m, 4 жилы, PUR, без галогенов • **Описание:** Кабель датчик/пускатель, без экрана • **Область применения:** Зона жидкой/консистентной смазки, Укладка в гибком лотке, Робот	YF2A14-020UB3XLEAX	2095607

	Краткое описание	Тип	Артикул
	• **Вид разъема, конец A:** Разъём "мама", M12, 4-контактный, прямой, A-кодир. • **Вид разъема, конец B:** Свободный конец провода • **Тип сигнала:** Кабель датчик/пускатель • **Кабель:** 5 m, 4 жилы, PUR, без галогенов • **Описание:** Кабель датчик/пускатель, без экрана • **Область применения:** Зона жидкой/консистентной смазки, Укладка в гибком лотке, Робот	YF2A14-050UB3XLEAX	2095608
	• **Вид разъема, конец A:** Разъём "мама", M12, 4-контактный, Угловые отражатели, A-кодир. • **Вид разъема, конец B:** Свободный конец провода • **Тип сигнала:** Кабель датчик/пускатель • **Кабель:** 2 m, 4 жилы, PUR, без галогенов • **Описание:** Кабель датчик/пускатель, без экрана • **Область применения:** Зона жидкой/консистентной смазки, Укладка в гибком лотке, Робот	YG2A14-020UB3XLEAX	2095766
	• **Вид разъема, конец A:** Разъём "мама", M12, 4-контактный, Угловые отражатели, A-кодир. • **Вид разъема, конец B:** Свободный конец провода • **Тип сигнала:** Кабель датчик/пускатель • **Кабель:** 5 m, 4 жилы, PUR, без галогенов • **Описание:** Кабель датчик/пускатель, без экрана • **Область применения:** Зона жидкой/консистентной смазки, Укладка в гибком лотке, Робот	YG2A14-050UB3XLEAX	2095767
	• **Вид разъема, конец A:** Разъём "мама", M12, 4-контактный, прямой, A-кодир. • **Вид разъема, конец B:** Свободный конец провода • **Тип сигнала:** Кабель датчик/пускатель • **Кабель:** 2 m, 4 жилы, PVC • **Описание:** Кабель датчик/пускатель, без экрана • **Область применения:** Химические продукты	YF2A14-020VB3XLEAX	2096234
	• **Вид разъема, конец A:** Разъём "мама", M12, 4-контактный, прямой, A-кодир. • **Вид разъема, конец B:** Свободный конец провода • **Тип сигнала:** Кабель датчик/пускатель • **Кабель:** 5 m, 4 жилы, PVC • **Описание:** Кабель датчик/пускатель, без экрана • **Область применения:** Химические продукты	YF2A14-050VB3XLEAX	2096235
	• **Вид разъема, конец A:** Разъём "мама", M12, 4-контактный, Угловые отражатели, A-кодир. • **Вид разъема, конец B:** Свободный конец провода • **Тип сигнала:** Кабель датчик/пускатель • **Кабель:** 2 m, 4 жилы, PVC • **Описание:** Кабель датчик/пускатель, без экрана • **Область применения:** Химические продукты	YG2A14-020VB3XLEAX	2095895
	• **Вид разъема, конец A:** Разъём "мама", M12, 4-контактный, Угловые отражатели, A-кодир. • **Вид разъема, конец B:** Свободный конец провода • **Тип сигнала:** Кабель датчик/пускатель • **Кабель:** 5 m, 4 жилы, PVC • **Описание:** Кабель датчик/пускатель, без экрана • **Область применения:** Химические продукты	YG2A14-050VB3XLEAX	2095897

Может быть изменено производителем без предварительного уведомления

ОБЗОР КОМПАНИИ SICK

Компания SICK – ведущий производитель интеллектуальных датчиков и комплексных решений для промышленного применения. Уникальный спектр продукции и услуг формирует идеальную основу для надежного и эффективного управления процессами, защиты людей от несчастных случаев и предотвращения нанесения вреда окружающей среде.

Мы обладаем солидным опытом в самых разных отраслях и знаем все о ваших технологических процессах и требованиях. Поэтому, благодаря интеллектуальным датчикам, мы в состоянии предоставить именно то, что нужно нашим клиентам. В центрах прикладного применения в Европе, Азии и Северной Америке системные решения тестируются и оптимизируются под нужды заказчика. Все это делает нас надежным поставщиком и партнером по разработке.

Всеобъемлющий перечень услуг придает завершенность нашему ассортименту: SICK LifeTime Services оказывает поддержку на протяжении всего жизненного цикла оборудования и гарантирует безопасность и производительность.

Вот что для нас значит термин «Sensor Intelligence».

РЯДОМ С ВАМИ В ЛЮБОЙ ТОЧКЕ МИРА:

Контактные лица и представительства → www.sick.com