SICK.COM



DATENBLATT

IM18-10BPS-NC1

IMI
Induktive Näherungssensoren

SICK Sensor Intelligence



Abbildung kann abweichen

INDUKTIVE NÄHERUNGSSENSOREN

IM18-10BPS-NC1

BESTELLINFORMATIONEN

Typ	Artikelnr.
IM18-10BPS-NC1	6027577

Weitere Geräteausführungen und Zubehör auf www.sick.com/IMI

TECHNISCHE DATEN IM DETAIL

MERKMALE

Bauform	Metrisch
Gewindegröße	M18 x 1
Durchmesser	Ø 18 mm
Druckfestigkeit	≤ 60 bar
Schaltabstand S_n	10 mm
Gesicherter Schaltabstand S_a	8,1 mm
Einbau in Metall	Bündig
Schaltfrequenz	300 Hz
Anschlussart	Stecker M12, 4-polig
Schaltausgang	PNP
Schaltausgang Detail	PNP
Ausgangsfunktion	Schließer
Elektrische Ausführung	DC 3-Leiter
Schutzart	IP68 [1] IP69K
Besondere Merkmale	Aktive Fläche aus Edelstahl V4A, Beständig gegen Reinigungsmittel, 3-facher Schaltabstand, Visuelle Einstellhilfe
Spezielle Anwendungen	Hygiene- und Nassbereich, Raue Einsatzbedingungen
Lieferumfang	Befestigungsmutter, Edelstahl V4A (2 x) Unterlegscheibe, Edelstahl V4A, mit Sperrverzahnung (2 x)

[1] Nach EN 60529.

MECHANIK/ELEKTRIK

Versorgungsspannung	10 V DC ... 30 V DC
Restwelligkeit	≤ 20 % [1]
Spannungsabfall	≤ 2 V [2]
Bereitschaftsverzögerung	≤ 40 ms
Hysterese	1 % ... 15 %
Reproduzierbarkeit	≤ 5 % [3] [4]
Temperaturdrift (von S_r)	≤ 10 %
EMV	Nach EN 60947-5-2
Dauerstrom I_a	≤ 200 mA
Kurzschlussschutz	✓
Einschaltimpulsunterdrückung	✓
Schock- und Schwingfestigkeit	30 g, 11 ms / 10 ... 55 Hz, 1 mm
Umgebungstemperatur Betrieb	–25 °C ... +85 °C
Gehäusematerial	Edelstahl V4A, DIN 1.4404 / AISI 316L
Werkstoff, aktive Fläche	Edelstahl V4A, DIN 1.4404 / AISI 316L
Gehäuselänge	63,5 mm
Nutzbare Gewindelänge	42 mm
Max. Anzugsdrehmoment	≤ 50 Nm
Schutzklasse	III
UL-File-Nr.	E191603

[1] Von U_V.

[2] Bei I_a max.

[3] Von Sr.

[4] UB = 20 V DC ... 30 V DC, TA = 23 °C ± 5 °C.

SICHERHEITSTECHNISCHE KENNGRÖßEN

$MTTF_D$	10 Jahre
DC_{avg}	0%
T_M (Gebrauchsdauer)	20 Jahre

KOMMUNIKATIONSSCHNITTSTELLE

Kommunikationsschnittstelle	IO-Link V1.0
Kommunikationsschnittstelle Detail	COM2 (38,4 kBaud)
Prozessdatenlänge	1 Byte
Prozessdatenstruktur	Bit 0 = Sr reached
Prozessdatenstruktur A	Bit 1 = Sa reached

REDUKTIONSFAKTOREN

Hinweis	Die Werte gelten als Richtwerte, die variieren können
Stahl St37 (Fe)	Ca. 1
Edelstahl (V4A)	Ca. 0,4
Aluminium (Al)	Ca. 1
Kupfer (Cu)	Ca. 0,85
Messing (Ms)	Ca. 1,3

EINBAUHINWEIS

Bemerkung	Zugehörige Grafik siehe "Einbauhinweis"
B	42 mm
C	18 mm
D	30 mm
F	100 mm

ZERTIFIKATE

EU declaration of conformity	✓
UK declaration of conformity	✓
ACMA declaration of conformity	✓
Moroccan declaration of conformity	✓
China RoHS	✓
China Compulsory Product Certification (CCC) exempt	✓

EINBAUHINWEIS BÜNDIGER EINBAU

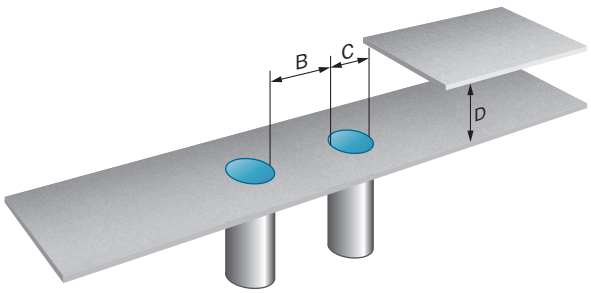

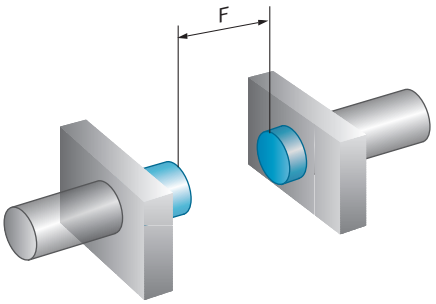

ANSCHLUSSSCHEMA CD-456

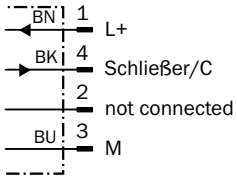

ANSPRECHKURVE

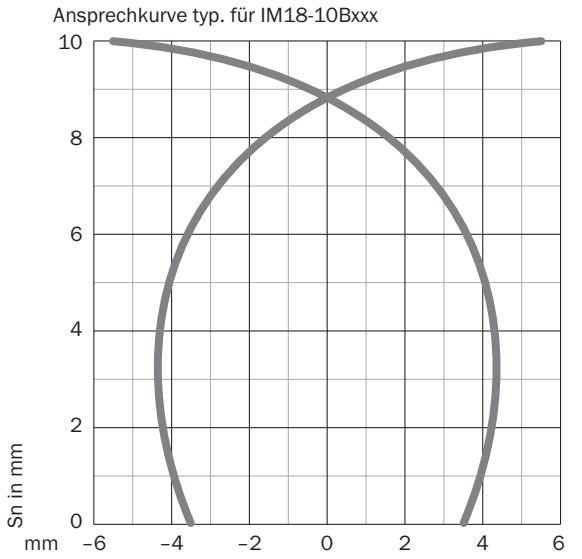

Alle Maße in mm

MAßZEICHNUNG IM18 INOX, BÜNDIG

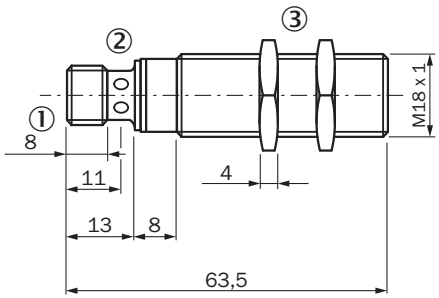

Maße in mm
① Anschluss
② Anzeige-LED
③ Befestigungsmutter (2 x); SW 24, Metall

Weitere Informationen sowie passendes Zubehör, Applikationsbeispiele und Downloads wie CAD Maßmodelle, Betriebsanleitungen und Software finden Sie unter www.sick.com/6027577

SICK AG
WALDKIRCH
GERMANY
SICK.COM

SICK AT A GLANCE

SICK ist ein weltweit führendes Technologieunternehmen für intelligente Sensorlösungen und integrierte Lösungen in der industriellen Automatisierung. Unsere Technologien setzen globale Standards und machen Ihre industriellen Prozesse effizienter, sicherer und nachhaltiger – sowohl in der Logistik als auch in der Produktion.

SICK verbindet Sensorintelligenz mit Branchenverständnis und zertifizierten Beratungsleistungen. Wir bieten die ideale Grundlage für skalierbare sowie maßgeschneiderte Automatisierungslösungen und schaffen Mehrwert entlang der gesamten Wertschöpfungskette. Unsere enge Partnerschaft mit unseren Kunden ist mehr als nur ein Versprechen: Gemeinsam verbessern wir die Produktivität, steigern die Qualität, schützen Gesundheit und Sicherheit und sichern die Zukunft nachhaltig. All das mit Empathie und Vertrauen.

Mit Leidenschaft und Pioniergeist entwickelt SICK seit 1946 innovative Technologien. Dank einem globalen Netzwerk in rund 40 Ländern ist SICK weltweit präsent und immer in Ihrer Nähe. Der Hauptsitz des Unternehmens befindet sich in Waldkirch in der Nähe von Freiburg, Deutschland. Unsere Kunden profitieren von unserem Verständnis für lokale sowie globale Anforderungen, die wir in maßgeschneiderte Lösungen übersetzen.

SICK

Sensor Intelligence