SICK.COM



DATENBLATT

GSE6-CC021K00

FlexChain
Automatisierungs-Lichtgitter

SICK Sensor Intelligence



Abbildung kann abweichen

AUTOMATISIERUNGS-LICHTGITTER

GSE6-CC021K00

BESTELLINFORMATIONEN

Typ	Artikelnr.
GSE6-CC021K00	1098786

Weitere Geräteausführungen und Zubehör auf www.sick.com/FlexChain

TECHNISCHE DATEN IM DETAIL

MERKMALE

Geräteausführung	FlexChain Guest
Sensorprinzip	Sender/Empfänger Lichtgitter System

MECHANIK/ELEKTRIK

Lichtsender	PinPoint-LED, Infrarotlicht
Lichtfleckgröße (Entfernung)	Ø 375 mm (12 m)
Wellenlänge	850 nm
Versorgungsspannung U_V	12 V, über FlexChain (Host)
Einstellung	Leitung (Empfindlichkeit) Über FlexChain (Host)
Abmessungen (B x H x T)	12 mm x 31,5 mm x 21 mm
Anschlussart	Stecker M8, 4-polig, 0,15 m Leitung mit Dose M8, 4-polig
Gehäusematerial	Kunststoff (ABS)
Schutzart	IP65, IP67
Schutzklasse	III
Gewicht	Ca. 23 g

PERFORMANCE

Betriebsreichweite	15 m

UMGEBUNGSDATEN

Schockfestigkeit	Einzelschocks 30 g, 11 ms, 6 je Achse / Dauerschocks 25 g, 6 ms, 1000 je Achse

[1] Sonnenlicht.

Schwingfestigkeit	Schwingen sinusförmig 20-2.000 Hz 10 g, 2 h je Achse
EMV	EN 61000-6-2, EN 61000-6-3
Fremdlichtunempfindlichkeit	Direkt: 40.000 lx [1]
Umgebungstemperatur Betrieb	–25 °C ... +55 °C
Umgebungstemperatur Lager	–25 °C ... +70 °C

[1] Sonnenlicht.

ZERTIFIKATE

EU declaration of conformity	✓
UK declaration of conformity	✓
ACMA declaration of conformity	✓
Moroccan declaration of conformity	✓
China RoHS	✓
cULus certificate	✓
Photobiological safety (IEC EN 62471)	✓

MAßZEICHNUNG

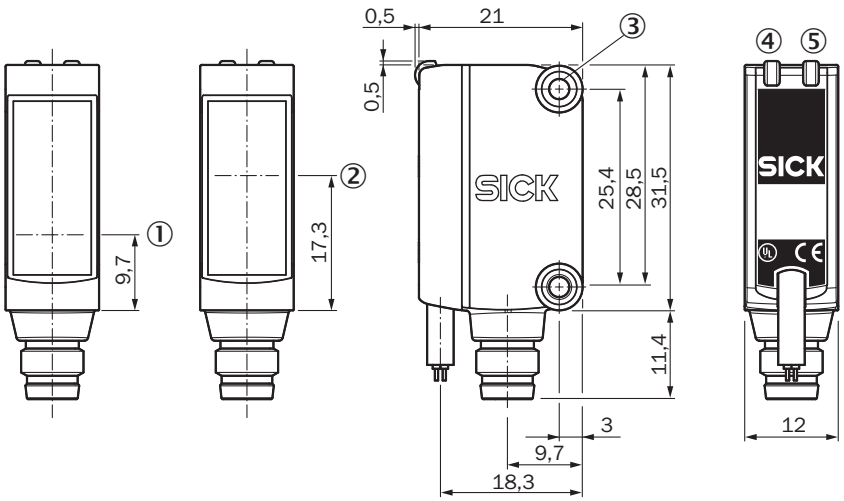

Maße in mm
① Mitte optische Achse, Sender
② Mitte Optikachse Empfänger
③ Befestigungsgewinde M3
④ Anzeige-LED grün
⑤ Anzeige-LED gelb

ANSCHLUSSART UND -SCHEMA

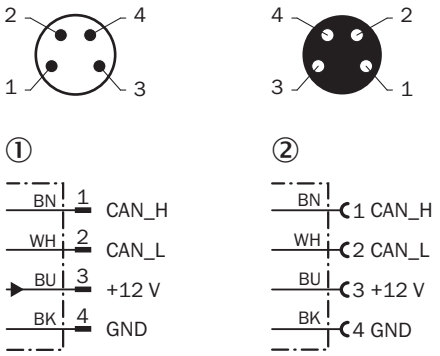

① Stecker M8, 4-polig
② Leitung mit Dose M8, 4-polig

TASTWEITE MIT GE6-P1111, GE6-N1111, GE6-P1111S63

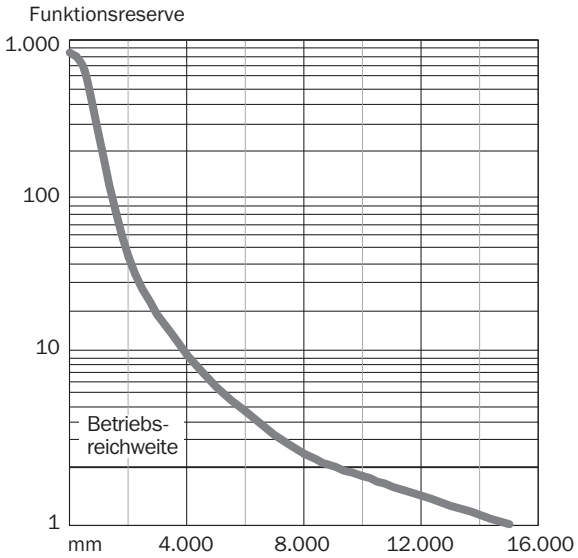

LICHTFLECKGRÖßE

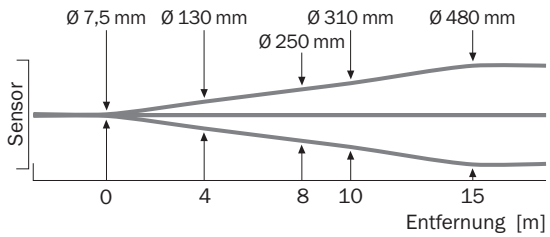

SCHALTABSTAND-DIAGRAMM

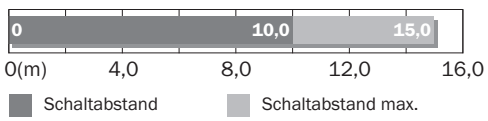

Weitere Informationen sowie passendes Zubehör, Applikationsbeispiele und Downloads wie CAD Maßmodelle, Betriebsanleitungen und Software finden Sie unter www.sick.com/1098786



SICK AG
WALDKIRCH
GERMANY
SICK.COM

SICK AT A GLANCE

SICK ist ein weltweit führendes Technologieunternehmen für intelligente Sensorlösungen und integrierte Lösungen in der industriellen Automatisierung. Unsere Technologien setzen globale Standards und machen Ihre industriellen Prozesse effizienter, sicherer und nachhaltiger – sowohl in der Logistik als auch in der Produktion.

SICK verbindet Sensorintelligenz mit Branchenverständnis und zertifizierten Beratungsleistungen. Wir bieten die ideale Grundlage für skalierbare sowie maßgeschneiderte Automatisierungslösungen und schaffen Mehrwert entlang der gesamten Wertschöpfungskette. Unsere enge Partnerschaft mit unseren Kunden ist mehr als nur ein Versprechen: Gemeinsam verbessern wir die Produktivität, steigern die Qualität, schützen Gesundheit und Sicherheit und sichern die Zukunft nachhaltig. All das mit Empathie und Vertrauen.

Mit Leidenschaft und Pioniergeist entwickelt SICK seit 1946 innovative Technologien. Dank einem globalen Netzwerk in rund 40 Ländern ist SICK weltweit präsent und immer in Ihrer Nähe. Der Hauptsitz des Unternehmens befindet sich in Waldkirch in der Nähe von Freiburg, Deutschland. Unsere Kunden profitieren von unserem Verständnis für lokale sowie globale Anforderungen, die wir in maßgeschneiderte Lösungen übersetzen.

SICK

Sensor Intelligence