Техническое описание

WS/WE100-P1439

W100

ФОТОЭЛЕКТРИЧЕСКИЕ ДАТЧИКИ

SICK
Sensor Intelligence.

Изображения могут отличаться от оригинала

информация для заказа

тип	артикул
WS/WE100-P1439	6026043

Другие варианты исполнения устройства и аксессуары ➜ www.sick.com/W100

подробные технические данные

Характеристики

Принцип действия	Однопроходной датчик (на пересечение луча)
Размеры (Ш x В x Г)	11 mm x 31 mm x 20 mm
Форма корпуса (выход света)	Прямоугольный
Дистанция работы, макс.	0 m ... 15 m
Расстояние срабатывания	0 m ... 12 m
Фокус	Ок. 7,2°
Вид излучения	Видимый красный свет
ИСТОЧНИК ИЗЛУЧЕНИЯ	Светодиод [1]
Размеры светового пятна (расстояние)	Ø 1.500 mm (12 m)
Угол излучения	Ок. 7,2°
Длина волны	680 nm
Настройка	Потенциометр, 270°

[1] Средний срок службы: 100 000 ч при T_U = +25 °C.

Механика/электроника

Напряжение питания	10 V DC ... 30 V DC [1]
Остаточная пульсация	± 10 % [2]
Потребляемый ток, передатчик	≤ 15 mA [3]
Потребляемый ток, приемник	≤ 20 mA [3]

[1] Предельные значения при работе в защищенной от короткого замыкания сети макс. 8 A.
[2] Не допускается превышение или занижение допуска U_V.
[3] Без нагрузки.
[4] Продолжительность сигнала при омической нагрузке.
[5] При соотношении светло/темно 1:1.
[6] Запрещается деформировать кабель ниже 0 °C.
[7] A = подключения U_V с защитой от переполюсовки.
[8] B = входы и выходы с защитой от инверсии полярности.
[9] D = выходы с защитой от короткого замыкания.

Может быть изменено производителем без предварительного уведомления

Переключающий выход	PNP
Тип переключения	СВЕТЛО/ТЕМНО
Тип переключения по выбору	Выбирается, через переключатель «СВЕТЛО/ТЕМНО» (L/D)
Сигнальное напряжение PNP HIGH/LOW	U_V - 1,8 V / ca. 0 V
Выходной ток $I_{макс.}$	≤ 100 mA
Оценка	≤ 0,5 ms [4]
Частота переключения	1.000 Hz [5]
Приемный угол	Ок. 15°
Вид подключения	Кабель, 3-жильный, 2 m [6]
Материал кабеля	PVC
Сечение провода	0,18 mm²
Схемы защиты	A [7] B [8] D [9]
Вес	106 g
Материал корпуса	Пластик, ABS/PC/POM
Материал, оптика	Пластик, PMMA
Тип защиты	IP65
Комплект поставки	2 крепежных уголка из нержавеющей стали (1.4301/304) BEF-W100-A
Диапазон температур при работе	–25 °C ... +55 °C
Диапазон температур при хранении	–40 °C ... +70 °C

[1] Предельные значения при работе в защищенной от короткого замыкания сети макс. 8 A.
[2] Не допускается превышение или занижение допуска U_V.
[3] Без нагрузки.
[4] Продолжительность сигнала при омической нагрузке.
[5] При соотношении светло/темно 1:1.
[6] Запрещается деформировать кабель ниже 0 °C.
[7] A = подключения U_V с защитой от переполюсовки.
[8] B = входы и выходы с защитой от инверсии полярности.
[9] D = выходы с защитой от короткого замыкания.

Классификации

ECLASS 5.0	27270901
ECLASS 5.1.4	27270901
ECLASS 6.0	27270901
ECLASS 6.2	27270901
ECLASS 7.0	27270901
ECLASS 8.0	27270901
ECLASS 8.1	27270901
ECLASS 9.0	27270901
ECLASS 10.0	27270901
ECLASS 11.0	27270901
ECLASS 12.0	27270901
ETIM 5.0	EC002716

ETIM 6.0	EC002716
ETIM 7.0	EC002716
ETIM 8.0	EC002716
UNSPSC 16.0901	39121528

Вид подключения

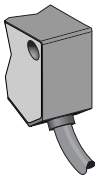

Схема соединений Cd-049

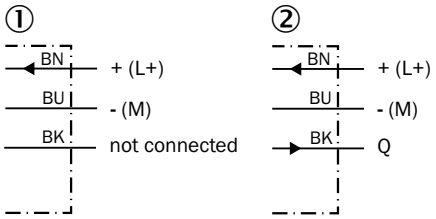

① Передатчик
② Приемник

Характеристика WS/WE100

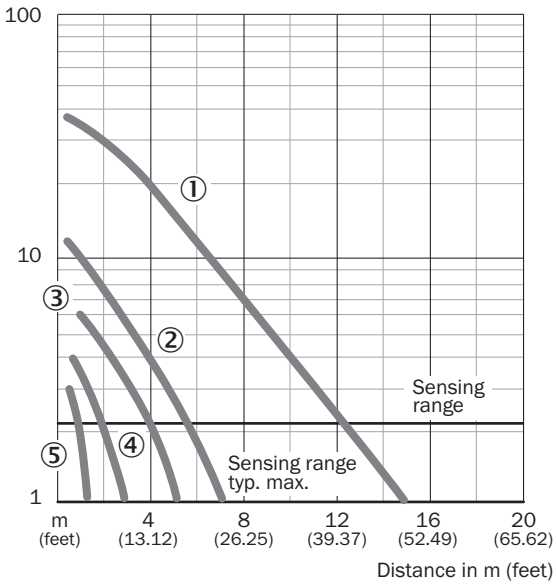

① без диафрагм
② с насадкой поляризационного фильтра
③ с щелевой диафрагмой, ширина 2,0 мм

Может быть изменено производителем без предварительного уведомления

④ с щелевой диафрагмой, ширина 1,0 мм
⑤ с щелевой диафрагмой, ширина 0,5 мм

Диаграмма расстояний срабатывания WS/WE100

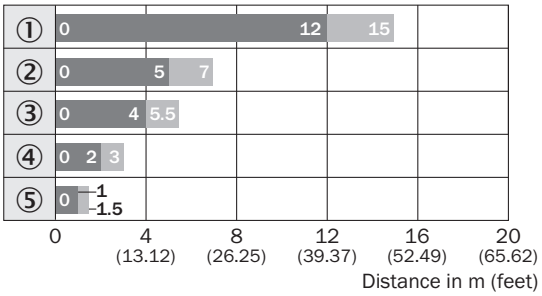

Sensing range Sensing range max.

① без диафрагм
② с насадкой поляризационного фильтра
③ с щелевой диафрагмой, ширина 2,0 мм
④ с щелевой диафрагмой, ширина 1,0 мм
⑤ с щелевой диафрагмой, ширина 0,5 мм

Варианты настройки W100-2

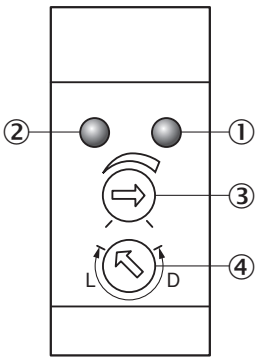

① СД-индикатор оранжевый: дискретный выход активен
② СД-индикатор зеленый: индикация питания
③ Настройка расстояния срабатывания: потенциометр
④ переключатель режимов управления по свету: L = активация при наличии отраженного света, D = активация при отсутствии отраженного света

Габаритный чертеж WS/WE100

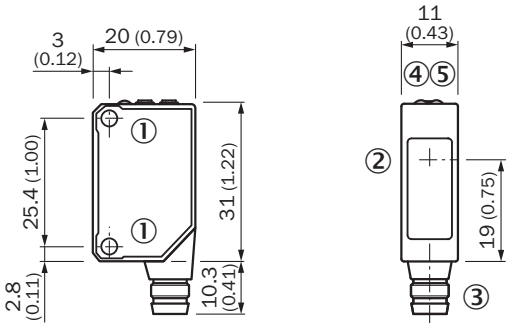

Размеры, мм
① крепежная резьба M3
② середина оптической оси
③ Соединение
④ СД-индикатор оранжевый: дискретный выход активен
⑤ СД-индикатор зеленый: индикация питания

рекомендуемые аксессуары

Другие варианты исполнения устройства и аксессуары ➜ www.sick.com/W100

	Краткое описание	тип	артикул
разъемы и кабели			
	• **Вид разъема, конец A:** Разъем, M8, 3-контактный, прямой, A-кодир. • **Описание:** Без экрана • **Компоненты для подключения:** Винтовые зажимы • **Допустимое сечение провода:** 0,14 mm² ... 0,5 mm²	STE-0803-G	6037322

Может быть изменено производителем без предварительного уведомления

ОБЗОР КОМПАНИИ SICK

Компания SICK – ведущий производитель интеллектуальных датчиков и комплексных решений для промышленного применения. Уникальный спектр продукции и услуг формирует идеальную основу для надежного и эффективного управления процессами, защиты людей от несчастных случаев и предотвращения нанесения вреда окружающей среде.

Мы обладаем солидным опытом в самых разных отраслях и знаем все о ваших технологических процессах и требованиях. Поэтому, благодаря интеллектуальным датчикам, мы в состоянии предоставить именно то, что нужно нашим клиентам. В центрах прикладного применения в Европе, Азии и Северной Америке системные решения тестируются и оптимизируются под нужды заказчика. Все это делает нас надежным поставщиком и партнером по разработке.

Всеобъемлющий перечень услуг придает завершенность нашему ассортименту: SICK LifeTime Services оказывает поддержку на протяжении всего жизненного цикла оборудования и гарантирует безопасность и производительность.

Вот что для нас значит термин «Sensor Intelligence».

РЯДОМ С ВАМИ В ЛЮБОЙ ТОЧКЕ МИРА:

Контактные лица и представительства → www.sick.com