SICK.COM



技術資料

LFH-EW1X0G1VS10ZV0

LFH
液位感測器

SICK Sensor Intelligence



圖示僅供參考

液位感測器

LFH-EW1X0G1VS10ZV0

訂購資訊

型號	貨號
LFH-EW1X0G1VS10ZV0	6063110

更多裝置規格與配件請參閱: www.sick.com/LFH

詳細技術資料

特徵

介質	液體
感測方式	持續型
過程壓力	0 mH2O ... 1 mH2O
過程溫度	–10 °C ... +50 °C
最大負載 R_A	4 mA...20 mA，2線式，$R_A \leq (L^+ - 10\ V) / 0.02\ A$ - （0.14 x 電纜線長度，單位為 m）[Ohm], 0 V...10 V，在增強款中可選配3線式，$R_A > 100$ kOhm, 0 V...5 V，在增強款中可選配3線式，$R_A > 100$ kOhm
附加功能	過壓保護

性能

非線性	≤ ± 0.2 %, 按照IEC 61298-2標準的範圍 (Best Fit Straight Line, BFSL)
感測器精確度	≤ ± 0.25 % 增強型產品系列的量程p ≥ 0.25 bar [1) 2)]
非重複性	≤ ± 0.1 % 範圍
每年的長期漂移/穩定性	≤ ± 0.2 % 範圍（參考條件時）
量測溫度範圍內的溫度係數	零點的平均溫度係數: ≤ 0.2% 量程/ 10 K(量測範圍≤ 0.25 bar時< 0.4%) 範圍的平均溫度係數: ≤0.2% 的量程/ 10 K
量測溫度範圍	0 °C ... +50 °C
MTTF	452 年

[1)] 包括非線性、遲滯、零點與終值偏差（符合按照IEC 61298-2標準的量測偏差）.

[2)] 在垂直安裝的壓力接頭下方進行校準.

電氣介面

通訊介面	-
電源電壓	14 V DC ... 30 V DC
防護等級III	✓
連接類型	PUR電纜線接頭

電纜線長度	10 m
輸出信號	0 V...10 V，3線式
IP等級	IP68
耐壓強度	500 V DC, NEC Class-02電源電壓（即使在故障狀態，低壓與低電流最大為100 VA）
電氣安全	防護等級：III, 短路保護：QA 對M, 反向極性保護：L$^+$對M, 過電壓保護：根據EN 61000-4-5(1.5 J)可選購強化型
EMC	電磁相容性準則：2014/30/EC, EN 61326-2-3

機械結構

感測面材質	不鏽鋼1.4404 / 316L PA
接續牙口	無接續牙口
外殼材質	不鏽鋼1.4404 / 316L
同軸傳輸線材質	可選購PUR（拉力1,000 N）、FEP（拉力500 N）
重量	0.2 kg
電纜線重量	0.08 kg/m
規格	增強版

環境資料

倉庫環境溫度	–30 °C ... +80 °C

證書

EU declaration of conformity	✓
UK declaration of conformity	✓
China RoHS	✓
China Compulsory Product Certification (CCC) exempt	✓

尺寸圖 附FEP電纜線的強化型（浸沒深度可達100 M）

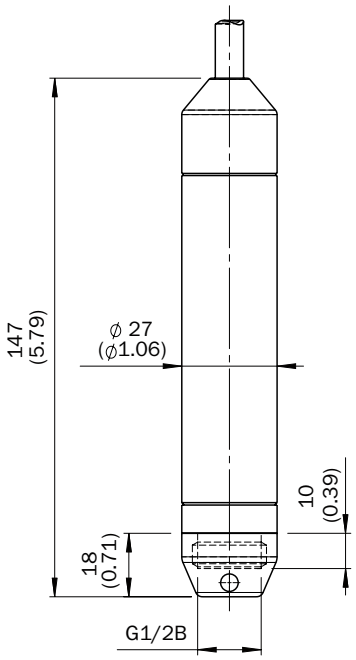

尺寸 (mm)

尺寸圖 附PUR電纜線的強化型（浸沒深度可達100 M）

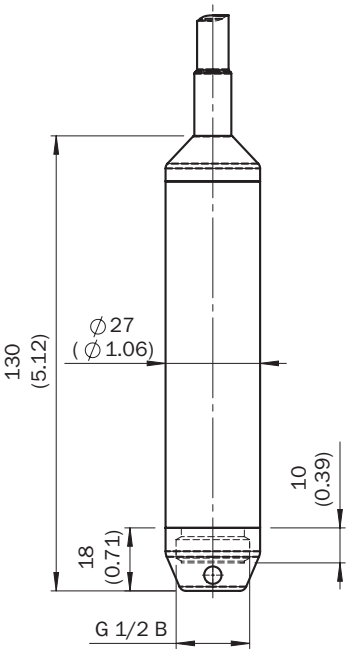

尺寸 (mm)

關於合適配件、應用範例及下載內容（如CAD尺寸模型、操作說明、軟體等）的其他資訊請參閱:
www.sick.com/6063110

SICK AG
WALDKIRCH
GERMANY
SICK.COM

SICK企業情況總纜

SICK是世界領先的專業為工業自動化提供智慧型感測器解決方案與一體化解決方案的技術企業。我們的技術為全球樹立了標準，令您在物流與生產領域的工業流程更高效、更安全、更具永續性。

SICK將感測器智慧與對行業的深刻理解及獲得認證的顧問服務有機結合。我們提供了打造可擴充的客製化自動化解決方案的理想基礎，並為整條價值創造鏈帶來附加價值。我們與客戶建立了密切的合作夥伴關係，這不止是一項承諾：我們還將攜手改進生產效率，提高品質，保護人員健康與安全，並保障未來的永續發展。這一切都建立在相互理解、相互信任的基礎上。

自1946年創辦開始，SICK始終懷有對技術的熱愛，發揚先驅精神，積極研發一系列創新技術。SICK在全球大約40個國家與地區構建起了網路，以此開展跨國經營，並始終伴您左右。企業總部位於德國弗萊堡附近的瓦爾德基爾希。我們將對本地及全球化要求的認識轉化為客製化解決方案，令客戶大為受益。

SICK
Sensor Intelligence