SICK.COM



FICHA DE DADOS

LFH-EW1X0G1VS10ZV0

LFH
Sensores de nível

SICK Sensor Intelligence



Figura pode ser diferente

SENSORES DE NÍVEL

LFH-EW1X0G1VS10ZV0

INFORMAÇÕES DO PEDIDO

tipo	nº de artigo
LFH-EW1X0G1VS10ZV0	6063110

Outras versões do aparelho e acessórios em www.sick.com/LFH

DADOS TÉCNICOS EM DETALHE

CARACTERÍSTICAS

Meio	Líquidos
Tipo de registro	Contínuo
Pressão de processo	0 mH2O ... 1 mH2O
Temperatura de processo	–10 °C ... +50 °C
Resistência máxima R_A	4 mA ... 20 mA, condutor de 2 fios, $R_A \leq (L^+ - 10\ V) / 0{,}02\ A$ - (0,14 x comprimento do cabo em m) [Ohm], 0 V ... 10 V, condutor de 3 fios opcionalmente na variante Enhanced, $R_A > 100$ kOhm, 0 V ... 5 V, condutor de 3 fios opcionalmente na variante Enhanced, $R_A > 100$ kOhm
Função adicional	Proteção contra sobretensão

PERFORMANCE

Não linearidade	≤ ± 0,2 %, da margem (Best Fit Straight Line, BFSL) n segundo IEC 61298-2
Precisão do elemento de medição	≤ ± 0,25 % da margem para a variante Enhanced p ≥ 0,25 bar [1) 2)]
Não repetibilidade	≤ ± 0,1 % da margem
Desvio a longo prazo/estabilidade por ano	≤ ± 0,2 % da margem (com condições de referência)
Coeficientes de temperatura na faixa de temperatura de medição	CT médio do ponto zero: ≤ 0,2% da margem / 10 K (< 0,4% para faixas de medição ≤ 0,25 bar) CT médio da margem: ≤ 0,2% da margem / 10 K
Faixa de temperatura de medição	0 °C ... +50 °C
MTTF	452 anos

[1] Incluindo a não linearidade, histerese, desvio do ponto zero e do valor final (corresponde ao desvio de medição conforme IEC 61298-2).

[2] Calibra, na posição de montagem vertical, a conexão de pressão em baixo.

ELETRICIDADE

Interface de comunicação	-
Tensão de alimentação	14 V DC ... 30 V DC
Classe de proteção III	✓

Tipo de conexão	Conexão dos cabos de alimentação PUR
Comprimento do cabo	10 m
Sinal de saída	0 V ... 10 V, condutor 3 fios
Grau de proteção	IP68
Resistente a tensão	500 V DC, Alimentação de tensão NEC Class-02 (tensão baixa e corrente baixa máx. 100 VA mesmo em situação de falha)
Segurança elétrica	Classe de proteção: III, Resistente a curto-circuito: Q_A contra M, Proteção contra inversão de polaridade: L^+ contra M, Proteção contra sobretensão: conforme EN 61000-4-5 (1,5 J) opcional para variante Enhanced
CEM	Diretriz EMC: 2014/30/CE, EN 61326-2-3

MECÂNICA

Materiais em contato com o meio	Aço inoxidável 1.4404 / 316L PA
Conexão de processo	Sem conexão de processo
Material da carcaça	Aço inoxidável 1.4404 / 316L
Material cabo coaxial	PUR (força de tração 1000 N), FEP disponível opcionalmente (força de tração 500 N)
Peso	0,2 kg
Peso cabo	0,08 kg/m
Modelo	Variante Enhanced

DADOS AMBIENTAIS

Temperatura ambiente, depósito	–30 °C ... +80 °C

CERTIFICADOS

EU declaration of conformity	✓
UK declaration of conformity	✓
China RoHS	✓
China Compulsory Product Certification (CCC) exempt	✓

DESENHO DIMENSIONAL VARIANTE ENHANCED COM CABO FEP (PROFUNDIDADE DE IMERSÃO ATÉ 100 M)

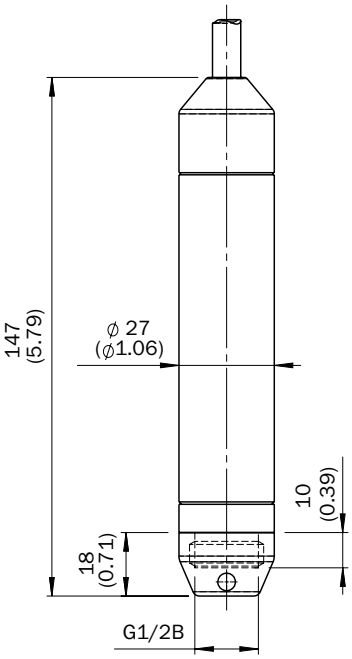

Dimensões em mm

DESENHO DIMENSIONAL VARIANTE ENHANCED COM CABO PUR (PROFUNDIDADE DE IMERSÃO ATÉ 100 M)

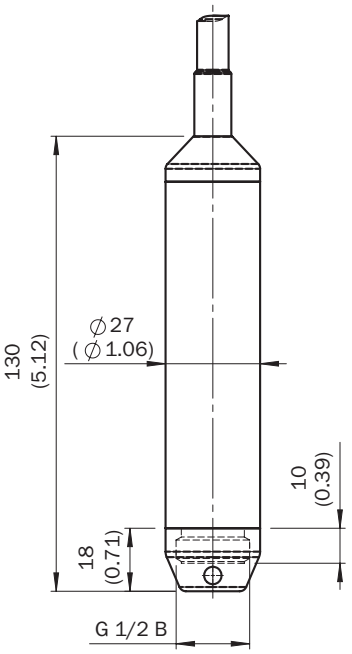

Dimensões em mm

Informações adicionais, bem como acessórios adequados, exemplos de aplicação e downloads, como modelos dimensionais em CAD, manuais de instruções e software, podem ser encontrados em www.sick.com/6063110

SICK AG
WALDKIRCH
GERMANY
SICK.COM

A SICK EM SÍNTESE

A SICK é uma empresa global líder em tecnologia, especializada em soluções inteligentes de sensores e soluções integradas para automação industrial. Nossas tecnologias estabelecem padrões globais e tornam seus processos industriais mais eficientes, seguros e sustentáveis – tanto na logística quanto na produção.

A SICK combina inteligência de sensores com profundo conhecimento setorial e serviços de consultoria certificados. Oferecemos a base ideal para soluções de automação escaláveis e personalizadas, gerando valor ao longo de toda a cadeia de valor. Nossa estreita parceria com os clientes é mais do que uma promessa: juntos, aumentamos a produtividade, elevamos a qualidade, protegemos a saúde e a segurança e garantimos um futuro sustentável. Tudo isso com empatia e confiança.

Com paixão e espírito pioneiro, a SICK desenvolve tecnologias inovadoras desde 1946. Graças a uma rede global presente em cerca de 40 países, a SICK atua mundialmente e está sempre próxima de você. A sede da empresa está localizada em Waldkirch, próximo a Freiburg, na Alemanha. Nossos clientes se beneficiam do nosso entendimento das demandas locais e globais, que traduzimos em soluções sob medida.

SICK
Sensor Intelligence