SICK.COM



DATASHEET

LFH-EW1X0G1VS10ZV0

LFH
Niveaumeetsystemen

SICK Sensor Intelligence



Afbeelding kan afwijken

NIVEAUMEETSYSTEMEN

LFH-EW1X0G1VS10ZV0

BESTELINFORMATIE

Type	Artikelnr.
LFH-EW1X0G1VS10ZV0	6063110

Verdere apparaatvarianten en accessoires op www.sick.com/LFH

GEDETAILLEERDE TECHNISCHE SPECIFICATIES

KENMERKEN

Medium	Vloeistoffen
Detectiemethode	Continu
Procesdruk	0 mH2O ... 1 mH2O
Procestemperatuur	–10 °C ... +50 °C
Maximale last R_A	4 mA ... 20 mA, 2-draads, $R_A \leq (L^+ - 10\ V) / 0{,}02\ A$ - (0,14 x kabellengte in m) [ohm], 0 V ... 10 V, 3-draads optioneel bij enhanced-variant, R_A > 100 kOhm, 0 V ... 5 V, 3-draads optioneel bij enhanced-variant, R_A > 100 kOhm
Aanvullende functie	Overspanningsbeveiliging

PERFORMANCE

Niet-lineariteit	≤ ± 0,2 %, van spanne (Best Fit Straight Line, BFSL) volgens IEC 61298-2
Meetnauwkeurigheid meetelement	≤ ± 0,25 % van bereik voor enhanced-variant ≥ 0,25 bar [1) 2)]
Niet-herhaalbaarheid	≤ ± 0,1 % van spanne
Langetermijndrift / stabiliteit per jaar	≤ ± 0,2 % van spanne (bij referentiecondities)
Temperatuurcoëfficiënt in bereik meettemperatuur	Gemiddeld TC van nulpunt: ≤ 0,2% van spanne / 10 K (< 0,4% voor meetbereiken ≤ 0,25 bar) Gemiddeld TC van spanne: ≤ 0,2% van spanne / 10 K
Bereik meettemperatuur	0 °C ... +50 °C
MTTF	452 jaren

[1] Inclusief niet-lineariteit, hysteresis, nulpunt- en eindwaardeafwijking (komt overeen met meetafwijking volgens IEC 61298-2).

[2] Gekalibreerd bij verticale inbouwpositie drukaansluiting onder.

ELEKTRISCH

Communicatie-interface	-
Voedingsspanning	14 V DC ... 30 V DC
Beschermingsklasse III	✓

Aansluittype	Kabelaansluiting PUR
Kabellengte	10 m
Outputsignaal	0 V ... 10 V, 3-draads
Isolatieklasse	IP68
Spanningsvastheid	500 V DC, NEC Class-02-voedingsspanning (laagspanning en lage stroom max. 100 VA ook bij storing)
Elektrische veiligheid	Isolatieklasse: III, Kortsluitvastheid: Q_A met M, Ompoolbeveiliging: L^+ met M, Overspanningsbeveiliging: volgens EN 61000-4-5 (1,5 J) optioneel voor Enhanced-variant
EMC	EMC-richtlijn: 2014/30/EU, EN 61326-2-3

MECHANICA

In aanraking komend met materialen	Roestvast staal 1.4404 / 316L PA
Procesaansluiting	Zonder procesaansluiting
Materiaal behuizing	Roestvast staal 1.4404 / 316L
Materiaal coaxiale kabel	PUR (trekkracht 1000 N), FEP optioneel verkrijgbaar (trekkracht 500 N)
Gewicht	0,2 kg
Gewicht kabel	0,08 kg/m
Uitvoering	Enhanced-variante

OMGEVINGSGEGEVENS

Omgevingstemperatuur magazijn	–30 °C ... +80 °C

CERTIFICATEN

EU declaration of conformity	✓
UK declaration of conformity	✓
China RoHS	✓
China Compulsory Product Certification (CCC) exempt	✓

MAATTEKENING ENHANCED-VARIANTE MET FEP-KABEL (DOMPELDIEPTE 100 M)

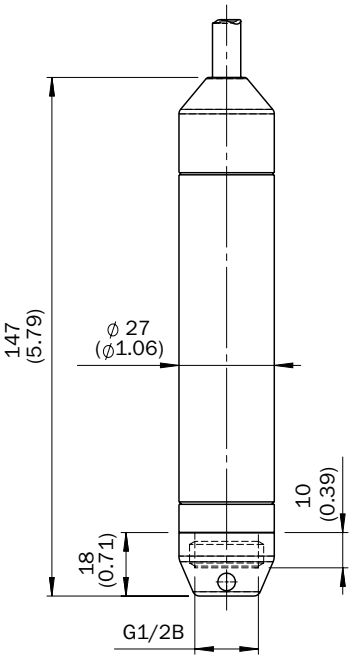

Afmetingen in mm (inch)

MAATTEKENING ENHANCED-VARIANTE MET PUR-KABEL (DOMPELDIEPTE 100 M)

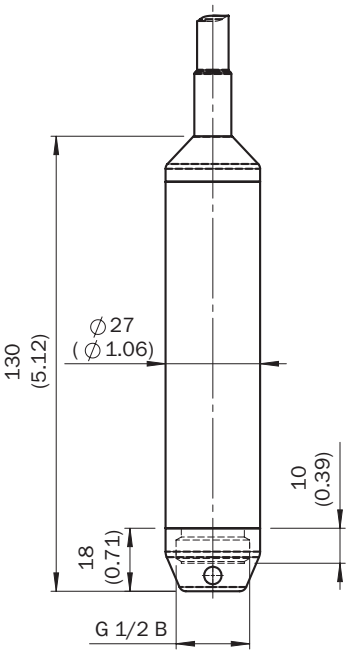

Afmetingen in mm (inch)

Meer informatie en geschikte accessoires, toepassingsvoorbeelden en downloads zoals CAD-maatmodellen, gebruiksaanwijzingen en software vindt u onder www.sick.com/6063110

SICK AG
WALDKIRCH
GERMANY
SICK.COM

SICK IN ÉÉN OOGOPSLAG

SICK is een wereldwijd toonaangevende technologieonderneming voor intelligente sensoroplossingen en geïntegreerde oplossingen in de industriële automatisering. Onze technologieën stellen wereldwijd nieuwe normen en maken uw industriële processen efficiënter, veiliger en duurzamer – zowel in de logistiek als in de productie.

SICK combineert sensorintelligentie met branche-inzicht en gecertificeerde adviesdiensten. Wij bieden u de ideale basis voor schaalbare en op maat gesneden automatiseringsoplossingen en bieden u een toegevoegde waarde over de hele waardescheppingsketen. Onze nauwe samenwerking met onze klanten is meer dan alleen een belofte: samen verbeteren we de productiviteit, verhogen we de kwaliteit, beschermen we de gezondheid en veiligheid en zorgen we voor een duurzame toekomst. Met empathie en vertrouwen.

Met passie en een pioniersgeest ontwikkelt SICK al sinds 1946 innovatieve technologieën. Dankzij een wereldwijd netwerk in ca. 40 landen biedt SICK wereldwijde dekking en is ook altijd aanwezig bij u in de buurt. Het hoofdkantoor van het bedrijf is gevestigd in Waldkirch in de buurt van Freiburg in Duitsland. Onze klanten doen hun voordeel met ons inzicht in lokale en wereldwijde eisen en behoeften, die wij vertalen naar oplossingen op maat.

SICK
Sensor Intelligence