SICK.COM



데이터시트

LFH-EW1X0G1VS10ZV0

LFH
레벨 센서

SICK Sensor Intelligence



그림은 실물과 다를 수 있음

레벨 센서

LFH-EW1X0G1VS10ZV0

주문 정보

모델	부품 번호
LFH-EW1X0G1VS10ZV0	6063110

추가 장치 버전 및 액세서리 www.sick.com/LFH

자세한 기술 데이터

특징

매체	액체
감지 방식	지속적
프로세스 압력	0 mH2O ... 1 mH2O
프로세스 온도	–10 °C ... +50 °C
최대 부하 R_A	4mA ... 20mA, 2선식 케이블, $R_A \leq (L^+ - 10V)/0.02A(0.14 \times$ 케이블 길이(m))[Ohm], 0V ... 10V, 3선식 케이블, 고도화 버전의 옵션, R_A > 100kOhm, 0V ... 5V, 3선식 케이블, 고도화 버전의 옵션, R_A > 100kOhm
추가 기능	과전압 보호

성능

비선형성	≤ ± 0.2 %, IEC 61298-2에 따른 범위(Best Fit Straight Line, BFSL)
측정 정확도	≤ ± 0.25 % p ≥ 0.25bar 강화 버전의 범위의 [1) 2)]
비반복성	≤ ± 0.1 % 범위의
연간 장기 편차/안정성	≤ ± 0.2 % 범위 중(기준 조건의 경우)
정격 온도 범위 내 온도 계수	영점의 평균 TK: 범위/10K의 ≤ 0.2%(측정 범위가 ≤ 0.25bar인 경우 < 0.4%) 범위/10K의 ≤ 0.2% 범위의 평균 TK
정격 온도 범위	0 °C ... +50 °C
MTTF	452 연도

[1)] (비선형성, 이력 현상, 영점 및 끝점 편차 포함(IEC 61298-2가 정하는 측정 편차에 부합)).

[2)] 압력 커넥터 하부를 수직으로 장착하는 경우 교정됨.

전기

통신 인터페이스	-
공급 전압	14 V DC ... 30 V DC
보호 등급 III	✓
연결 방식	PUR 케이블 연결부

케이블 길이	10 m
출력 신호	0V ... 10V, 3선식 케이블
보호 등급	IP68
내전압	500 V DC, NEC Class-02 전압 공급 장치(오류 상태에서도 저전압 및 최대 100VA 저전류)
전기 안전	보호 등급: III, 단락 보호: M에 대한 $Q_{A'}$ 역 극성 보호: M에 대한 L^{+}, 과전압 보호: EN 61000-4-5(1,5 J)에 따른 강화 버전용 옵션
EMC	EMC 지침: 2014/30/EC, EN 61326-2-3

기계 요소

젖은 부품	스테인리스 스틸 1.4404 / 316L PA
프로세스 연결	프로세스 연결부 미포함
하우징 재질	스테인리스 스틸 1.4404 / 316L
동축 케이블 재질	PUR(인력 1000N), FEP 옵션으로 구입 가능(인력 500N)
무게	0.2 kg
케이블 무게	0.08 kg/m
사양	고도화 버전

주변 정보

보관 시 주변 온도	–30 °C ... +80 °C

인증서

EU declaration of conformity	✓
UK declaration of conformity	✓
China RoHS	✓
China Compulsory Product Certification (CCC) exempt	✓

축적 도면 FEP 케이블 포함 고도화 버전(침수 깊이 최대 100M)

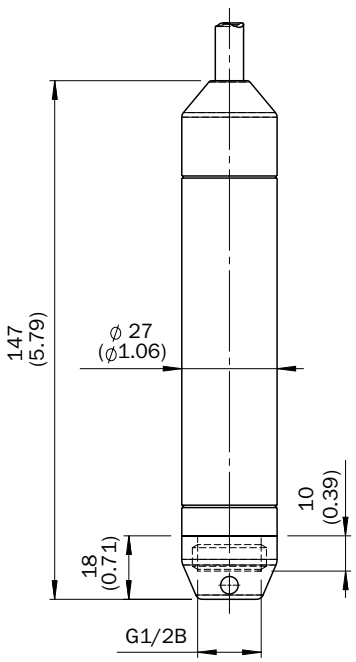

친수 단위: mm

축적 도면 PUR 케이블 포함 고도화 버전(침수 깊이 최대 100M)

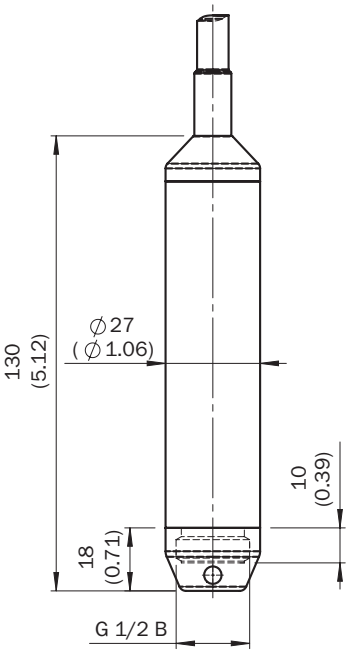

친수 단위: mm

자세한 정보와 적합한 액세서리, 애플리케이션 사례, 다운로드(예: CAD 치수 모델, 작동 지침서, 소프트웨어)를 다음 링크에서 확인할 수 있습니다 www.sick.com/6063110

SICK AG
WALDKIRCH
GERMANY
SICK.COM

SICK 한눈에 보기

SICK은 산업 자동화 분야에서 지능형 센서 솔루션 및 통합 솔루션을 제공하는 세계적인 선도 기술 기업입니다. 우리의 기술은 글로벌 표준을 설정하며, 물류와 생산 전반에 걸쳐 고객의 산업 공정을 보다 효율적이고, 안전하며, 지속 가능하게 만듭니다.

SICK은 센서 인텔리전스를 산업에 대한 이해와 인증된 컨설팅 서비스와 결합합니다. 우리는 확장 가능하면서도 맞춤형 자동화 솔루션을 위한 이상적인 기반을 제공하고, 전체 가치 사슬 전반에 걸쳐 부가가치를 창출합니다. 고객과의 긴밀한 파트너십은 단순한 약속을 넘어섭니다. 우리는 함께 생산성을 향상시키고, 품질을 높이며, 건강과 안전을 보호하고, 지속 가능한 미래를 확보합니다. 이 모든 것은 공감과 신뢰를 바탕으로 이루어집니다.

SICK은 1946년부터 열정과 개척자 정신을 바탕으로 혁신적인 기술을 개발해 왔습니다. 약 40개국에 걸친 글로벌 네트워크를 바탕으로 SICK은 전 세계에 진출해 있으며, 언제나 고객 가까이에 있습니다. 본사는 독일 프라이부르크 인근 발트키르히에 위치해 있습니다. 고객은 지역 및 글로벌 요구사항에 대한 우리의 이해를 바탕으로 이를 맞춤형 솔루션으로 구현한 혜택을 누립니다.

SICK
Sensor Intelligence