SICK.COM



データシート

LFH-EW1X0G1VS10ZV0

LFH
レベルセンサ

SICK Sensor Intelligence



図は実際と異なる場合があります

レベルセンサ

LFH-EW1X0G1VS10ZV0

注文情報

タイプ	製品番号
LFH-EW1X0G1VS10ZV0	6063110

その他の機器仕様およびアクセサリは以下をご覧ください: www.sick.com/LFH

技術仕様詳細

特徴

媒体	液体
測定法	連続
プロセス圧	0 mH2O ... 1 mH2O
プロセス温度	–10 °C ... +50 °C
最大負荷 R_A	4 mA～20 mA、2線式、$R_A \leq (L^+ – 10\ V) / 0.02\ A - (0.14 \times$ ケーブル長さ単位 m) [Ω], 0 V～10 V、3線式 拡張バリエーションのオプション、$R_A > 100$ kΩ, 0 V～5 V、3線式 拡張バリエーションのオプション、$R_A > 100$ kΩ
補助機能	過電圧保護

性能

非リニアリティ	≤ ± 0.2 %, スパンのうち (Best Fit Straight Line、BFSL) IEC 61298-2準拠
測定エレメントの正確性	≤ ± 0.25 % スパンのうち、強化バリエーション p ≥ 0.25 bar用 [1) 2)]
非再現性	≤ ± 0.1 % スパンのうち
年間の長時間ドリフト/安定性	≤ ± 0.2 % スパンのうち (基準条件の場合)
定格温度範囲の温度係数	ゼロ点の温度係数の平均: ≤ 0.2% スパンのうち / 10 K　(測定範囲≤ 0.25 barは< 0.4%) スパンの温度係数の平均: ≤ 0.2% スパンのうち / 10 K
定格温度範囲	0 °C ... +50 °C
MTTF	452 年

[1)] (非リニアリティ、ヒステリシス、ゼロ点および最終値偏差 (IEC 61298-2準拠の測定偏差に対応) を含む).

[2)] 垂直位置で校正、圧力接続下向き.

電気

通信インタフェース	-
供給電圧	14 V DC ... 30 V DC
保護クラスIII	✓
接続タイプ	PURケーブル接続

ケーブル長	10 m
出力信号	0 V～10 V、3線式
保護等級	IP68
絶縁耐力	500 V DC, NEC Class　02の供給電圧 (低電圧および低電流は最大100 VA、エラー状態も同様)
電気保安	保護クラス: III, 短絡保護: Q_Aアースに接続, 逆接保護: L^+アースに接続, 過電圧保護: EN 61000-4-5準拠 (1.5 J) 強化バリエーション用オプション
EMC	EMC指令: 2014/30/EU、EN 61326-2-3

メカニック

接液部材質	ステンレススチール1.4404 / 316L PA
プロセス接続	プロセス接続なし
筐体材質	ステンレススチール1.4404 / 316L
同軸ケーブルの材質	PUR (引張力 1000 N)、FEP オプションとして提供 (引張力 500 N)
重量	0.2 kg
ケーブル重量	0.08 kg/m
仕様	拡張バリエーション

環境データ

保管時の周囲温度	–30 °C ... +80 °C

証明書

EU declaration of conformity	✓
UK declaration of conformity	✓
China RoHS	✓
China Compulsory Product Certification (CCC) exempt	✓

寸法図面 FEPケーブル付きの拡張バリエーション (侵入深度最大100 M)

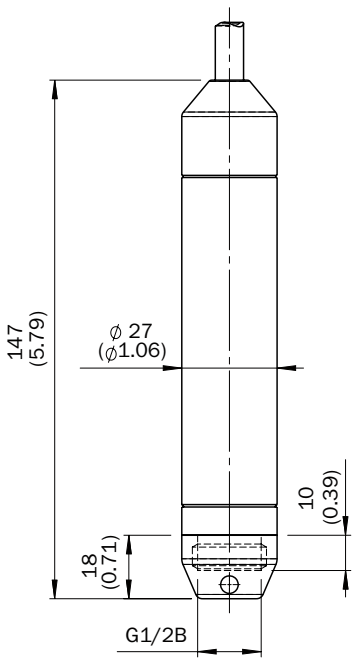

寸法 [mm]

寸法図面 PURケーブル付きの拡張バリエーション (侵入深度最大100 M)

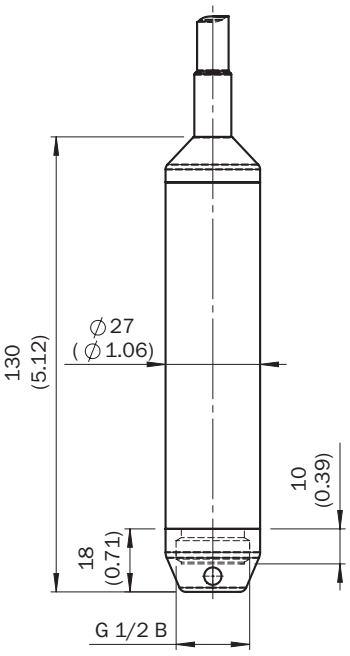

寸法 [mm]

追加情報、適切なアクセサリ、アプリケーション事例、CAD寸法モデル、取扱説明書、ソフトウェアなどのダウンロードについては、以下をご覧ください www.sick.com/6063110

2026-08-02 07:19:53 · 記載内容につきましては予告なしに変更する場合がございますのであらかじめご了承ください

SICK AG
WALDKIRCH
GERMANY
SICK.COM

SICKの概要

SICKは、インテリジェントなセンサソリューションおよび産業用オートメーション向けの統合ソリューションを提供する、世界をリードするテクノロジー企業です。当社の技術はグローバルな標準を規定し、物流から生産にいたるまで、お客様の産業プロセスをより効率的、安全、かつ持続可能なものにします。

SICKは、センサ技術、業界の専門知識、そして認証されたコンサルティングサービスを組み合わせて提供しています。拡張性とカスタマイズ性に優れた自動化ソリューションを実現するための理想的な基盤を提供し、バリューチェーン全体にわたって付加価値を創出します。お客様との緊密なパートナーシップは、単なる約束にとどまりません。私たちは共に生産性を向上させ、品質を高め、健康と安全を守り、持続可能な未来を築いていきます。これらすべてが、共感と信頼をもって行動に移されます。

SICKは、1946年以来、情熱とパイオニア精神をもって革新的な技術を開発してきました。約40か国に広がるグローバルネットワークにより、SICKは世界中で事業を展開し、いつでもお客さまの身近にいます。本社は、ドイツのフライブルク近郊のヴァルトキルヒにあります。当社は、地域およびグローバルなニーズを深く理解し、それを基にカスタマイズされたソリューションを提供することで、お客様にメリットをもたらしています。

SICK
Sensor Intelligence