SICK.COM



DATALEHTI

LFH-EW1X0G1VS10ZV0

LFH
Pinnankorkeusanturit

SICK Sensor Intelligence



Esimerkkikuva

PINNANKORKEUSANTURIT

LFH-EW1X0G1VS10ZV0

TILAUSTIEDOT

tyyppi	tuotenumero
LFH-EW1X0G1VS10ZV0	6063110

Muita laitemalleja ja lisävarusteita on osoitteessa www.sick.com/LFH

YKSITYISKOHTAISET TEKNISET TIEDOT

OMINAISUUDET

Väliaine	Nesteet
Mittaus	Jatkuva
Prosessin paine	0 mH2O ... 1 mH2O
Prosessin lämpötila	–10 °C ... +50 °C
Suurin kuorma R_A	4 mA ... 20 mA, 2-johdin, $R_A \leq (L^+ - 10\ V) / 0{,}02\ A$ - (0,14 x johtopituus metreinä) [ohmia], 0 V ... 10 V, 3-johdin valinnainen Enhanced-vaihtoehdolla, R_A > 100 kilo-ohmia, 0 V ... 5 V, 3-johdin valinnainen Enhanced-vaihtoehdolla, R_A > 100 kilo-ohmia
Lisätoiminto	Ylijännitesuoja

SUORITUSKYKY

Epälineaarisuus	≤ ± 0,2 %, mittausalueesta (Best Fit Straight Line, BFSL) IEC 61298-2 mukaan
Mittauselementin tarkkuus	≤ ± 0,25 % mittausalue Enhanced-vaihtoehdolle p ≥ 0,25 bar [1) 2)]
Epätarkkuus	≤ ± 0,1 % mittausalueesta
Pitkäaikaryömintä/stabiillisuus vuodessa	≤ ± 0,2 % mittausalueesta (referenssiolosuhteet)
Lämpötilakertoimet mitoituslämpötila-alueella	Nollapisteen keskimääräinen lämpötilakerroin: ≤ 0,2 % mittausalueesta / 10 K (< 0,4 % mitta-alueille ≤ 0,25 bar) Mittausalueen keskimääräinen lämpötilakerroin: ≤ 0,2 % mittausalueesta / 10 K
Mitoituslämpötila-alue	0 °C ... +50 °C
MTTF	452 vuotta

[1)] Sisältäen epälineaarisuuden, hystereesin, nollapiste- ja loppuarvopoikkeaman (vastaa mittapoikkeamaa IEC 61298-2 mukaan).

[2)] Kalibroitu pystyasennossa paineliitäntä alaspäin.

SÄHKÖLAITTEISTO

Tietoliikenneliitäntä	-
Syöttöjännite	14 V DC ... 30 V DC

Suojausluokka III	✓
Liitäntätyyppi	Johtoliitäntä PUR
Kaapelin pituus	10 m
Lähtösignaali	0 V ... 10 V, 3-johdin
Kotelointiluokka	IP68
Jännitekestävyys	500 V DC, NEC Class-02-jännitesyöttö (pienjännite ja pienvirta enintään 100 VA myös virhetilassa)
Sähköturvallisuus	Suojausluokka: III, Oikosulkusuojattu: Q_A -> M, Napaisuussuoja: L^+ -> M, Ylijännitesuoja: normin EN 61000-4-5 (1,5 J) mukaan, Enhanced-versioillle
Sähkömagneettinen yhteensopivuus	EMC-direktiivi: 2014/30/EU, EN 61326-2-3

MEKANIIKKA

Väliainetta koskettavat materiaalit	Ruostumaton teräs 1.4404 / 316L PA
Prosessiliitäntä	Ilman prosessiliitäntää
Kotelon materiaali	Ruostumaton teräs 1.4404 / 316L
Koaksiaalijohdon materiaali	PUR (vetovoima 1.000 N), FEP saatavissa lisävarusteena (vetovoima 500 N)
Paino	0,2 kg
Johdon paino	0,08 kg/m
Versio	Enhanced-vaihtoehto

YMPÄRISTÖTIEDOT

Ympäristölämpötila, varasto	–30 °C ... +80 °C

SERTIFIKAATIT

EU declaration of conformity	✓
UK declaration of conformity	✓
China RoHS	✓
China Compulsory Product Certification (CCC) exempt	✓

MITTAPIIRROS ENHANCED-VAIHTOEHTO FEP-JOHDOLLA (UPOTUSSYVYYS 100 METRIIN SAAKKA)

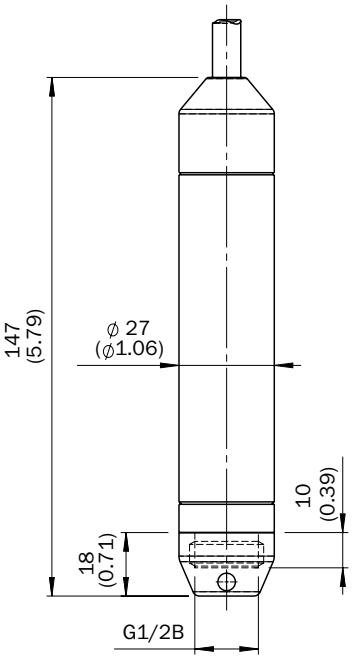

Mitat millimetreinä (mm)

MITTAPIIRROS ENHANCED-VAIHTOEHTO PUR-JOHDOLLA (UPOTUSSYVYYS 100 METRIIN SAAKKA)

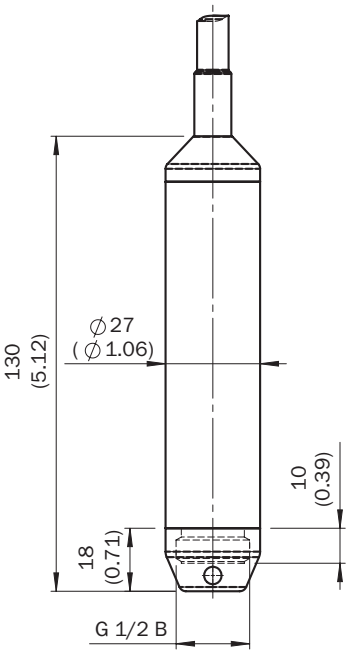

Mitat millimetreinä (mm)

Lisätietoja sekä sopivia lisävarusteita, sovellusesimerkkejä ja latauksia, kuten CAD-mitoitusmalleja, käyttöohjeita ja ohjelmistoja, on osoitteessa www.sick.com/6063110

SICK AG
WALDKIRCH
GERMANY
SICK.COM

SICK YHDELLÄ SILMÄYKSELLÄ

SICK on maailmanlaajuinen, johtava teknologiayritys, joka kehittää älykkäitä anturiratkaisuja ja muita integroituja ratkaisuja teolliseen automatisointiin. Teknologiamme asettavat uudet globaalit standardit ja tekevät asiakkaiden teollisista prosesseista tehokkaampia, turvallisempia ja kestävämpiä – sekä logistiikassa että tuotannossa.

SICK käyttää älykkäissä anturiratkaisuissaan alan osaamistaan ja tarjoaa lisäksi sertifioituja konsultointipalveluita. Tarjoamme täydellisen perustan skaalattaville ja räätälöidyille automatisointiratkaisuille ja luomme näin lisäarvoa koko arvoketjussa. Tiivis kumppanuutemme asiakkaidemme kanssa ei ole pelkästään lupaus: yhdessä pystymme parantamaan tuottavuutta ja laatua, suojelemaan terveyttä, varmistamaan turvallisuuden sekä turvaamaan kestävän tulevaisuuden. Empaattisuus ja luottamus ovat läsnä kaikessa, mitä teemme.

SICK on ollut tehtäväänsä omistautunut uranuurtaja jo vuodesta 1946 asti kehittäen innovatiivisia tekniikoita. SICKin globaali verkko kattaa yli 40 maata, ja siksi voimme tarjota palveluita aina lähelläsi. Yhtiön päätoimipaikka on Waldkirchissä, Saksassa, lähellä Freiburgia. Asiakkaamme hyötyvät paikallisten ja globaalien vaatimusten ymmärryksestämme, joka on räätälöityjen ratkaisujemme kulmakivi.

SICK

Sensor Intelligence