SICK.COM



HOJA DE DATOS

LFH-EW1X0G1VS10ZV0

LFH
Sensores de nivel

SICK Sensor Intelligence



Imagen aproximada

SENSORES DE NIVEL

LFH-EW1X0G1VS10ZV0

INFORMACIÓN SOBRE PEDIDOS

Tipo	N.º de artículo
LFH-EW1X0G1VS10ZV0	6063110

Para otras versiones del dispositivo y accesorios, véase www.sick.com/LFH

DATOS TÉCNICOS DETALLADOS

CARACTERÍSTICAS

Medio	Líquidos
Medición	Continua
Presión de proceso	0 mH2O ... 1 mH2O
Temperatura de proceso	–10 °C ... +50 °C
Carga admisible R_A	4 mA ... 20 mA, 2 hilos, $R_A \leq (L^+ - 10\ V) / 0{,}02\ A$ - (0,14 x longitud de cable en m) [Ω], 0 V ... 10 V, 3 hilos opcional en la variante ampliada, $R_A > 100$ kΩ, 0 V ... 5 V, 3 hilos opcional en la variante ampliada, $R_A > 100$ kΩ
Función adicional	Protección contra sobretensión

RENDIMIENTO

No linealidad	≤ ± 0,2 %, del margen (línea recta de adaptación óptima o BFSL en inglés) según IEC 61298-2
Exactitud del elemento de medición	≤ ± 0,25 % del margen para variante ampliada p ≥ 0,25 bar [1) 2)]
No repetibilidad	≤ ± 0,1 % del margen
Deriva a largo plazo/estabilidad por año	≤ ± 0,2 % del margen (con condiciones de referencia)
Coeficientes térmicos en el rango de temperaturas de medición	CT medio del punto cero: ≤ 0,2% del margen/10 K (< 0,4% para rangos de medición ≤ 0,25 bar) CT medio del margen ≤ 0,2% del margen/10 K
Rango de temperaturas de medición	0 °C ... +50 °C
MTTF	452 años

[1)] Incluye no linealidad, histéresis, desviación de punto cero y desviación de valor final (se corresponde con la desviación de medición según IEC 61298-2).

[2)] Calibración con posición de montaje vertical, conexión de presión abajo.

SISTEMA ELÉCTRICO

Interfaz de comunicación	-
Tensión de alimentación	14 V DC ... 30 V DC
Clase de protección III	✓

Tipo de conexión	Conexión de cable PUR
Longitud del cable	10 m
Salida de señal	0 V ... 10 V, 3 hilos
Grado de protección	IP68
Tensión no disruptiva	500 V DC, Fuente de alimentación eléctrica NEC clase 02 (baja tensión y baja corriente máx. 100 VA, incluso en estado de fallo)
Seguridad eléctrica	Clase de protección III, Resistencia a cortocircuitos: Q_A contra M, Protección contra polarización inversa: L^+ contra M, Protección contra sobretensión: según EN 61000-4-5 (1,5 J), opcional para variante ampliada
CEM	Directiva CEM: 2014/30/CE, EN 61326-2-3

SISTEMA MECÁNICO

Partes en contacto con el medio	Acero inoxidable 1.4404 / 316L PA
Conexión de proceso	Sin conexión de proceso
Material de la carcasa	Acero inoxidable 1.4404 / 316L
Material del cable coaxial	PUR (fuerza de tracción 1.000 N), FEP disponible como opción (fuerza de tracción 500 N)
Peso	0,2 kg
Peso del cable	0,08 kg/m
Modelo	Variante ampliada

DATOS DE AMBIENTE

Temperatura ambiente de almacenamiento	–30 °C ... +80 °C

CERTIFICADOS

EU declaration of conformity	✓
UK declaration of conformity	✓
China RoHS	✓
China Compulsory Product Certification (CCC) exempt	✓

ESQUEMA DE DIMENSIONES VARIANTE AMPLIADA CON CABLE DE FEP (PROFUNDIDAD DE INMERSIÓN HASTA 100 M)

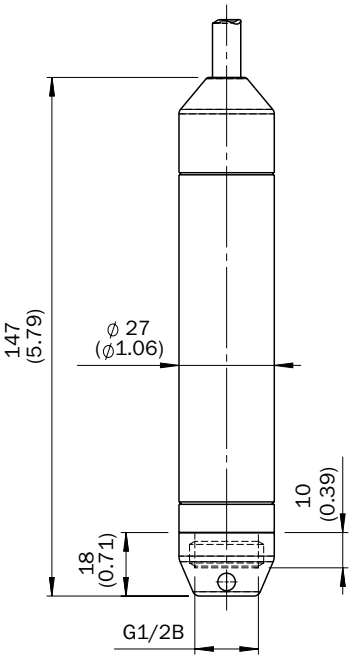

Medidas en mm

ESQUEMA DE DIMENSIONES VARIANTE AMPLIADA CON CABLE DE PUR (PROFUNDIDAD DE INMERSIÓN HASTA 100 M)

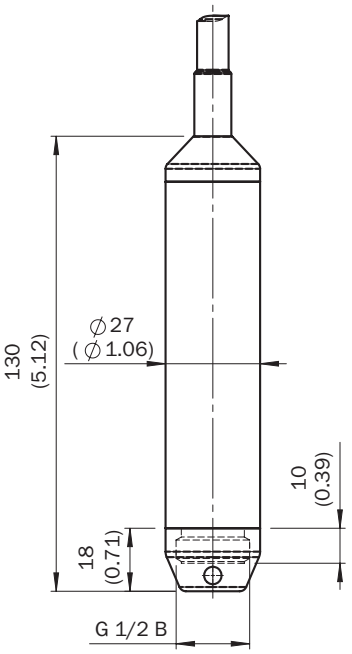

Medidas en mm

Encontrará más información, así como los accesorios adecuados, ejemplos de aplicación y descargas, tales como modelos CAD dimensionales, instrucciones de uso y software, en www.sick.com/6063110

SICK AG
WALDKIRCH
GERMANY
SICK.COM

SICK EN RESUMEN

SICK es uno de los líderes tecnológicos mundiales en soluciones de sensores inteligentes y soluciones integradas en la automatización industrial. Nuestras tecnologías emplean estándares globales y hacen sus procesos industriales más eficientes y sostenibles, tanto en la logística como en la producción.

SICK combina la inteligencia sensórica con su sólido conocimiento del sector y servicios certificados de asesoramiento. Aportamos la base perfecta para unas soluciones de automatización escalables y personalizadas y ofrecemos valor añadido en toda la cadena de adquisición de valor. La estrecha colaboración que mantenemos con nuestros clientes es algo más que una promesa: unidos aumentamos la productividad, mejoramos la calidad, protegemos la salud y la seguridad y garantizamos un futuro sostenible. Todo ello con empatía y con confianza.

Con pasión y espíritu pionero, SICK lleva desde 1946 desarrollando innovaciones tecnológicas. Gracias a nuestra red mundial presente en unos 40 países SICK mantiene una presencia global que siempre está cerca de usted. La sede principal de la empresa se encuentra en Waldkirch, en las proximidades de Friburgo, Alemania. Gracias a nuestra comprensión de las necesidades tanto locales como globales, nuestros clientes se benefician de unas soluciones hechas a medida.

SICK
Sensor Intelligence