SICK.COM



HOJA DE DATOS

IHM06-02BNOVW2K

IMM
Sensores de proximidad inductivos

SICK Sensor Intelligence



Imagen aproximada

SENSORES DE PROXIMIDAD INDUCTIVOS

IHM06-02BNOVW2K

INFORMACIÓN SOBRE PEDIDOS

Tipo	N.º de artículo
IHM06-02BNOVW2K	1104488

Para otras versiones del dispositivo y accesorios, véase www.sick.com/IMM

DATOS TÉCNICOS DETALLADOS

CARACTERÍSTICAS

Ejecución	Cilíndrico
Forma de la carcasa	Formato corto
Diámetro	Ø 6,5 mm
Alcance de detección S_n	2 mm
Distancia de conmutación asegurada S_a	1,62 mm
Instalación en metal	Enrasado
Frecuencia de conmutación	5.000 Hz
Tipo de conexión	Cable de 3 hilos, 2 m
Salida conmutada	NPN
Detalle salida conmutada	NPN
Función de salida	NC
Características eléctricas	C.c. 3 hilos
Grado de protección	IP67 [1]
Características especiales	Asistente de ajuste visual

[1] Conforme a EN 60529.

MECÁNICA/ELECTRÓNICA

Tensión de alimentación	10 V DC ... 30 V DC
Ondulación	≤ 20 % [1]
Caída de tensión	≤ 2 V [2]
Demora antes de disponibilidad	≤ 50 ms

[1] De U_v.

[2] Con Ia = 200 mA.

[3] Tensión de alimentación U_B y temperatura ambiente Ta constantes.

Histéresis	1 % ... 10 %
Reproducibilidad	≤ 2 % [3]
Desviación de temperatura (de S_r)	≤ 10 %
CEM	EN 60947-5-2
Intensidad permanente I_a	≤ 200 mA
Material del cable	PVC
Sección del conductor	0,25 mm²
Diámetro del cable	Ø 3,7 mm
Protección contra cortocircuitos	✓
Supresión de pulso de encendido	✓
Resistente a impactos y oscilaciones	30 g, 11 ms / 10 ... 55 Hz, 1 mm
Operación a temperatura ambiente	–25 °C ... +70 °C
Material de la carcasa	Acero inoxidable V2A, DIN 1.4305 / AISI 303
Material, superficie activa	Plástico, LCP
Longitud de caja	31,3 mm
N.º de archivo UL	NRKH.E348498

[1] De U_V.

[2] Con Ia = 200 mA.

[3] Tensión de alimentación U_B y temperatura ambiente Ta constantes.

CARACTERÍSTICAS TÉCNICAS DE SEGURIDAD

$MTTF_D$	1.330 años
DC_{avg}	0 %

FACTORES DE REDUCCIÓN

Indicación	Estos valores deben ser considerados como valores de referencia que pueden variar
Acero St37 (Fe)	1
Acero inoxidable (V2A)	Aprox. 0,75
Aluminio (Al)	Aprox. 0,5
Cobre (Cu)	Aprox. 0,43
Latón (Ms)	Aprox. 0,54

INDICACIÓN DE MONTAJE

Observaciones	Véase el gráfico pertinente “Indicaciones de montaje”
B	6 mm
C	6,5 mm
D	6 mm
F	16 mm

CERTIFICADOS

EU declaration of conformity	✓
UK declaration of conformity	✓
ACMA declaration of conformity	✓
Moroccan declaration of conformity	✓
China RoHS	✓

China Compulsory Product Certification (CCC) exempt	✓
cULus certificate	✓
IO-Link certificate	✓
Information according to Art. 3 of Data Act (Regulation EU 2023/2854)	✓

INDICACIÓN DE MONTAJE MONTAJE CON SOPORTE BEF-KH-M06

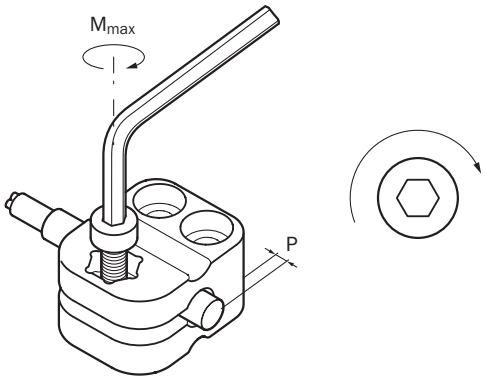

Tipo sensor	Soporte de montaje	Saliente (P)	Par de apriete máximo ($M_{máx}$)
IHM06-1B5****** IHM06-02B****** IHM06-03B******	BEF-KH-M06, ref. 2101067	≥ 0 mm	≤ 0,6 Nm

INDICACIÓN DE MONTAJE FIJACIÓN CON TORNILLO SIN CABEZA

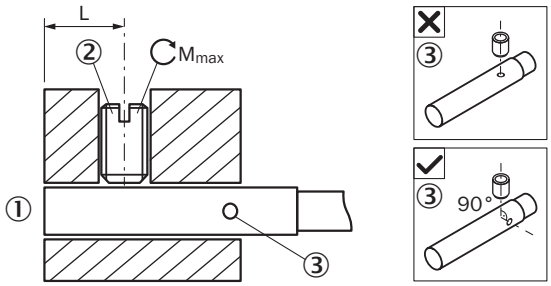

① superficie activa
② Tornillo sin cabeza recomendado: M3, punta plana
③ Indicación LED

Tipo sensor	Área de montaje (L)	Par de apriete máximo ($M_{máx}$)
IHM06-********G	6 mm ... 11 mm	≤ 0,4 Nm
IHM06-******T0G	6 mm ... 21 mm	≤ 0,4 Nm
IHM06-********K	6 mm ... 21 mm	≤ 0,4 Nm
IHM06-******T0K	6 mm ... 32 mm	≤ 0,4 Nm
IHM06-********S	6 mm ... 32 mm	≤ 0,4 Nm
IHM06-******T0S	6 mm ... 42 mm	≤ 0,4 Nm

INDICACIÓN DE MONTAJE MONTAJE ENRASADO

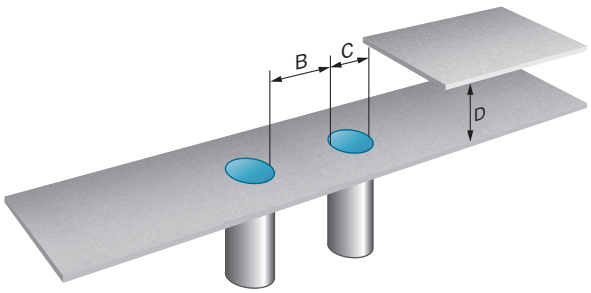

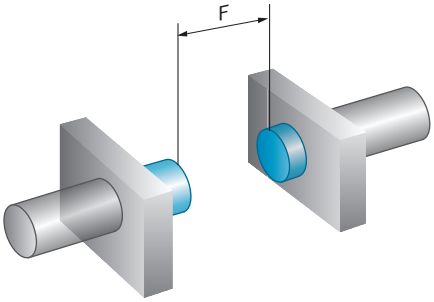

ESQUEMA DE CONEXIÓN CD-003

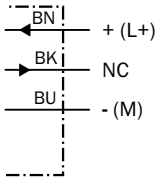

CURVA DE RESPUESTA

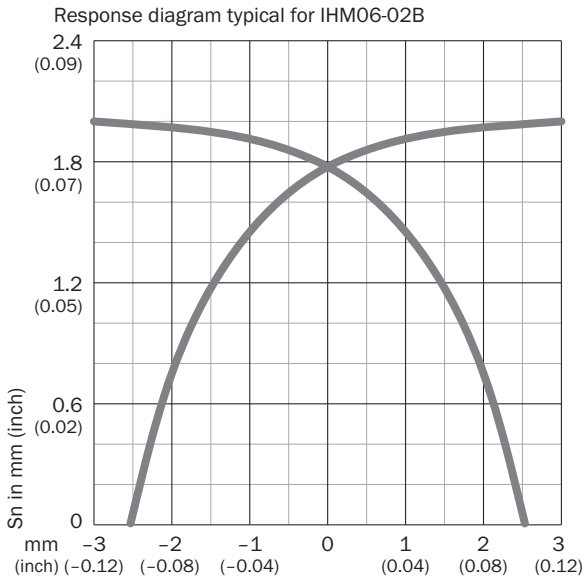

PRINCIPIO FUNCIONAL ASISTENTE DE AJUSTE

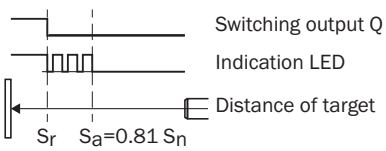

ESQUEMA DE DIMENSIONES IHM06 FORMA CORTA, ENRASADO, CABLE

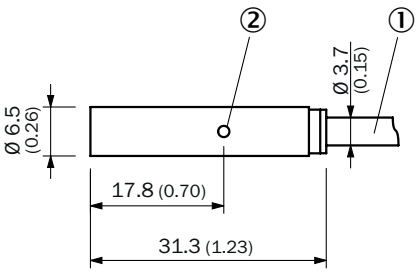

Medidas en mm
① Conexión
② indicador de funcionamiento

Encontrará más información, así como los accesorios adecuados, ejemplos de aplicación y descargas, tales como modelos CAD dimensionales, instrucciones de uso y software, en www.sick.com/1104488

SICK AG
WALDKIRCH
GERMANY
SICK.COM

SICK EN RESUMEN

SICK es uno de los líderes tecnológicos mundiales en soluciones de sensores inteligentes y soluciones integradas en la automatización industrial. Nuestras tecnologías emplean estándares globales y hacen sus procesos industriales más eficientes y sostenibles, tanto en la logística como en la producción.

SICK combina la inteligencia sensórica con su sólido conocimiento del sector y servicios certificados de asesoramiento. Aportamos la base perfecta para unas soluciones de automatización escalables y personalizadas y ofrecemos valor añadido en toda la cadena de adquisición de valor. La estrecha colaboración que mantenemos con nuestros clientes es algo más que una promesa: unidos aumentamos la productividad, mejoramos la calidad, protegemos la salud y la seguridad y garantizamos un futuro sostenible. Todo ello con empatía y con confianza.

Con pasión y espíritu pionero, SICK lleva desde 1946 desarrollando innovaciones tecnológicas. Gracias a nuestra red mundial presente en unos 40 países SICK mantiene una presencia global que siempre está cerca de usted. La sede principal de la empresa se encuentra en Waldkirch, en las proximidades de Friburgo, Alemania. Gracias a nuestra comprensión de las necesidades tanto locales como globales, nuestros clientes se benefician de unas soluciones hechas a medida.

SICK
Sensor Intelligence