SICK.COM

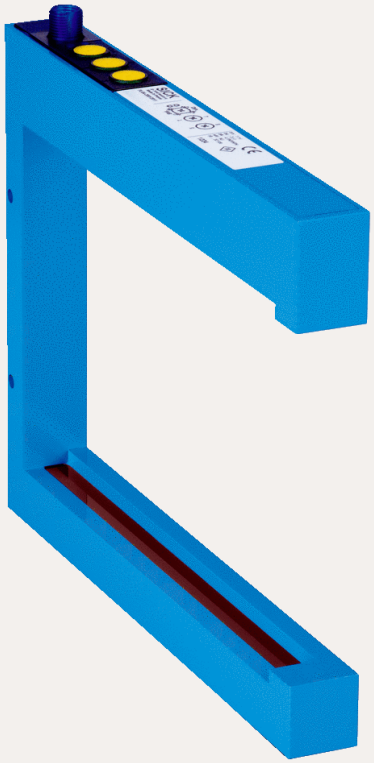

DATABLAD

FLG4-20012021

FLG
Automationsljusridå

SICK Sensor Intelligence

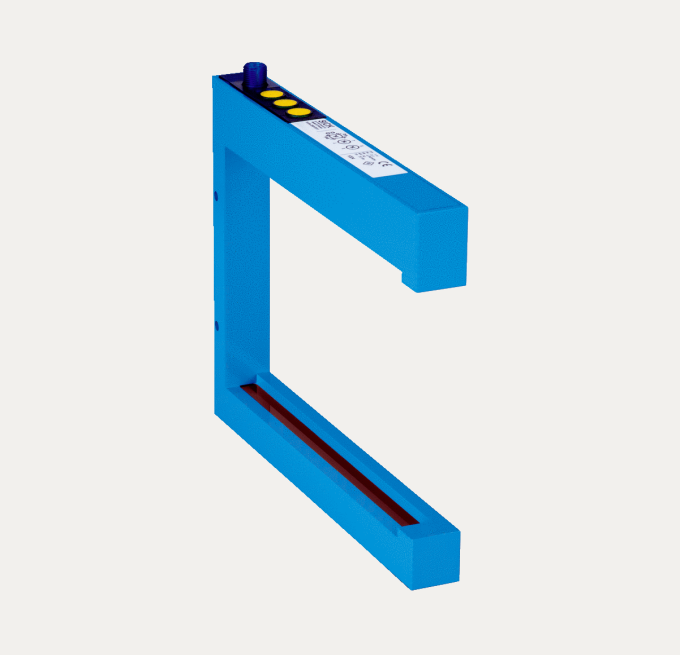

Bilden kan avvika från texten

AUTOMATIONSLJUSRIDÅ

FLG4-20012021

BESTÄLLNINGSINFORMATION

typ	artikel nr
FLG4-20012021	6050067

Fler enhetsutföranden och tillbehör på www.sick.com/FLG

TEKNISKA DATA I DETALJ

KÄNNETECKEN

Enhetsutförande	Öppen
Sensorprincip	Sändare/mottagare
Minsta detekterbara objekt (MDO)	2 mm, Dynamisk: 4 mm 6 mm, Statisk: 6 mm
Strålavstånd	4 mm
Övervakningshöjd	120 mm
Kopplingsfunktion	Kan ställas in till ljus-/mörkomkopplande via vridströmbrytare

MEKANIK/ELEKTROTEKNIK

Våglängd	880 nm
Matningsspänning U_V	DC 18 V ... 30 V [1]
Restvåg	< 10 %
Utgångsström $I_{max.}$	≤ 100 mA
Frånslagsfördröjning	0 s ... 5 s [2]
Initieringstid	0,3 s
Kopplingsutgång	PNP [3] NPN
Dimensioner (B x H x D)	182 mm x 230 mm x 25 mm
Anslutningstyp	Kontakt M12, 4-polig
Husmaterial	Aluminium, lackerat
Indikering	LED
IP-klassning	IP65
Skyddskopplingar	U_V-anslutningar polsäkringsskyddade

[1] Gränsvärde, polsäkringsskyddat. Drift i kortslutningsskyddat nät max. 8 A.

[2] Inställbar.

[3] Q / Q̄.

	Utgång Q kortslutningsskyddad Avstörning
Skyddsklass	III
Vikt	1,12 kg
Kopplingsfrekvens	5.000 Hz

[1] Gränsvärde, polsäkringsskyddat. Drift i kortslutningsskyddat nät max. 8 A.

[2] Inställbar.

[3] Q / Q̄.

PRESTANDA

Övervakningsområde (B x H)	120 mm x 200 mm
Responstid	< 0,1 ms

OMGIVNINGSDATA

Stöttålighet	EN 60068-2-27
Vibrationstålighet	EN 60068-2-6
EMC	EN 60947-5-2
Okänslighet mot störande omgivningsljus	Solljus: 10.000 lx
Omgivningstemperatur, drift	0 °C ... +60 °C [1]
Omgivningstemperatur, lager	–20 °C ... +80 °C

[1] I statisk drift: Konstant temperatur kring teach-punkten förutsätts.

CERTIFIKAT

EU declaration of conformity	✓
UK declaration of conformity	✓
ACMA declaration of conformity	✓
Moroccan declaration of conformity	✓
China RoHS	✓
China Compulsory Product Certification (CCC) exempt	✓

MÅTTRITNING FLGX-200XXX2X

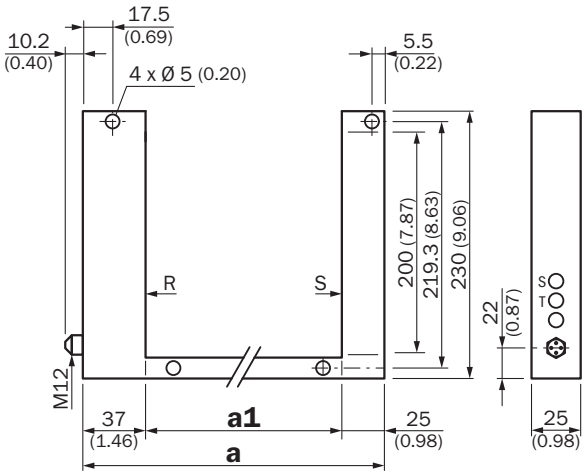

Mått i mm

	a	a1
FLGx-200120xx	182 (7.17)	120 (4.72)
FLGx-200180xx	242 (9.53)	180 (7.09)
FLGx-200250xx	312 (12.28)	250 (9.84)

ANSLUTNINGSTYP OCH -SCHEMA

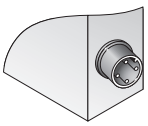

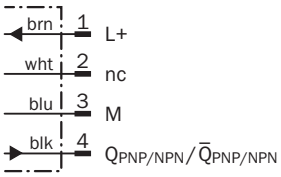

INDIKERINGSLYSDIOD

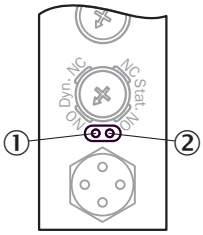

① Gul LED: utgång status
② Röd LED: fel eller knappspärr aktiv (blinkar)

INSTÄLLNING AV KNAPPSPÄRR

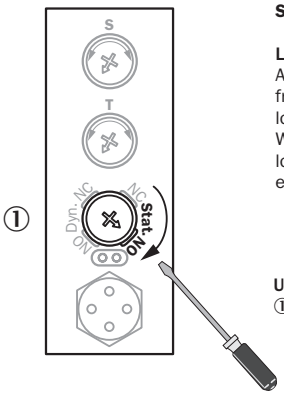

Setting key lock

Locking:
After the last setting, the frame waits 15 minutes then locks the potentiometer. When the potentiometers are locked, the red LED flashes every time you turn any button.

Unlocking:
① To unlock the potentiometers, turn the mode button on the “Stat. NO” position.

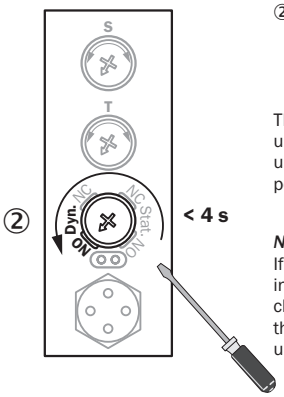

② Turn in less than 4 seconds, on the “Dyn. NO” position.

The potentiometers are then unlocked and the settings are updated with the current position of the potentiometers.

Notice:
If the mode button is already in the “Stat. NO” position, change mode previously and then apply the standard unlocking procedure.

BEGRÄNSAT ÖVERVAKNINGSOMRÅDE

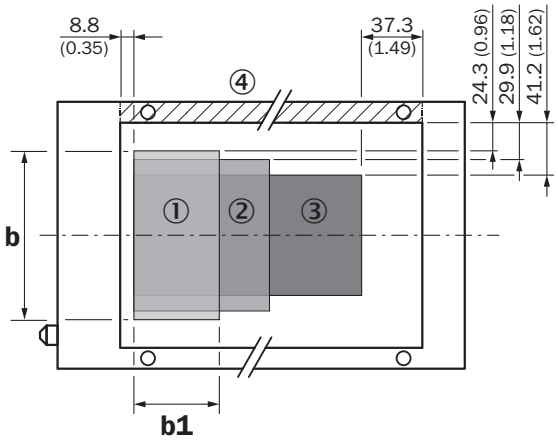

All dimensions in mm (inch)

④ sida saknas i öppen version

Dimensions in mm (inch)

	b	b1
① **FLG2-xxx120xx**	151.4 (5.96)	73.9 (2.91)
② **FLG2-xxx180xx**	140.2 (5.52)	133.9 (5.27)
③ **FLG2-xxx250xx**	117.6 (4.63)	203.9 (8.03)

Mer information och lämpliga tillbehör, tillämpningsexempel och nedladdningar som CAD-måttmodeller, bruksanvisningar och programvara, finns på www.sick.com/6050067

SICK AG
WALDKIRCH
GERMANY
SICK.COM

SICK
ÖVERSIKT

SICK är ett världsledande teknikföretag som skapar intelligenta sensorlösningar och integrerade lösningar inom industriell automatisering. Vår teknik sätter nya globala standarder och gör dina industriella processer effektivare, säkrare och hållbarare – både vad gäller logistik och produktion.

SICK kopplar samman sensorintelligens med branschkompetens och certifierade rådgivningstjänster. Vi erbjuder den perfekta grunden för skalbara och skräddarsydda automatiseringslösningar och skapar mervärde längs hela värdekedjan. Vårt nära partnerskap mer våra kunder är mer än bara ett löfte: Tillsammans förbättrar vi produktiviteten, ökar kvaliteten, skyddar hälsan och säkerheten och gör framtiden mer hållbar. Allt detta med empati och förtroende.

Sedan 1946 utvecklar SICK innovativ teknik med glöd och en pionjäranda. Tack vare ett globalt nätverk i ca 40 länder är SICK närvarande över hela världen och finns alltid i din närhet. Företagets huvudsäte är i Waldkirch i närheten av Freiburg i Tyskland. Våra kunder drar nytta av vår förståelse för både lokala och globala krav som vi omsätter i skräddarsydda lösningar.

SICK
Sensor Intelligence